目次

製品カテゴリー	ページ
トレーラー シャーシパーツ	2～54
トレーラー スペアパーツ	55～61
ホイール／タイヤ／アクセサリー	62～81
フェンダー	82～91
トレーラー アタッチメントパーツ	92～124
トレーラージャッキ／アウトリガー／アクセサリー	125～144
ボードウォール	145～146
ランプ／電装パーツ	147～213
カプラーパーツ	214～227
盗難防止パーツ	228～230
積載物固定パーツ	231～241
ボート用トレーラー アクセサリー	242～248
ウインチ	249～258
ラダーレール	259～261
トラック用アクセサリー	262～271
ターンテーブル アクセサリー	272～276
ツールボックス／収納ボックス	277～287
索引	288～290

記載以外の仕様についてはお問い合わせください。仕様は変更される場合があります。

製品		ページ
トング（フランジ）	750kg	3
シャーシバー	750kg	4
トング（チューブ）	750kg	5
トング（高さ可変式チューブ）	750～3500kg	6
トング 技術情報		7
アクスル（ブレーキなし）	650～1350kg	8～10
ハブ・スタブアクスル assy		11
オーバーラン装置（フランジ）	450～3500kg	12～18
オーバーラン装置（チューブ）	375～3500kg	19～21
オーバーラン装置（チューブ・取外し可能）	750～3000kg	22
オーバーラン装置（チューブ・高さ調整可能）	750～3500kg	23～25
オーバーラン装置 技術情報		26～28
シャーシバー	～3500kg	29
シャーシバー 技術情報		30
アクスル（ブレーキ付）	750～3000kg	31～37
ブレーキハブ		38～39
ケーブルセット		40～41
トランスミッション		42
ショックアブソーバー		43～45
アクスルクランプ		46
サポートブレース		47
電子スタビライザー		48
オートアジャストメント		49
シャーシキット		50
トレーラームーバー		51～53
ブレーキシステム 技術情報		54

記載以外の仕様についてはお問い合わせください。仕様は変更される場合があります。

V–トング KZE (~750kg)

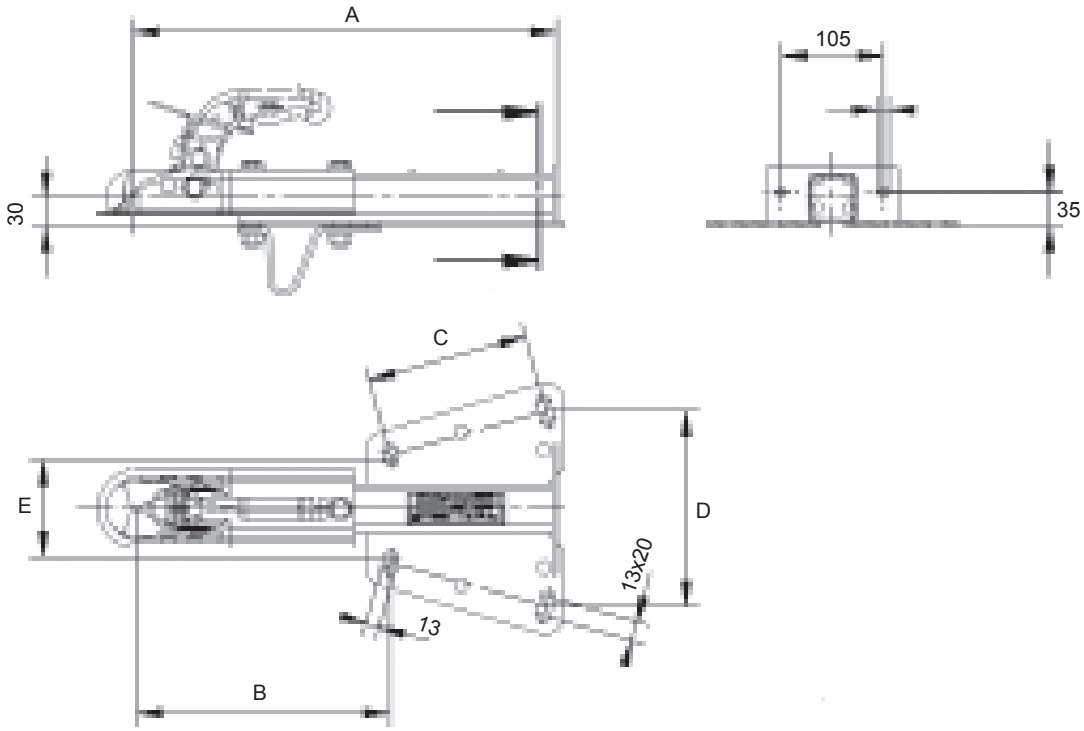

タイプ	許容総重量 (kg)	垂直 静荷重 (kg)	A	B	C	D	E	カプラー	重量 kg	注文番号
KZE 7.5	750	75	440	263	166	200	110-120	K7.5-H N3	4.60	M110000001
KZE 7.5（ジャッキ用ブラケット付）	750	75	440	263	166	200	110-120	K7.5-K N3	5.30	6A3248.001

記載以外の仕様についてはお問い合わせください。仕様は変更される場合があります。

シャーシバー ZHL (~750kg)

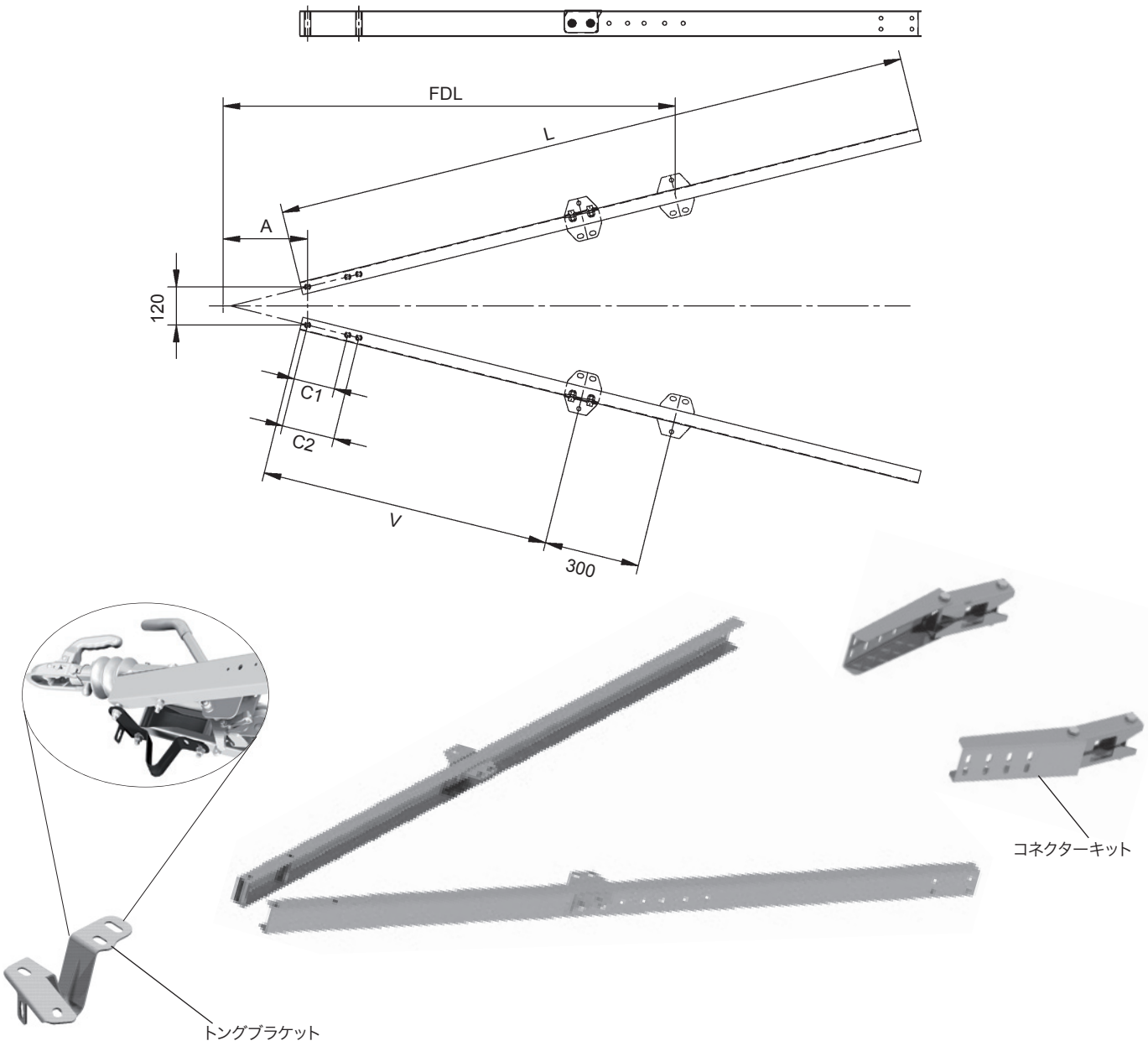

タイプ	バージョン	トレーラー総重量範囲 (kg)	総重量最大時のFDL長 (mm)	垂直静荷重 (kg)	A (mm)	L (mm)	C1/C2 (mm)	V 最小 / 最大	重量 kg	注文番号
ZHL7.5	A	750	1602	75	max. 265	2000	130/166	910 / 1210	11.40	206061.001
ZHL7.5	A	750	1602	75	max. 265	2500	130/166	1210 / 1510	13.70	206061.002
サポート足付きトングブラケット									0.55	407889.001
スクエアアクスルチューブ(60x60)用 コネクターキット "L"									2.60	206068.001

記載以外の仕様についてはお問い合わせください。仕様は変更される場合があります。

トング KDVU (~750kg)

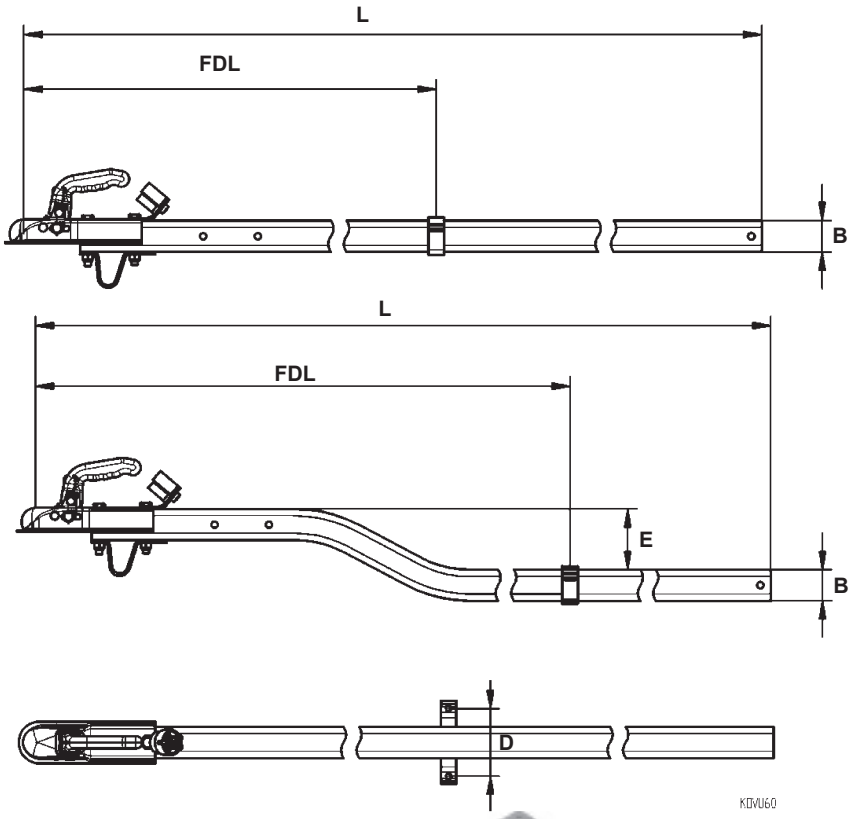

タイプ	許容総重量 (kg)	垂直 静荷重 (kg)	総重量 最大時のFDL 長	L	B	D	カプラー	重量 kg	注文番号
KDVU60-B	750	75	1227	2000	60x60x3	130	K7.5L N3	11.50	205601.001
KDVU60-B	750	75	1227	2500	60x60x3	130	K7.5L N3	16.70	205601.002
KDVU60-B	750	75	1227	3000	60x60x3	130	K7.5L N3	19.80	205601.003

タイプ	許容総重量 (kg)	垂直 静荷重 (kg)	総重量 最大時のFDL 長	L	B	D	E	カプラー	重量 kg	注文番号
KDVU60-B（クランクタイプ）	750	75	1227	2000	60x60x3	130	100	K7.5L N3	12.00	205930.001
KDVU60-B（クランクタイプ）	750	75	1227	2500	60x60x3	130	100	K7.5L N3	17.30	205930.002
KDVU60-B（クランクタイプ）	750	75	1227	3000	60x60x3	130	100	K7.5L N3	20.30	205930.003

記載以外の仕様についてはお問い合わせください。仕様は変更される場合があります。

トング KHV (~3500kg)

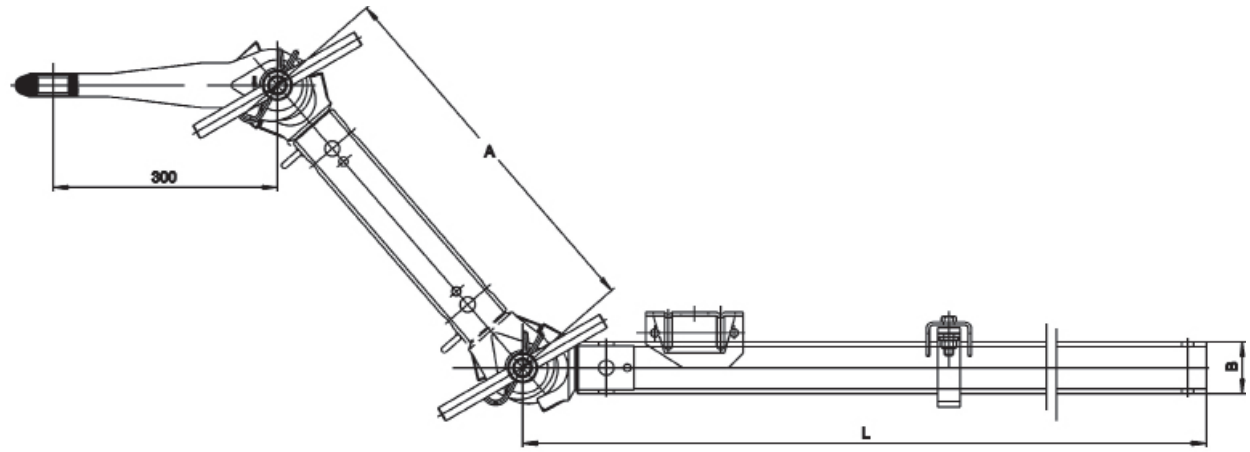

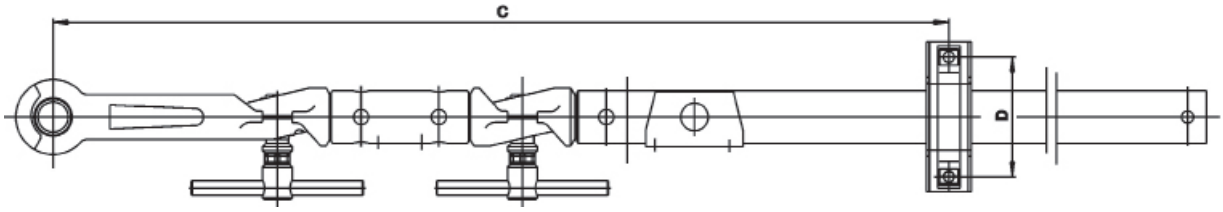

KHV7.5~KHV20

KHV30~KHV35

タイプ	バージョン	許容総重量 (kg)	垂直 静荷重 (kg)	総重量 最大時の FDL長	L mm	A mm	B mm	C mm	H mm	T mm	カプラー／ 牽引リング	重量 kg	注文番号
KHV7.5	A2.2.7	750	100	1583	2500	500	Ø70x5	300	377	85	KK14-B N3	49.00	200598..010
KHV7.5	A2.2.7	750	100	1583	2500	500	Ø70x5	300	377	85	DIN 牽引リング	52.00	200598.008
KHV13	A3.5.13	1300	100	1809	2500	650	Ø88.9x8	300	491	110	KK14-B N3	75.00	203211.001
KHV13	A3.5.13	1300	100	1809	2500	650	Ø88.9x8	300	491	110	DIN 牽引リング	77.00	203211.002
KHV20**	A2.4.22	2000	100	2029	2500	500	Ø101.6x10	324	377	85	K20-B N3	83.00	203468.006
KHV20**	A2.4.22	2000	100	2029	2500	500	Ø101.6x10	324	377	85	DIN 牽引リング	86.00	203468.007
KHV30**	A2.5.35	3500	150	1491	2500	500	Vk 100x100x8	345	377	85	DIN 牽引リング	95.00	201011.002
KHV35**	A2.3.35	3500	150	2293	2500	700	Vk 160x90x6.3	376	528	119	DIN 牽引リング	131.00	201012.002

** 未認可／個別の認可が必要

記載以外の仕様についてはお問い合わせください。仕様は変更される場合があります。

トング チャート

ZHL7.5 バージョン A

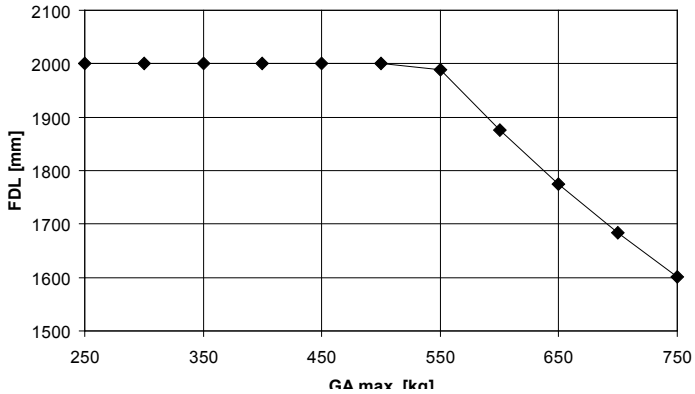

KDVU60-B

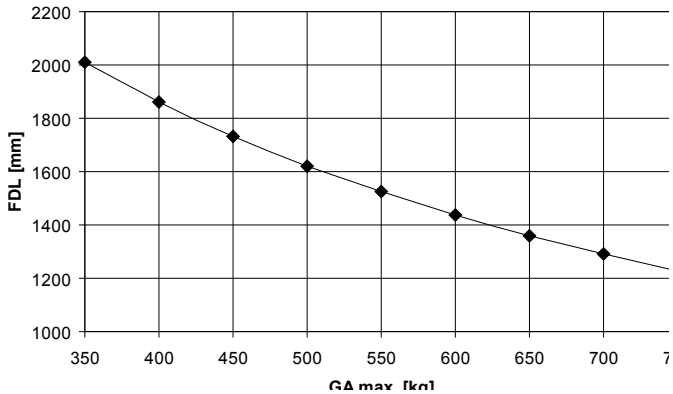

KHV7.5 バージョン A2.2.7

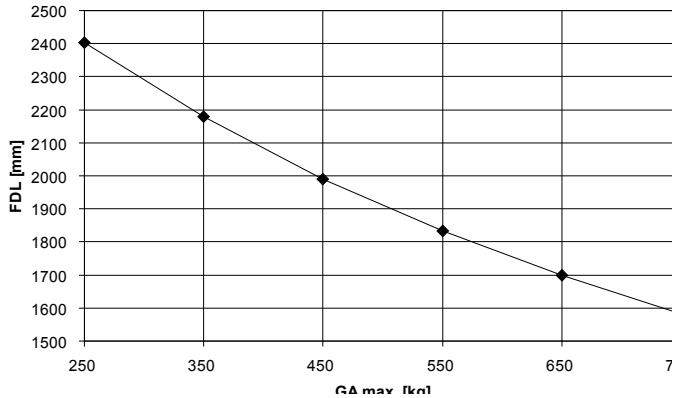

KHV13 バージョン A3.5.13

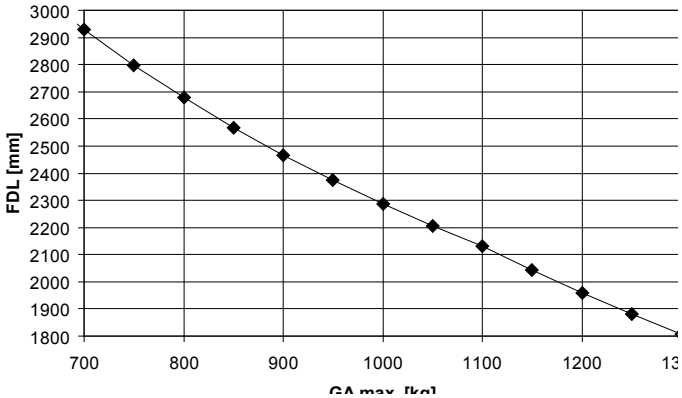

KHV20 バージョン A2.4.22

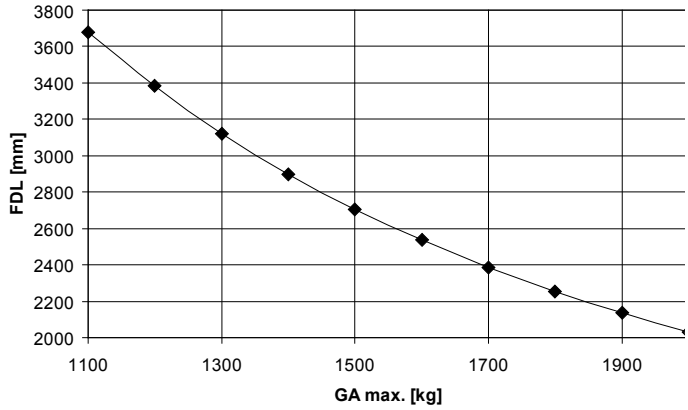

KHV30 バージョン A2.5.35

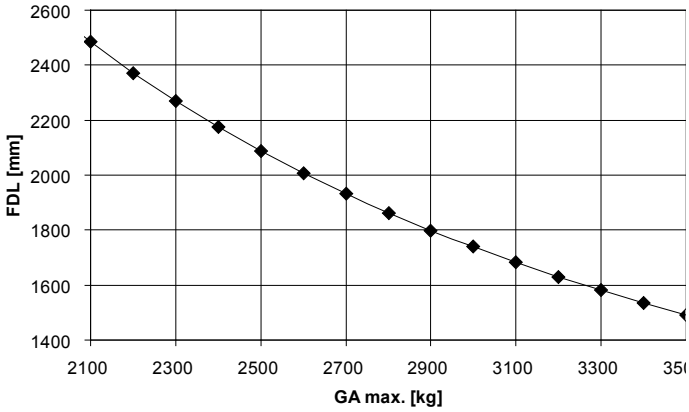

KHV35 バージョン A2.3.35

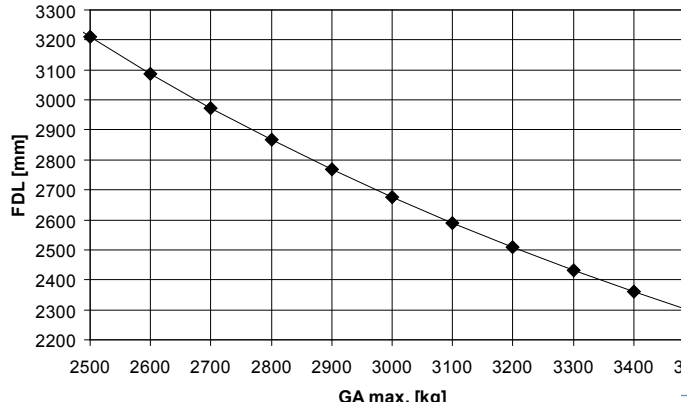

記載以外の仕様についてはお問い合わせください。仕様は変更される場合があります。

アクスル（ブレーキなし／～750kg）

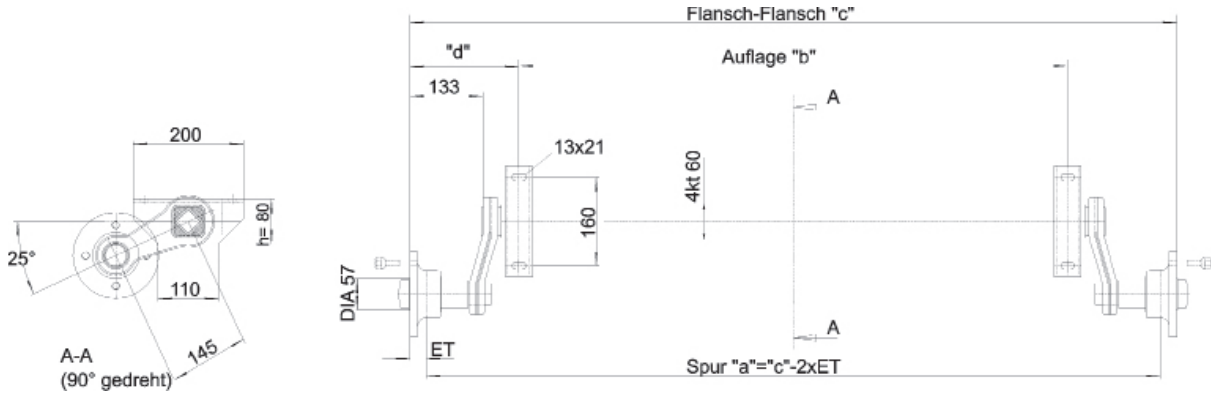

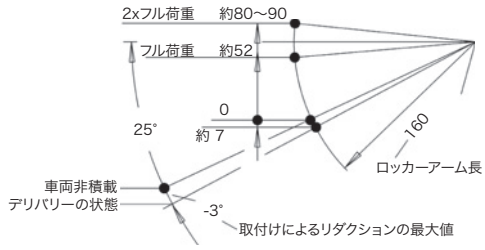

防振ゴムアクスルの仕様	
アクスルタイプ:	VG-L
アクスルケーシング:	溶融亜鉛メッキ
ハブ:	電気泳動塗装
スピード:	～140 km/h
許容アクスル荷重:	500～750kg
ホイールボルト:	ホイールディスクの仕様による

タイプ	アクスル荷重 kg	"b"	"c"	"d"	パーツ No.	ホイールエンド	重量 kg	注文番号
VG7-L	750	900	1350	225	-5 ～ 35	100x4	22.50	6A2036.018
						112x5	22.50	6A2036.019
VG7-L	750	1000	1450	225	-5 ～ 35	100x4	23.50	6A2036.001
						112x5	23.05	6A2036.003
VG7-L	750	1100	1550	225	-5 ～ 35	100x4	24.50	6A2036.025
						112x5	24.50	6A2036.004
VG7-L	750	1200	1650	225	-5 ～ 35	100x4	25.50	6A2036.008
						112x5	25.50	6A2036.009
VG7-L	750	1300	1750	225	-5 ～ 35	100x4	26.50	6A2036.020
						112x5	26.50	6A2036.012
VG7-L	750	1400	1850	225	-5 ～ 35	100x4	27.50	6A2036.021
						112x5	27.50	6A2036.014
VG7-L	750	1500	1950	225	-5 ～ 35	100x4	28.50	6A2036.017
						112x5	28.50	6A2036.015

タイプ	アクスル荷重 kg	"b"	"c"	"d"	パーツ No.	ホイールエンド	重量 kg	注文番号
VG6-L（スペシャル "c"）	650	900	1260	180	-5 ～ 35	100x4	24.50	B204104724
VG6-L（スペシャル "c"）	650	1000	1360	180	-5 ～ 35	100x4	25.00	B204104723
VG6-L（スペシャル "c"）	650	1200	1560	180	-5 ～ 35	100x4	25.50	B204104736

記載以外の仕様についてはお問い合わせください。仕様は変更される場合があります。

アクスル（ブレーキなし／～850kg）

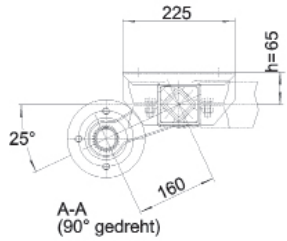

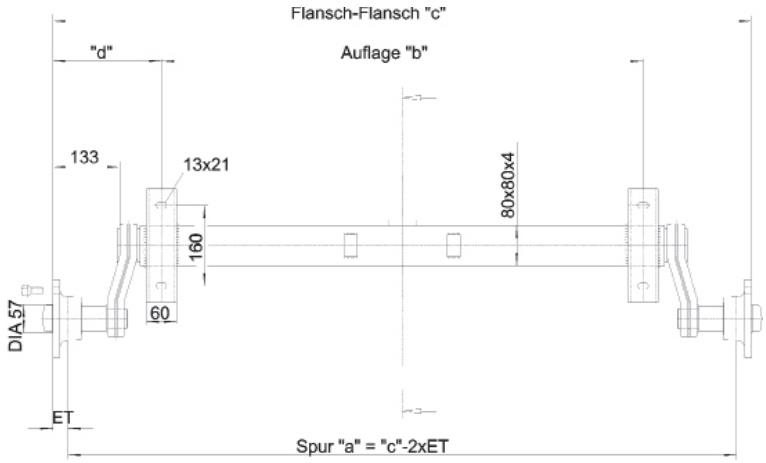

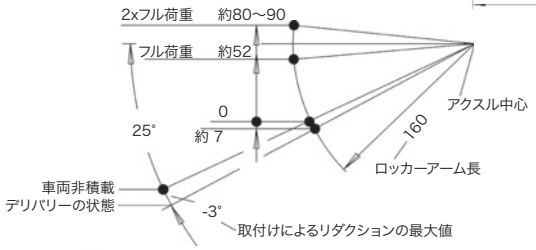

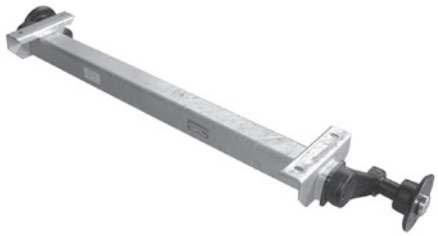

防振ゴムアクスルの仕様	
アクスルタイプ:	VG-M
アクスルケーシング:	溶融亜鉛メッキ
ハブ:	電気泳動塗装
スピード:	～140 km/h
許容アクスル荷重:	750～1350kg
ホイールボルト:	ホイールディスクの仕様による

タイプ	アクスル荷重 kg	"b"	"c"	"d"	パーツ No.	ホイールエンド	重量 kg	注文番号
VG8-M	850	1000	1450	225	25 ～ 35	100x4	37.00	B304144000
						112x5	37.00	B304144020
VG8-M	850	1100	1550	225	25 ～ 35	100x4	38.00	B304144001
						112x5	38.00	B304144021
VG8-M	850	1200	1650	225	25 ～ 35	100x4	39.00	B304144002
						112x5	39.00	B304144022
VG8-M	850	1300	1750	225	25 ～ 35	100x4	40.00	B304144003
						112x5	40.00	B304144023
VG8-M	850	1400	1850	225	25 ～ 35	100x4	41.00	B304144004
						112x5	41.00	B304144024

記載以外の仕様についてはお問い合わせください。仕様は変更される場合があります。

アクスル（ブレーキなし／1050〜1350kg）

タイプ	アクスル荷重 kg	"b"	"c"	"d"	パーツ No.	ホイールエンド	重量 kg	注文番号
VG10-M	1050	1000	1450	225	25 ～ 35	100x4	37.00	B304184000
						112x5	37.00	B304184020
VG10-M	1050	1100	1550	225	25 ～ 35	100x4	38.00	B304184001
						112x5	38.00	B304184021
VG10-M	1050	1200	1650	225	25 ～ 35	100x4	39.00	B304184002
						112x5	39.00	B304184022
VG10-M	1050	1300	1750	225	25 ～ 35	100x4	40.00	B304184003
						112x5	40.00	B304184023
VG10-M	1050	1400	1850	225	25 ～ 35	100x4	41.00	B304184004
						112x5	41.00	B304184024

タイプ	アクスル荷重 kg	"b"	"c"	"d"	パーツ No.	ホイールエンド	重量 kg	注文番号
VG13-M	1350	1000	1450	225	25 ～ 35	100x4	37.00	B304234000
						112x5	37.00	B304234020
VG13-M	1350	1100	1550	225	25 ～ 35	100x4	38.00	B304234001
						112x5	38.00	B304234021
VG13-M	1350	1200	1650	225	25 ～ 35	100x4	39.00	B304234002
						112x5	39.00	B304234022
VG13-M	1350	1300	1750	225	25 ～ 35	100x4	40.00	B304234003
						112x5	40.00	B304234023
VG13-M	1350	1400	1850	225	25 ～ 35	100x4	41.00	B304234004
						112x5	41.00	B304234024

記載以外の仕様についてはお問い合わせください。仕様は変更される場合があります。

ハブ・スタブアクスル assy

25km/h 超

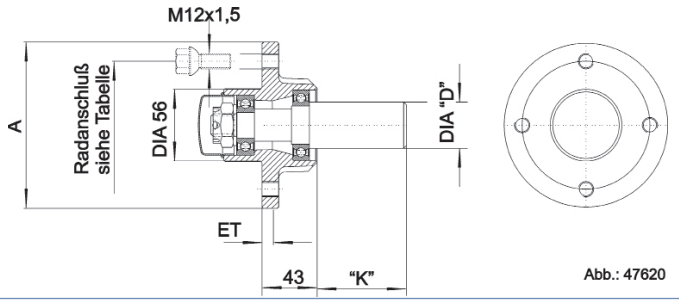

タイプ	ホイール荷重 kg	アクスル荷重 kg	パーツ No.	ホイールエンド	A	K	D	重量 kg	注文番号
ハブ・スタブアクスル assy	275	550	5-25	100x4	130	65	39	5.20	37147B01

25km/h 超

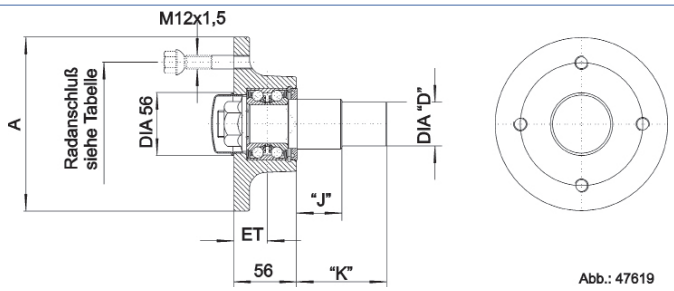

タイプ	ホイール荷重 kg	アクスル荷重 kg	パーツ No.	ホイールエンド	A	J	K	D	重量 kg	注文番号
ハブ・スタブアクスル assy	500	1000	25-35	100x4	155	39	65	39	5.50	37978B01
ハブ・スタブアクスル assy	675	1350	25-35	112x5	155	39	65	39	5.50	37978C01
ハブ・スタブアクスル assy	500	1000	25-35	100x4	145	--	80	40	5.50	37801B01
ハブ・スタブアクスル assy	750	1500	25-35	112x5	145	--	80	40	5.50	37801C01
ハブ・スタブアクスル assy	500	1000	25-35	100x4	155	--	124	49	5.50	35434B02
ハブ・スタブアクスル assy	750	1500	25-35	112x5	155	--	124	49	5.50	35434C02
ハブ・スタブアクスル assy	900	1800	25-35	112x5	210	50	105	54	5.70	29955C01

25km/h 以下／40km/h 以下

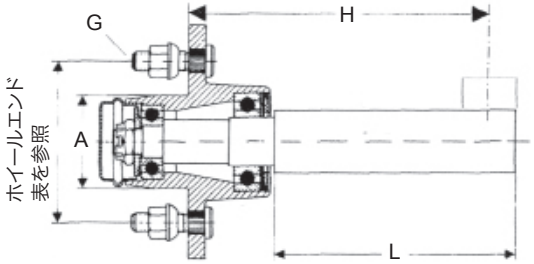

タイプ	アクスル荷重 kg シングルアクスル 25/40 km/h	アクスル荷重 kg タンデム 25/40 km/h	アクスル荷重 kg ターンテーブル 25/40 km/h	ホイールエンド	A	□L	H 最大	G	重量 kg	注文番号
ハブ・スタブアクスル assy	750 / 650	550 / 450	650 / 550	100x4	59	35x200	155	M12x1.5	4.50	403257.001
ハブ・スタブアクスル assy	750 / 650	550 / 450	650 / 550	100x4	59	40x150	155	M12x1.5	4.50	407770.001
ハブ・スタブアクスル assy	750 / 650	550 / 450	650 / 550	100x4	59	40x200	205	M12x1.5	5.20	405957.001
ハブ・スタブアクスル assy	850 / 750	650 / 525	850 / 750	140x5	93	40x200	205	M16x1.5	6.30	407772.001
ハブ・スタブアクスル assy	1250 / 1100	850 / 750	1100 / 950	140x5	93	45x200	205	M16x1.5	8.50	407773.001
ハブ・スタブアクスル assy	1600 / 1350	1200 / 1000	1350 / 1100	140x5	93	50x200	250	M16x1.5	9.20	407774.001
ハブ・スタブアクスル assy	1600 / 1350	1200 / 1000	1350 / 1100	205x6	160	50x200	250	M18x1.5	12.10	407775.001
ハブ・スタブアクスル assy	2500 / 2200	2000 / 1700	2200 / 1900	205x6	160	60x300	250	M18x1.5	19.50	407427.001
ハブ・スタブアクスル assy	3750 / 3300	3000 / 2500	3400 / 3000	205x6	160	70x300	250	M18x1.5	25.70	403183.001
ハブ・スタブアクスル assy	4500 / 4000	3750 / 3100	4250 / 3600	205x6	160	80x350	310	M18x1.5	34.40	403184.001

記載以外の仕様についてはお問い合わせください。仕様は変更される場合があります。

KFL／KF （～3000kg）

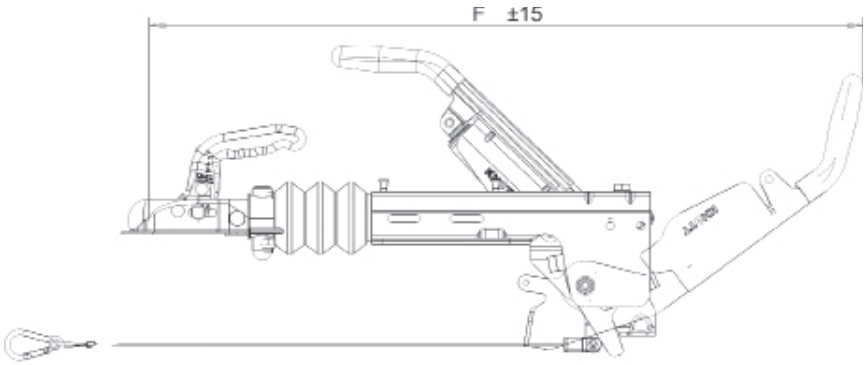

オーバーラン装置はトングの上部から取り付ける

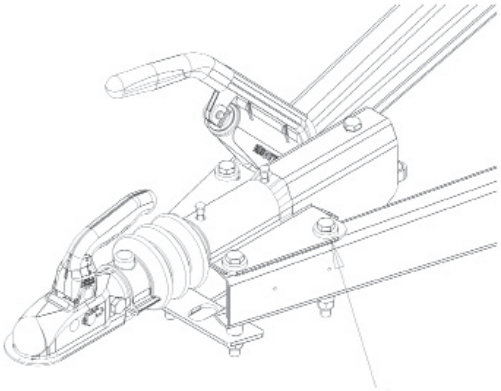

長穴の場合は必ずDIN7349またはそれに準ずる仕様
(t 最低 = 4mm) のワッシャーを使用すること
(製品には含まれていません)

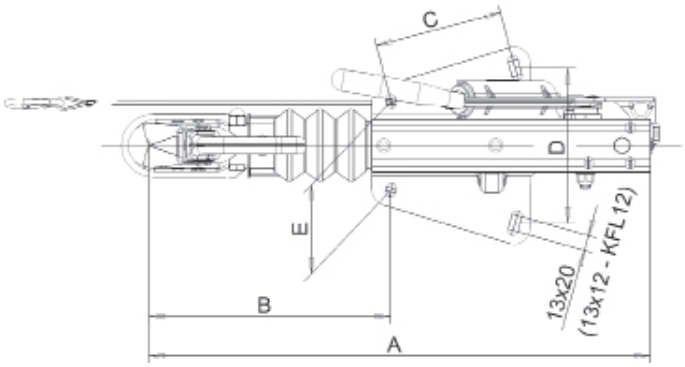

オーバーラン装置は必ずトングの上部から取り付けること

バージョン："GFH"

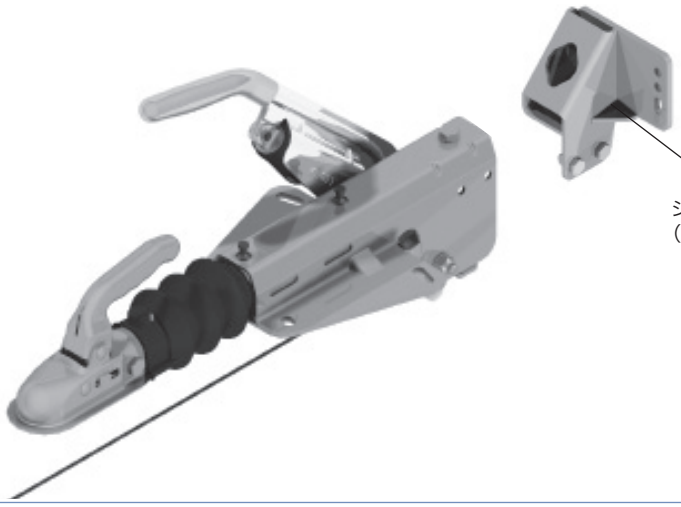

ジャッキ用ブラケット
(後付け可能)

タイプ	ハンドブレーキバージョン	許容総重量 (kg)	垂直静荷重 (kg)	A	B	C	D	E	F	カプラー	自重 (kg)	注文番号
KFL12-C	GFH	450～750	100	588	288	130	158	100/110	858	KK14-B N3	11.00	204004.001
KFL12-A	GFH	750～1300	100	588	288	130	158	100/110	858	KK14-B N3	11.00	203742.001
KFL14-A	GFH	750～1400	100	588	288	130	158	110/120	858	KK14-B N3	14.50	205523.001
KF17-E	GFH	900～1700	100	647	313	166	200	110/120	930	K20-B N3	15.50	204781.001
KF20-A	GFH	1100～2000	100	647	313	166	200	110/120	930	K20-B N3	15.50	203724.001
KF27-B	GFH	1600～2700	150	676	308	166	200	110/120	935	K27-A N3	19.50	204302.001
KF30-E	GFH	2500～3000	150	676	308	166	200	110/120	995	K35-A N3	21.00	203821.001

製品名	自重 (kg)	注文番号
ジャッキ用ブラケット（KFL12 および KFL14 ネジ留め用）	1.50	204520.001
ジャッキ用ブラケット（KF17/KF20 ネジ留め用）	2.30	204521.001
ジャッキ用ブラケット（KF27/KF30 ネジ留め用）	2.80	204522.001

記載以外の仕様についてはお問い合わせください。仕様は変更される場合があります。

KFL／KF （～3000kg）

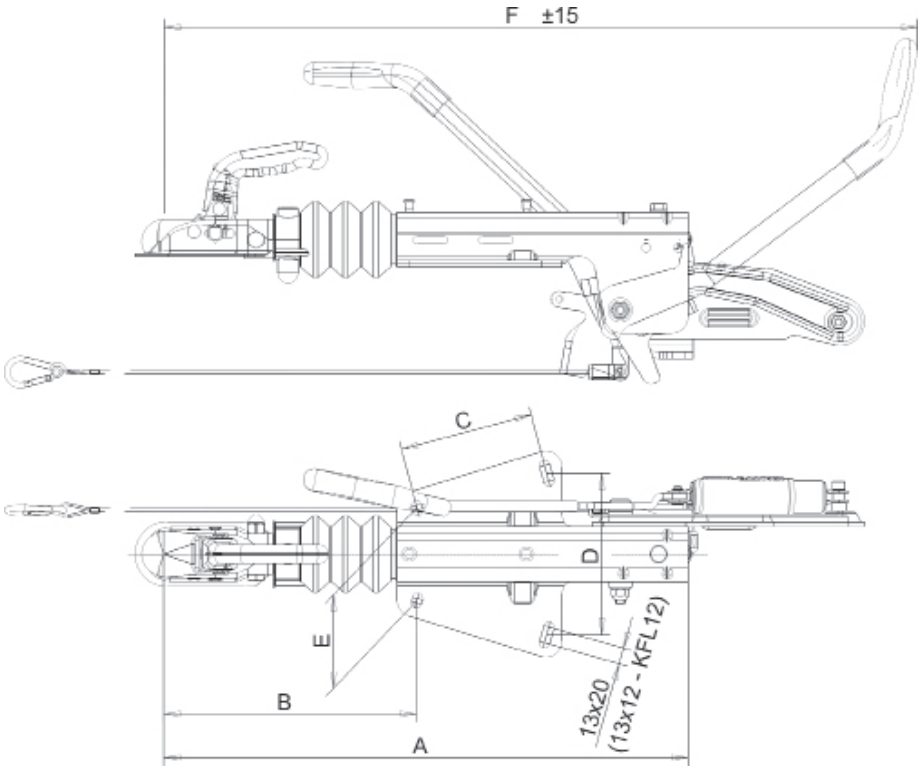

オーバーラン装置はトングの上部から取り付ける

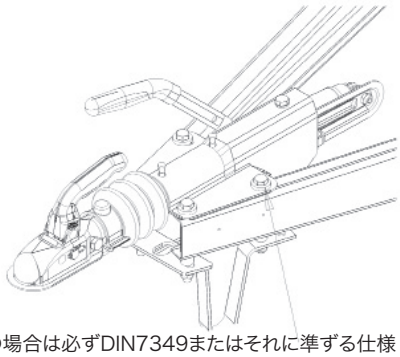

長穴の場合は必ずDIN7349またはそれに準ずる仕様
(t 最低 = 4mm) のワッシャーを使用すること
（製品には含まれていません）

オーバーラン装置はトングの下部から取り付ける

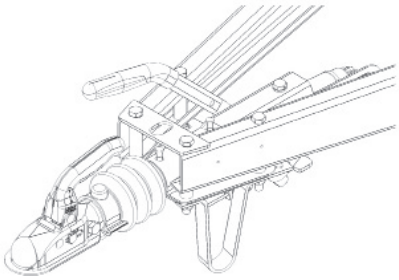

バージョン：
"GF"

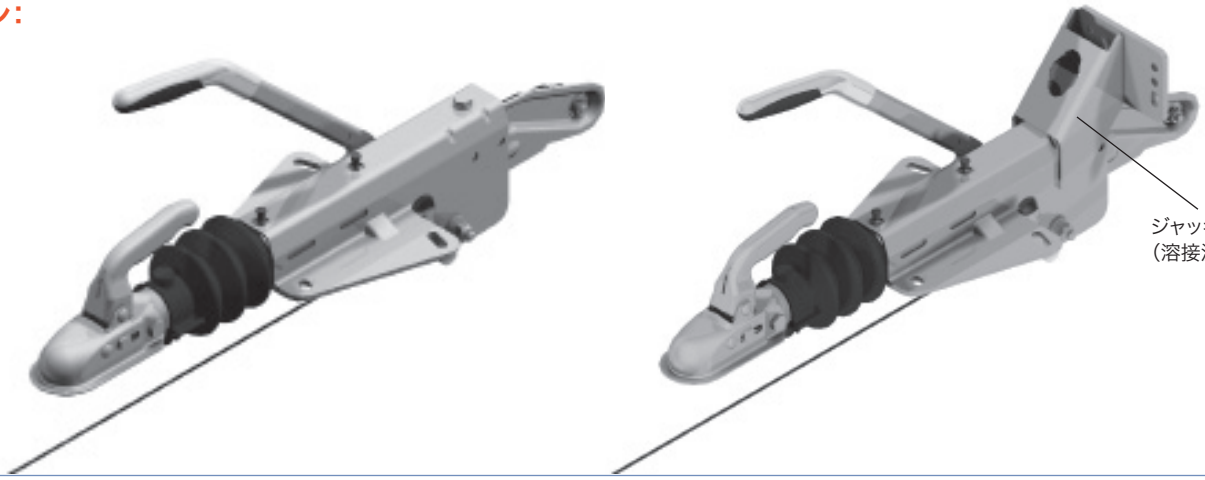

タイプ	ハンドブレーキバージョン	許容総重量 (kg)	垂直静荷重 (kg)	A	B	C	D	E	F	カプラー	自重 (kg)	注文番号
KFL12-A	GF	750～1300	100	588	288	130	158	100/110	858	KK14-B N3	11.20	203595.001
KFL14-A	GF	750～1400	100	588	288	166	200	100/120	810	KK14-B N3	12.00	205521.001
KFL14-A（ジャッキ用ブラケット付）	GF	750～1400	100	588	288	166	200	100/120	810	KK14-B N3	13.50	205800.001
KF17-E	GF	900～1700	100	645	313	166	200	110/120	935	K20-B N3	16.00	202596.201
KF17-E（ジャッキ用ブラケット付）	GF	900～1700	100	645	313	166	200	110/120	935	K20-B N3	18.00	202597.001
KF20-A	GF	1100～2000	100	645	313	166	200	110/120	935	K20-B N3	16.00	202248.201
KF20-A（ジャッキ用ブラケット付）	GF	1100～2000	100	645	313	166	200	110/120	935	K20-B N3	18.00	202410.003
KF27-B	GF	1400～2700	150	672	301	166	200	110/120	945	K27-A N3	20.00	204301.001
KF27-B（ジャッキ用ブラケット付）	GF	1400～2700	150	672	301	166	200	110/120	945	K27-A N3	21.50	204300.001
KF30-E.	GF	2500～3000	150	672	301	166	200	110/120	945	K35-A N3	21.90	203855.001
KF30-E（ジャッキ用ブラケット付）	GF	2500～3000	150	672	301	166	200	110/120	945	K35-A N3	24.00	204303.001

記載以外の仕様についてはお問い合わせください。仕様は変更される場合があります。

KFGL (~3500kg)

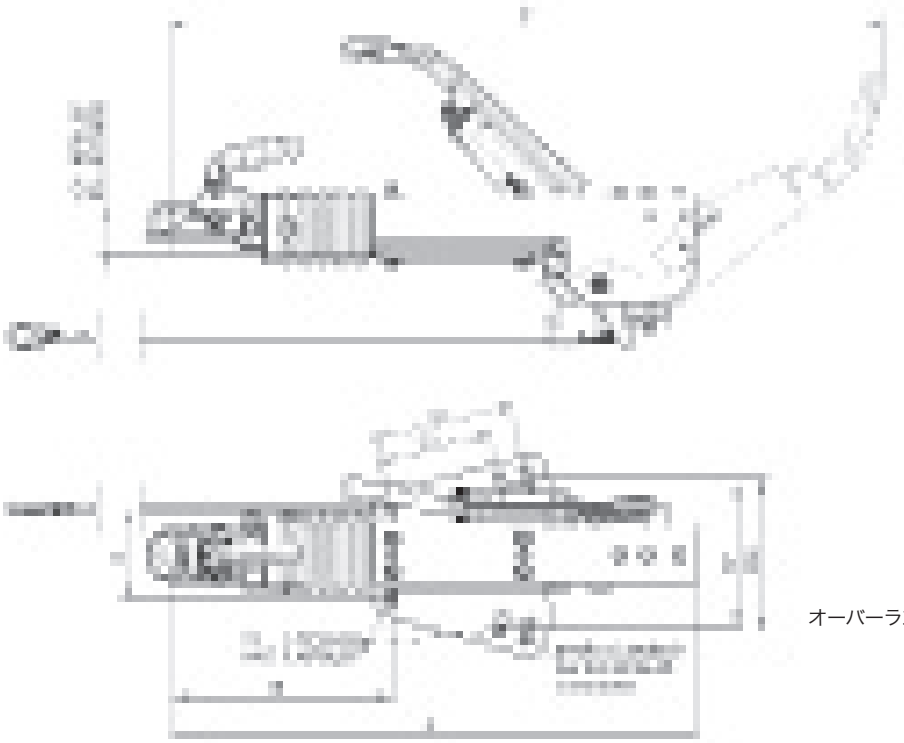

オーバーラン装置はトングの上部から取り付ける

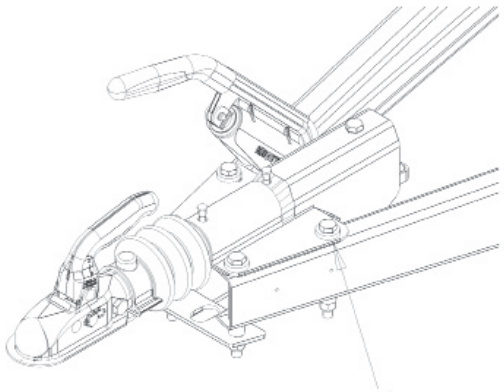

長穴の場合は必ずDIN7349またはそれに準ずる仕様
(t 最低 = 4mm) のワッシャーを使用すること
(製品には含まれていません)

オーバーラン装置は必ずトングの上部から取り付けてること

バージョン:
"GFH"

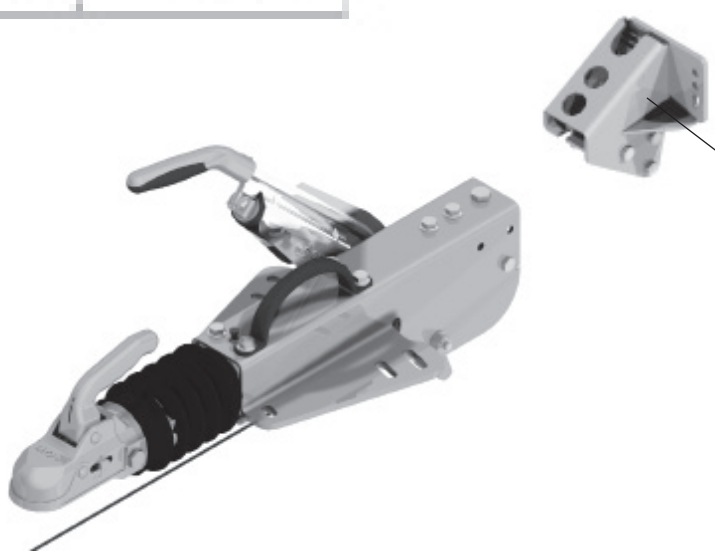

ジャッキ用ブラケット
(後付け可能)

タイプ	ハンドブレーキバージョン	許容総重量 (kg)	垂直静荷重 (kg)	A	B	C	D	E	F	カプラー	自重 (kg)	注文番号
KFGL35-A	GFH	2700~3500	150	774	324	166/207	206/225	120/140	1056	K35-C N3	29.00	204509.001
KFGL35-A	GFH	2700~3500	150	774	324	166/207	206/225	120/140	1056	DIN ヒッチリング	30.00	204509.003

製品名	自重 (kg)	注文番号
ジャッキ用ブラケット (KFGL35 ネジ留め用)	1.5	204534.001

記載以外の仕様についてはお問い合わせください。仕様は変更される場合があります。

KFGL（~3500kg）

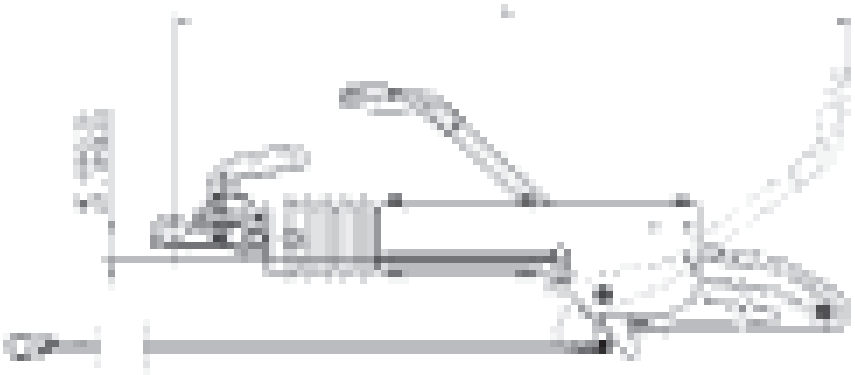

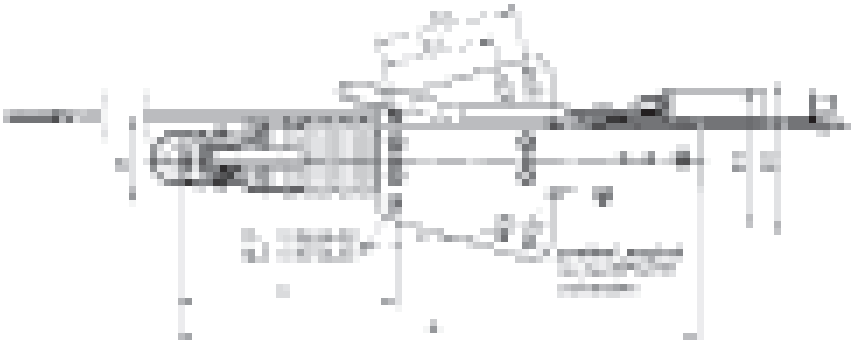

オーバーラン装置はトングの上部から取り付ける

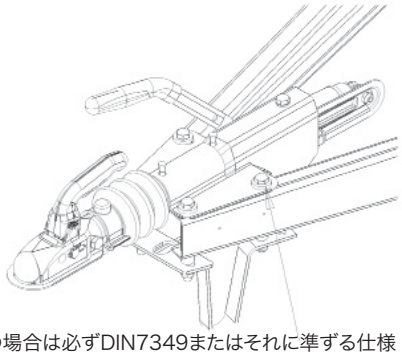

長穴の場合は必ずDIN7349またはそれに準ずる仕様
(t 最低 = 4mm) のワッシャーを使用すること
（製品には含まれていません）

オーバーラン装置はトングの下部から取り付ける

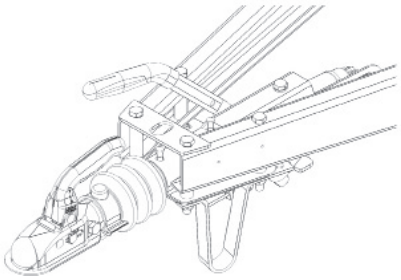

バージョン：
"GF"

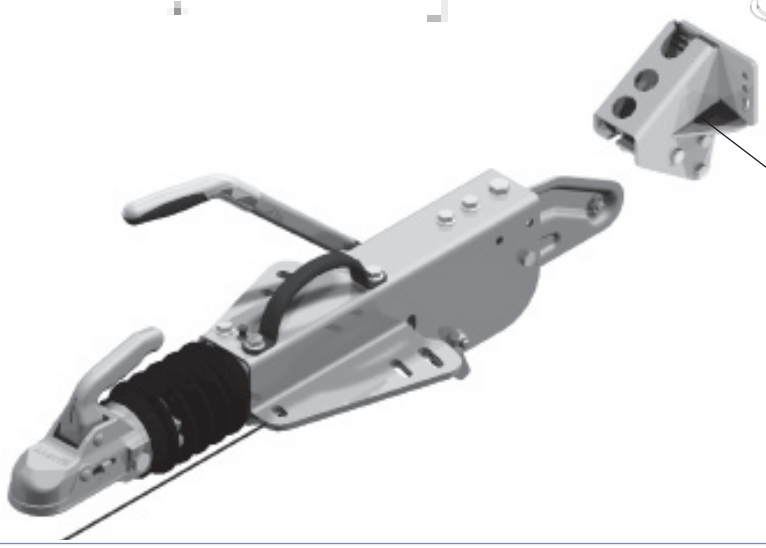

ジャッキ用ブラケット
（後付け可能）

タイプ	ハンドブレーキバージョン	許容総重量 (kg)	垂直静荷重 (kg)	A	B	C	D	E	F	カプラー	自重 (kg)	注文番号
KFGL35-A	GF	2700～3500	150	774	324	166/207	206/225	120/140	1056	K35-C N3	29.80	204530.001
KFGL35-A	GF	2700～3500	150	774	324	166/207	206/225	120/140	1056	DINヒッチリング	30.80	204530.003

製品名	自重 (kg)	注文番号
ジャッキ用ブラケット（KFGL35 ネジ留め用）	1.5	204534.001.001

記載以外の仕様についてはお問い合わせください。仕様は変更される場合があります。

KFG (~3500kg)

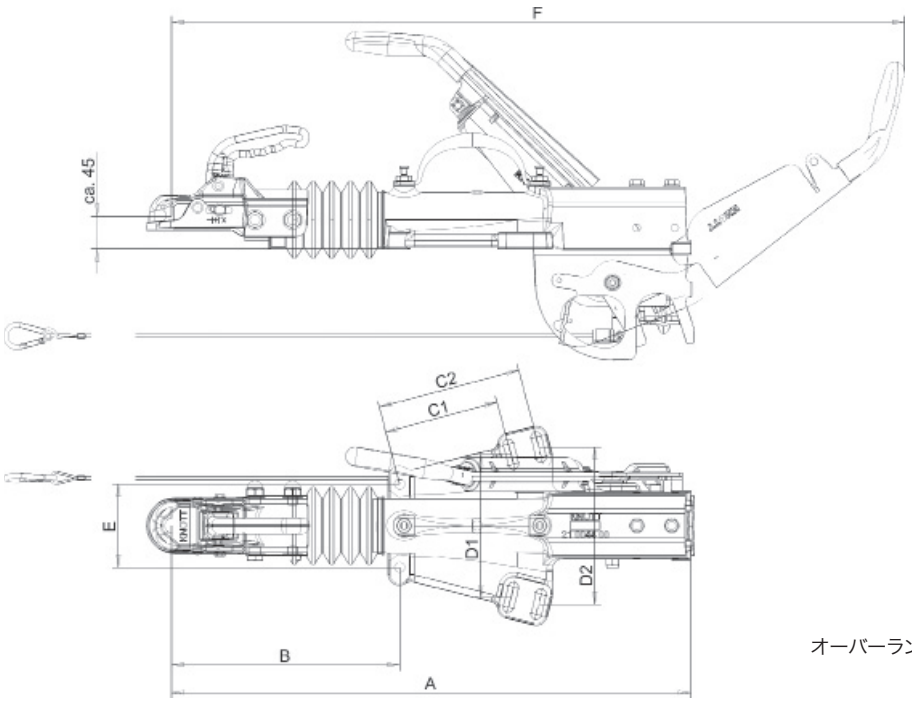

オーバーラン装置はトングの上部から取り付ける

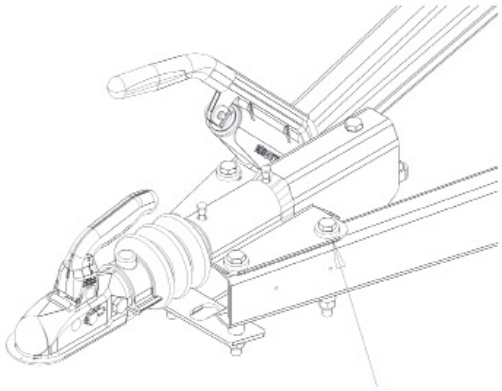

長穴の場合は必ずDIN7349またはそれに準ずる仕様
(t 最低 = 4mm) のワッシャーを使用すること
(製品には含まれていません)

オーバーラン装置は必ずトングの上部から取り付けること

バージョン:
"GFH"

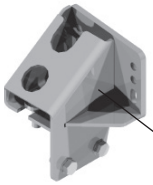

ジャッキ用ブラケット
(後付け可能)

タイプ	ハンドブレーキバージョン	許容総重量 (kg)	垂直静荷重 (kg)	A	B	C1/C2	D	E	F	カプラー	自重 (kg)	注文番号
KFG30-A	GFH	1600~3000	150	685	300	166/---	210/---	120	990	K35-C N3	25.00	204554.001
KFG35-D	GFH	2700~3500	150	746	328	166/207	200/225	120	1054	K35-C N3	29.00	204464.002
KFG35-D	GFH	2700~3500	150	728	322	166/207	200/225	120	1031	DINヒッチリング	30.00	204464.003

製品名	自重 (kg)	注文番号
ジャッキ用ブラケット (KFG30 ネジ留め用)	2.30	204789.001
ジャッキ用ブラケット (KFG35 ネジ留め用)	2.40	204790.001

記載以外の仕様についてはお問い合わせください。仕様は変更される場合があります。

KFG (~3500kg)

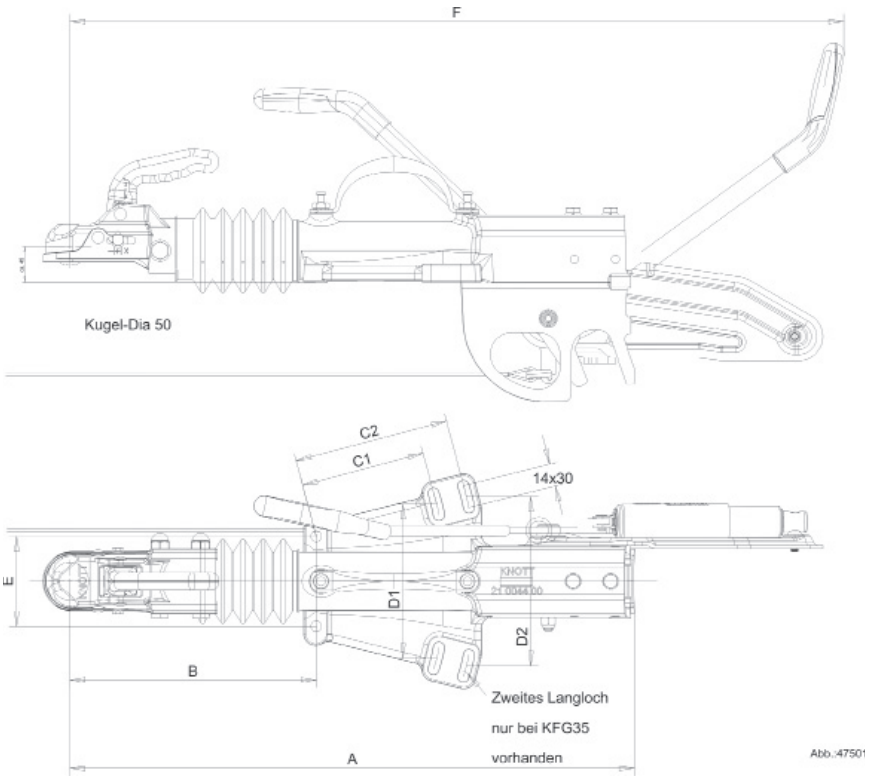

オーバーラン装置はトングの上部から取り付ける

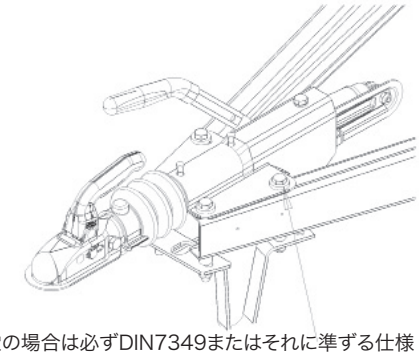

長穴の場合は必ずDIN7349またはそれに準ずる仕様
(t 最低 = 4mm) のワッシャーを使用すること
(製品には含まれていません)

オーバーラン装置はトングの下部から取り付ける

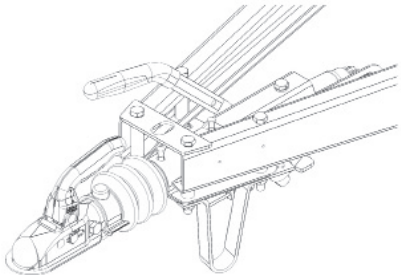

バージョン:
"GF"

タイプ	ハンドブレーキバージョン	許容総重量 (kg)	垂直静荷重 (kg)	A	B	C1/C2	D	E	F	カプラー	自重 (kg)	注文番号
KFG30-A	GF	1600～3000	150	670	298	166/---	210/---	120	988	K35-C N3	24.50	202350.004
KFG30-A (ジャッキ用ブラケット付)	GF	1600～3000	150	670	298	166/---	210/---	120	988	K35-C N3	26.50	202369.005
KFG35-D	GF	2700～3500	150	728	322	166/207	200/225	120	1031	K35-C N3	29.50	203090.001
KFG35-D (ジャッキ用ブラケット付)	GF	2700～3500	150	728	322	166/207	200/225	120	1031	K35-C N3	31.50	202503.003
KFG35-D	GF	2700～3500	150	728	322	166/207	200/225	120	1031	DINヒッチリング	30.50	203090.003
KFG35-D (ジャッキ用ブラケット付)	GF	2700～3500	150	728	322	166/207	200/225	120	1031	DINヒッチリング	32.50	202503.004

製品名	自重 (kg)	注文番号
ジャッキ用ブラケット (KFG30 ネジ留め用)	2.30	204789.001
ジャッキ用ブラケット (KFG35 ネジ留め用)	2.40	204790.001

記載以外の仕様についてはお問い合わせください。仕様は変更される場合があります。

KRV（~3500kg）

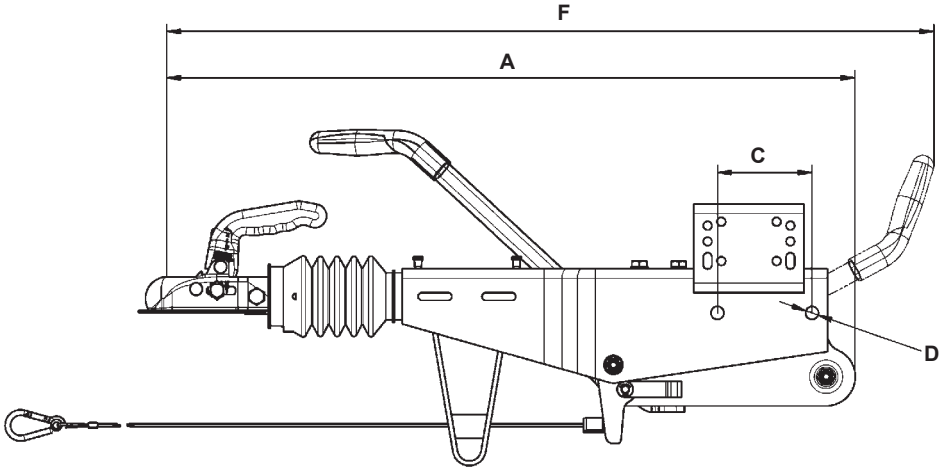

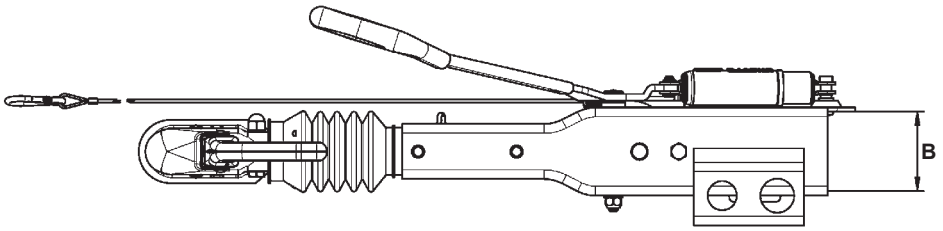

KRV7.5~KRV17

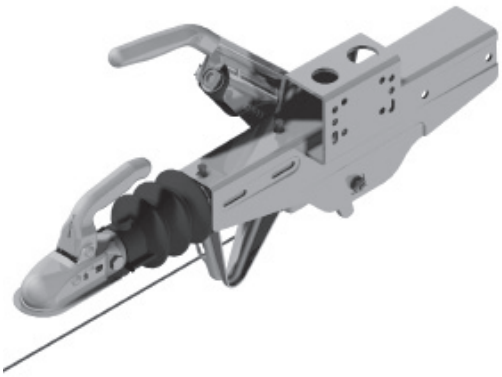

KRV20~KRV35

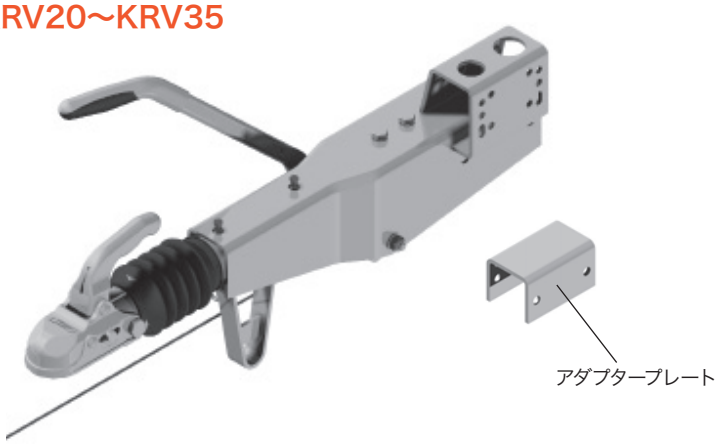

タイプ	ハンドブレーキバージョン	許容総重量 (kg)	垂直静荷重 (kg)	A	B	C	D	F	カプラー	自重 (kg)	注文番号
KRV7.5-C	GFH	375~750	75	819	60	120	13	940	KK14-B N3	17.00	205612.001
KRV7.5-C	GFH	375~750	75	819	70	120	13	940	KK14-B N3	17.20	205612.002
KRV13-E	GFH	750~1400	100	819	60	120	13	940	KK14-B N3	17.00	205613.001
KRV13-E	GFH	750~1400	100	819	70	120	13	940	KK14-B N3	17.20	205613.002
KRV17-C	GFH	1100~1700	100	819	70	120	13	940	K20-B N3	17.40	205614.001
KRV20-A1	GF	1100~2000	100	878	80	120	16.5	974	K20-B N3	20.20	204607.001
KRV20-A	GF	1100~2000	100	878	100	120	16.5	974	K20-B N3	20.80	204597.001
KRV30-B	GF	1600~3000	150	934	100	120	16.5	987	K35-A N3	22.50	203992.001
KRV35-A	GF	2700~3500	150	1010	120	105 / 105	16.5(3x)	1037	K35-C N3	26.00	203995.001

製品名	重量 (kg)	注文番号
アダプタープレート（KRV20 および KRV30 のコネクター80用）	2.50	203643.001

記載以外の仕様についてはお問い合わせください。仕様は変更される場合があります。

KRVD（ストレート／～3500kg）

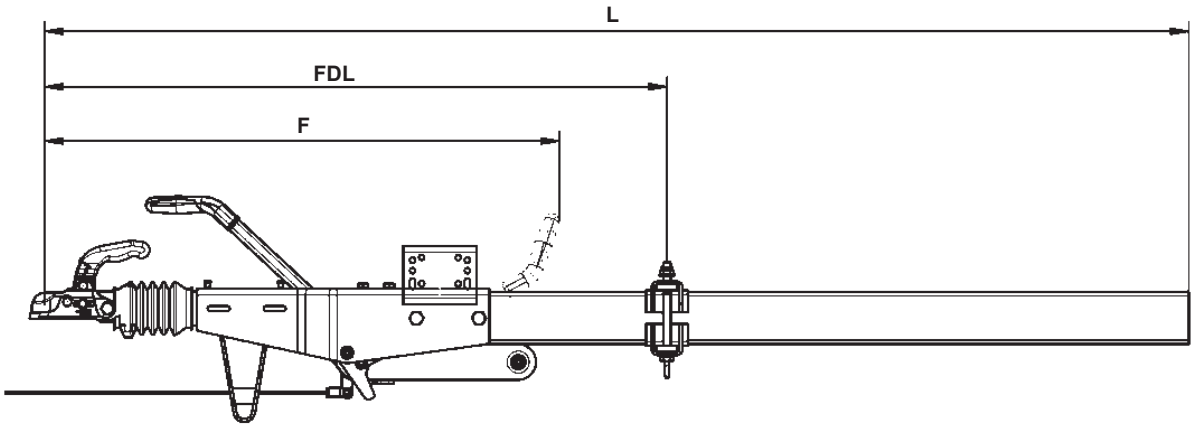

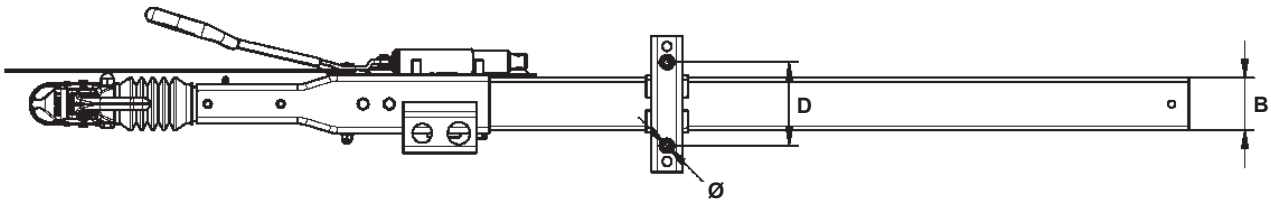

KRVD7.5～KRVD17

KRVD20～KRVD35

タイプ	ハンドブレーキバージョン	許容総重量(kg)	垂直静荷重(kg)	B	D	Ø	F	L	総重量最大時のFDL長	カプラー	自重(kg)	注文番号
KRVD7.5	GFH	375～750	75	60x60x4	115	13	940	2664	1408	KK14-B N3	30.40	205963.001
KRVD14	GFH	750～1400	100	70x70x4	160	13	940	2664	1169	KK14-B N3	32.80	205964.001
KRVD17	GFH	1100～1700	100	70x70x5	160	13	940	2664	1158	K20-B N3	35.80	205965.001
KRVD20	GF	1100～2000	100	100x100x4	160	15	974	2678	1618	K20-B N3	43.60	205966.001
KRVD26	GF	1600～2600	150	100x100x4	160	15	987	2693	1245	K35-A N3	45.20	205967.001
KRVD30	GF	1600～3000	150	100x100x5	160	15	987	2693	1419	K35-A N3	50.90	205968.001
KRVD35	GF	2700～3500	150	120x120x5	160	15	1037	2743	1755	K35-C N3	60.80	205969.001

記載以外の仕様についてはお問い合わせください。仕様は変更される場合があります。

KRVD（クランク／～2000kg）

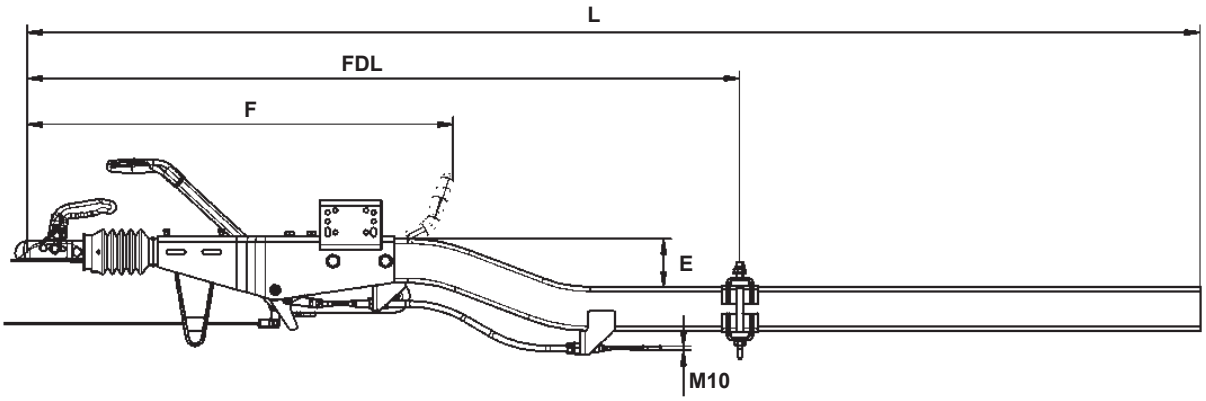

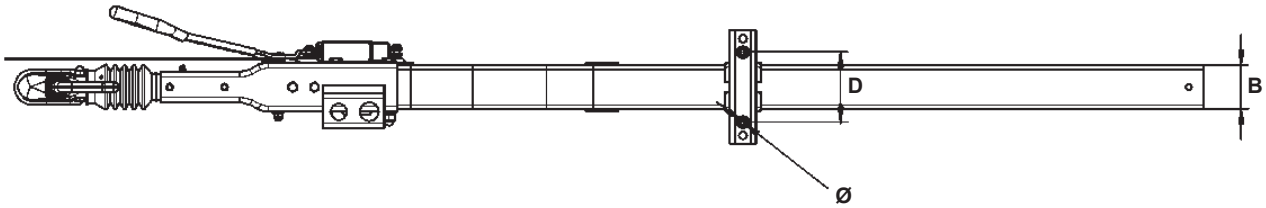

KRVD7.5～KRVD17

KRVD20～KRVD35

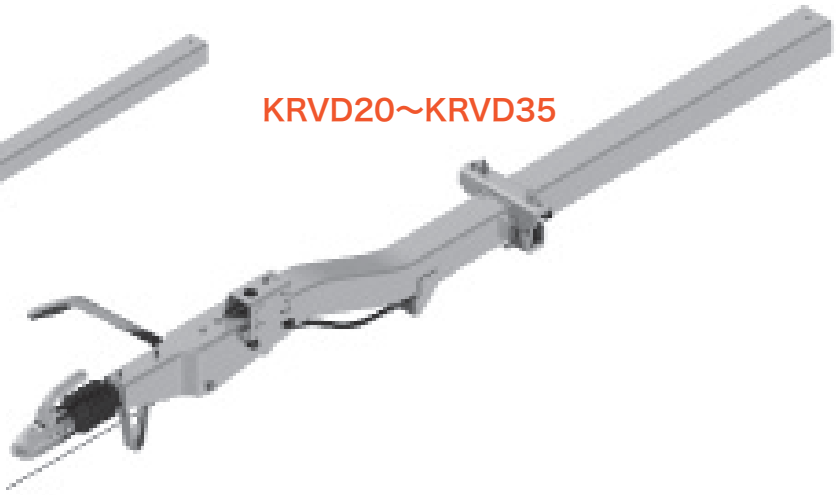

タイプ	ハンドブレーキバージョン	許容総重量(kg)	垂直静荷重(kg)	B	D	Ø	E	F	L	総重量最大時のFDL長	カプラー	自重(kg)	注文番号
KRVD7.5（クランク）	GFH	375～750	75	60x60x4	115	13	110	940	2664	1408	KK14-B N3	30.50	205970.001
KRVD14（クランク）	GFH	750～1400	100	70x70x4	160	13	110	940	2664	1169	KK14-B N3	33.00	205971.001
KRVD17（クランク）	GFH	1100～1700	100	70x70x5	160	13	110	940	2664	1158	K20-B N3	36.00	205972.001
KRVD20（クランク）	GF	1100～2000	100	100x100x4	160	15	160	974	2678	1618	K20-B N3	43.80	205973.001

記載以外の仕様についてはお問い合わせください。仕様は変更される場合があります。

KR（クランク／～3000kg）

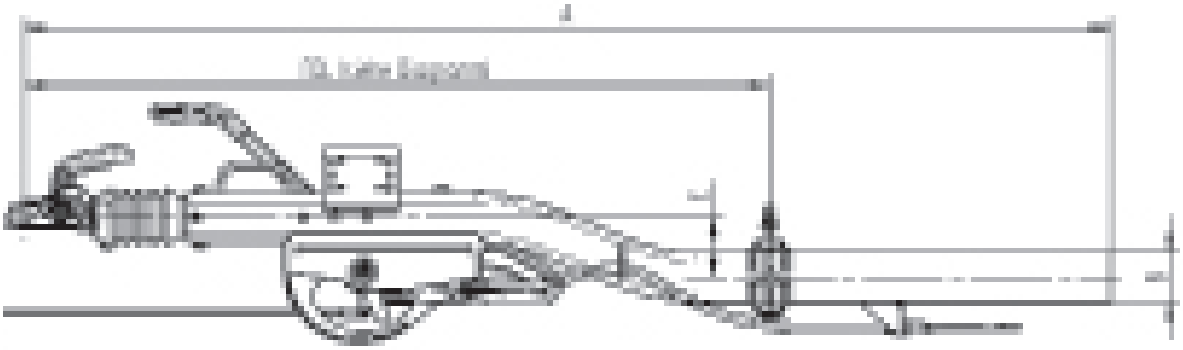

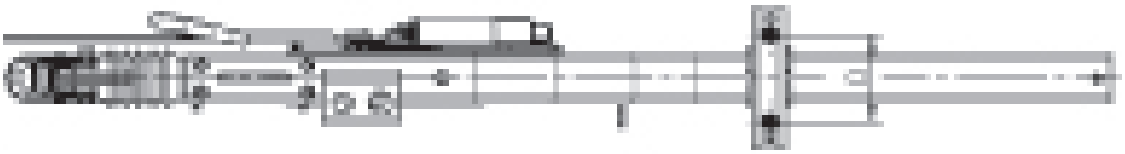

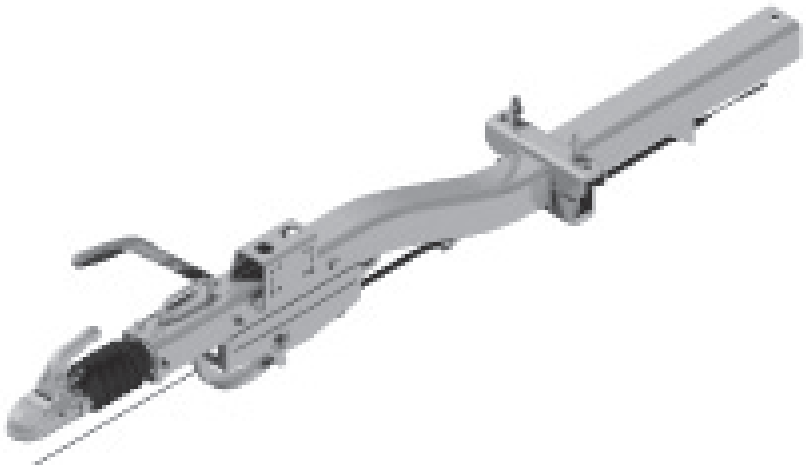

タイプ	ハンドブレーキバージョン	許容総重量(kg)	垂直静荷重(kg)	A	B	D	E	L	総重量最大時のFDL長	カプラー	自重(kg)	注文番号
KR30-A1	GF	1500～2600	150	2500	90x90x6.3	160	110	2664	1658	K27-A N3	72.00	203363.005
KR30-B1	GF	2500～3000	150	2500	90x90x6.3	160	110	2664	1436	K35-A N3	72.00	203363.006

記載以外の仕様についてはお問い合わせください。仕様は変更される場合があります。

KR（取外し可能／～3000kg）

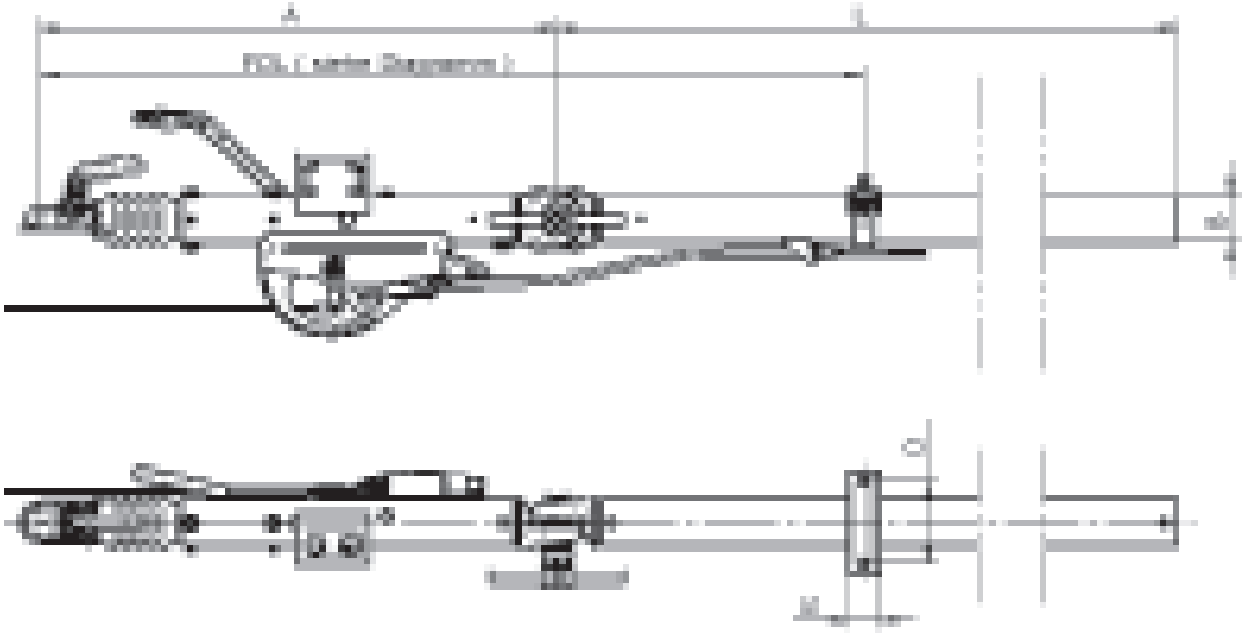

タイプ	ハンドブレーキバージョン	許容総重量 (kg)	垂直静荷重 (kg)	A	L	B	D	総重量最大時のFDL長	カプラー	自重 (kg)	注文番号
KR13/82-CA	GF	750～1300	100	945	2500	Ø 82.5x5	160	1396	KK14-B N3	63.00	203699.001
KR20-A14	GF	1100～2000	100	1000	2500	Ø 88.9x6.3	160	1201	KK14-B N3	81.00	203461.001
KR30-A1	GF	1500～2600	150	1050	2500	90x90x6.3	160	1681	K20-B N3	98.00	203770.001
KR30-B1	GF	2500～3000	150	1050	2500	90x90x6.3	160	1457	K20-B N3	98.00	203770.002

記載以外の仕様についてはお問い合わせください。仕様は変更される場合があります。

KHA (~3500kg)

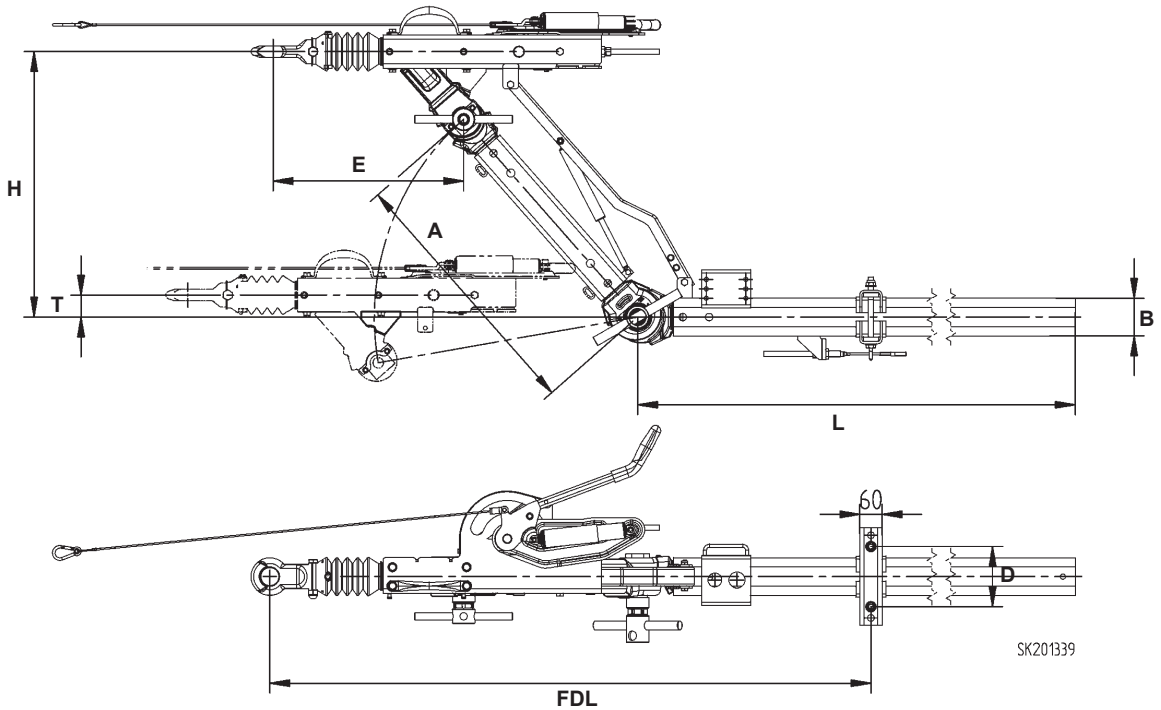

KHA13~KHA20

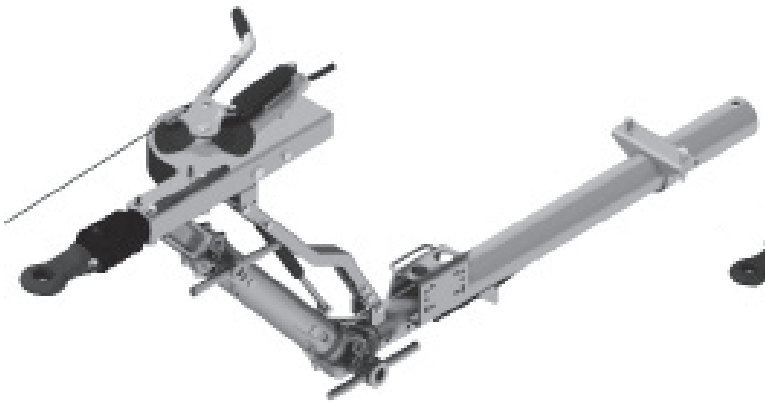

KHA30~KHA35

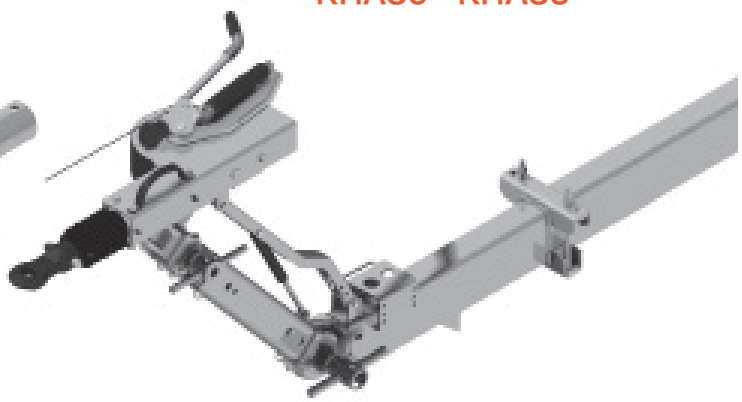

タイプ	バージョン	許容総重量 (kg)	垂直静荷重 (kg)	L	A	B	D	E	H	T	総重量最大時のFDL長	カプラー	自重 (kg)	注文番号
KHA13	B3.5.13	750~1300	100	2500	600	Ø 88.9x8	160	500	613	55	1808	KK14-B N3	99.00	202536.002
KHA13	B3.5.13	750~1300	100	2500	600	Ø 88.9x8	160	500	613	55	1808	DINヒッチリング	102.00	202536.003
KHA20	B2.4.22	1100~2000	100	2500	500	Ø 101.6x10	160	475	688	38	2024	K20-B N3	126.00	202355.004
KHA20	B4.4.22	1100~2000	100	2500	700	Ø 101.6x10	160	475	688	38	1689	K20-B N3	130.00	202357.004
KHA20	B2.4.22	1100~2000	100	2500	500	Ø 101.6x10	160	475	688	38	2024	DINヒッチリング	129.00	202355.002
KHA20	B4.4.22	1100~2000	100	2500	700	Ø 101.6x10	160	475	688	38	1689	DINヒッチリング	133.00	202357.002
KHA30-A	B4.3.26	1500~2600	150	2500	700	100x100x8	160	515	705	54	1572	DINヒッチリング	161.00	202605.002
KHA30-B	B3.5.35	2500~3000	150	2500	600	100x100x8	160	515	630	54	1566	DINヒッチリング	157.50	202588.002
KHA35	B2.5.35	2700~3500	150	2500	500	100x100x8	160	515	560	98	1408	DINヒッチリング	162.50	202594.002
KHA35	B4.3.35	2700~3500	150	2500	700	160x90x6.3	160	515	745	90	2194	DINヒッチリング	169.00	202586.001

記載以外の仕様についてはお問い合わせください。仕様は変更される場合があります。

KHD（～3500kg）

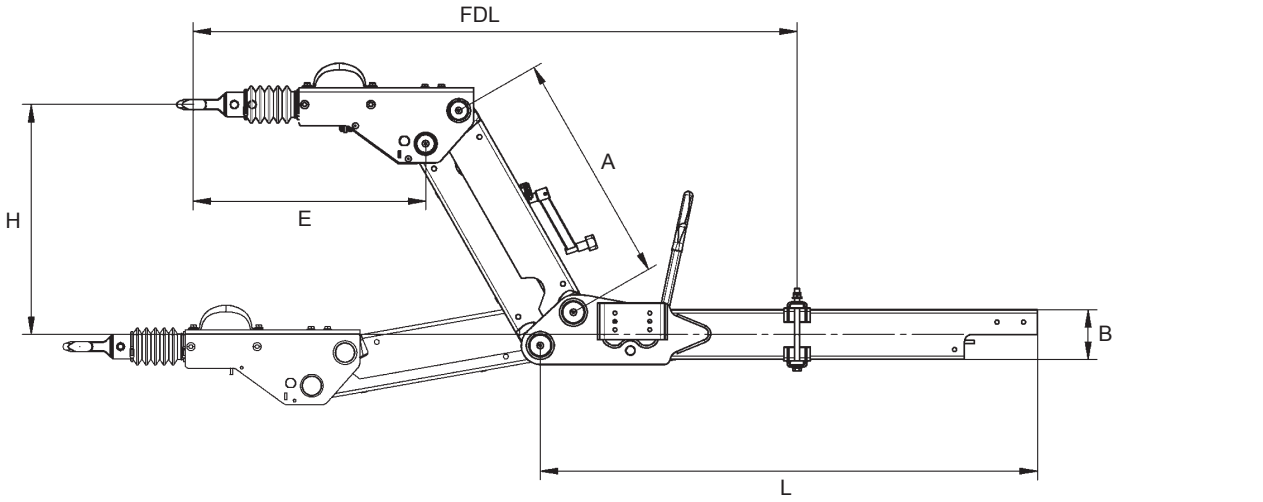

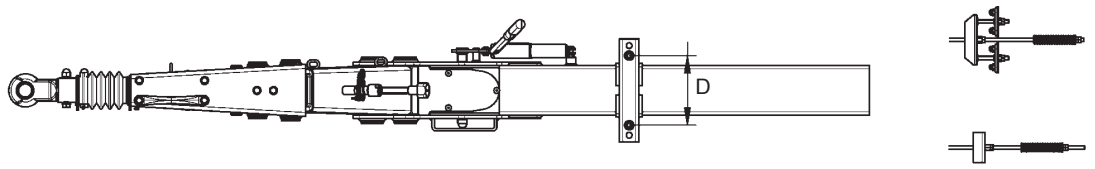

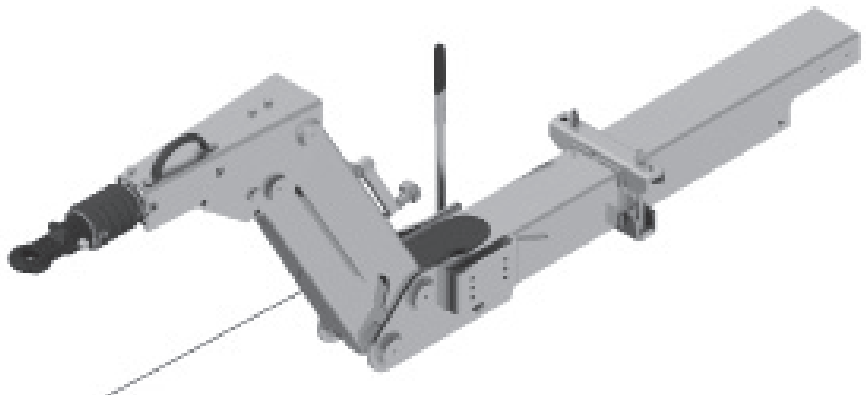

タイプ	許容総重量 (kg)	垂直静荷重 (kg)	L	A	B	D	E	H	総重量最大時のFDL長	トレーラー	ホイールブレーキ	カプラー	自重 (kg)	注文番号
KHD15	800～1500	100	2000	700	90x90x6.3	160	641	704	2750	シングルアクスル	200x50 ; 250x40	K20-B N3	92.00	707780.011
KHD15	800～1500	100	2000	700	90x90x6.3	160	641	704	2750	シングルアクスル	200x50 ; 250x40	DINヒッチリング	94.00	707780.004
KHD25	1600～2500	150	2000	700	120x120x6.0	180	677	725	2447	シングルアクスル	250x40	K27-A N3	133.00	709310.028
KHD25	1600～2500	150	2000	700	120x120x6.0	180	677	725	2447	シングルアクスル	250x40	DINヒッチリング	135.00	709310.006
KHD25	1600～2500	150	2000	700	120x120x6.0	180	677	725	2447	シングルアクスル	300x60	K27-A N3	133.00	709310.061
KHD25	1600～2500	150	2000	700	120x120x6.0	180	677	725	2447	シングルアクスル	300x60	DINヒッチリング	135.00	709310.039
KHD25	1600～2500	150	2000	700	120x120x6.0	180	677	725	2447	タンデム	200x50 ; 250x40	K27-A N3	133.00	709310.094
KHD25	1600～2500	150	2000	700	120x120x6.0	180	677	725	2511	タンデム	200x50 ; 250x40	DINヒッチリング	135.00	709310.072
KHD35	2500～3500	150	2000	700	150x150x5	210	688	734	2511	シングルアクスル	300x60	K35-C N3	167.00	706800.028
KHD35	2500～3500	150	2000	700	150x150x5	210	688	734	2511	シングルアクスル	300x60	DINヒッチリング	169.00	706800.006
KHD35	2500～3500	150	2000	700	150x150x5	210	688	734	2511	タンデム	200x50 ; 250x40	K35-C N3	167.00	706800.094
KHD35	2500～3500	150	2000	700	150x150x5	210	688	734	2511	タンデム	200x50 ; 250x40	DINヒッチリング	169.00	706800.072

記載以外の仕様についてはお問い合わせください。仕様は変更される場合があります。

KHD アクセサリー

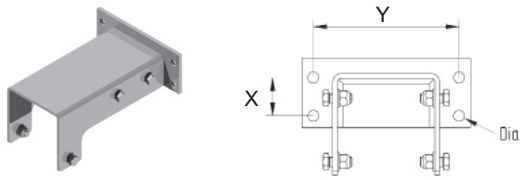

製品名	オーバーラン装置タイプ	直径	Y	X	自重 (kg)	注文番号
フランジ	KHD15	13	172	60	3.00	707197.001
フランジ	KHD25	14.5	190	50	4.80	709184.001
フランジ	KHD35	14.5	190	50	5.40	706737.001

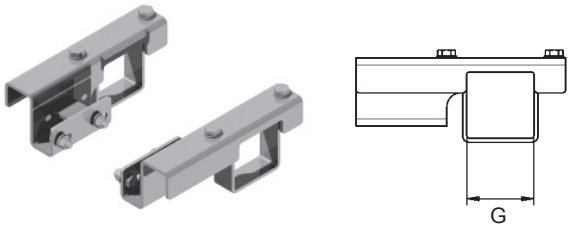

製品名	オーバーラン装置タイプ	G	自重 (kg)	注文番号
アクスルジョイント	KHD15	80x80	3.50	720210.001
アクスルジョイント	KHD15	Ø 81	3.20	720250.001
アクスルジョイント	KHD15	95x95	4.10	720240.001
アクスルジョイント	KHD15	Ø 103	3.70	720230.001
アクスルジョイント	KHD25-35	80x80	7.00	706393.001
アクスルジョイント	KHD25-35	95x95	7.40	706396.001
アクスルジョイント	KHD25-35	Ø 103	7.80	706401.001
アクスルジョイント	KHD25-35	110x110	8.00	706500.001

KHD 15

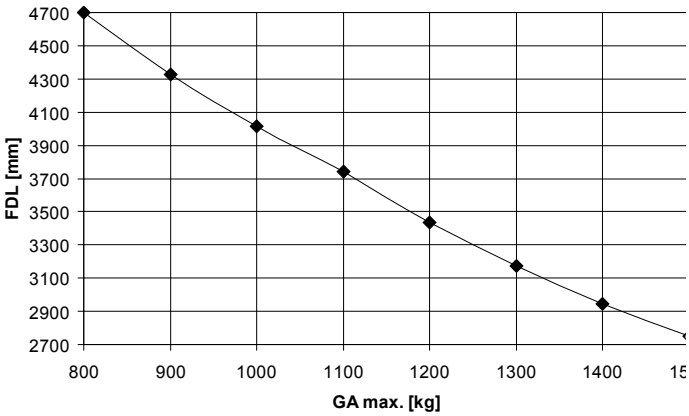

KHD 25

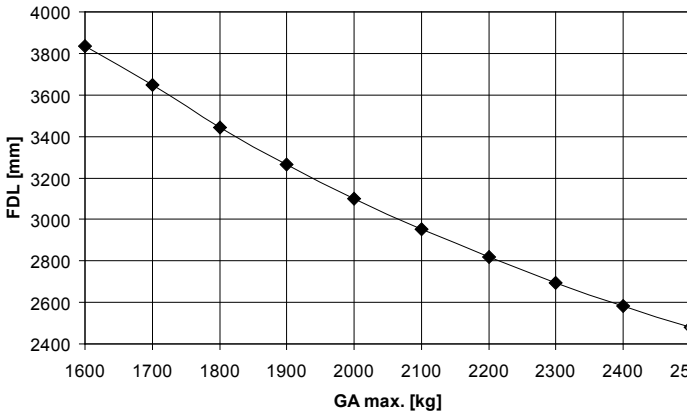

KHD 35

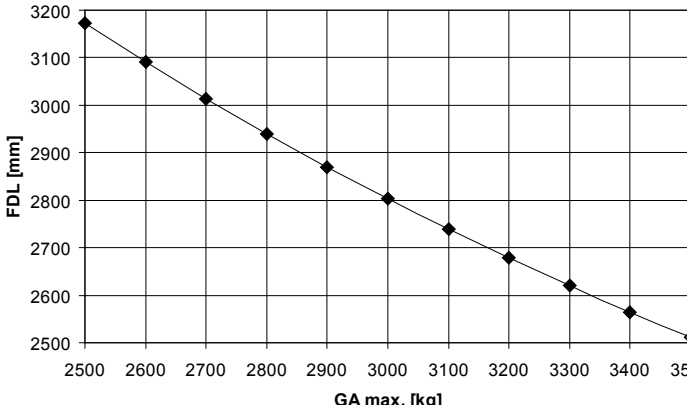

記載以外の仕様についてはお問い合わせください。仕様は変更される場合があります。

KRVD7.5

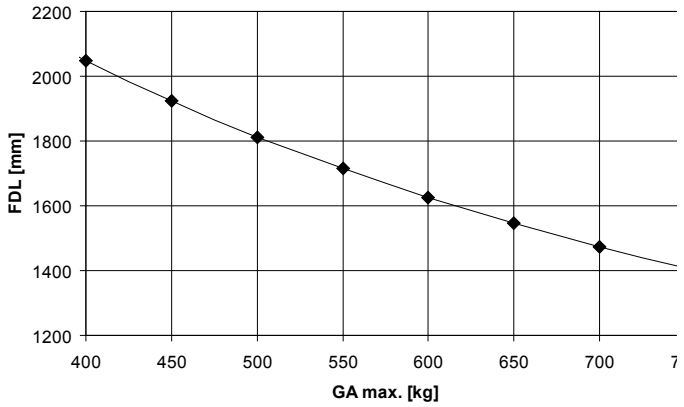

KRVD14

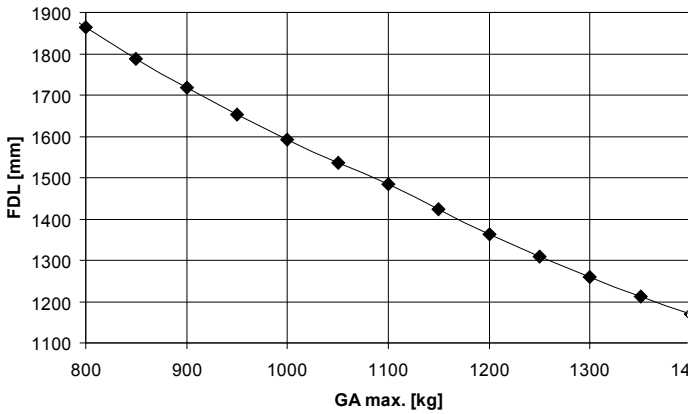

KRVD17

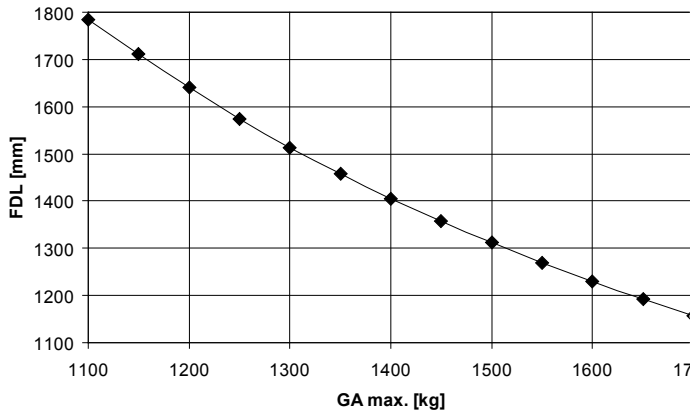

KRVD20

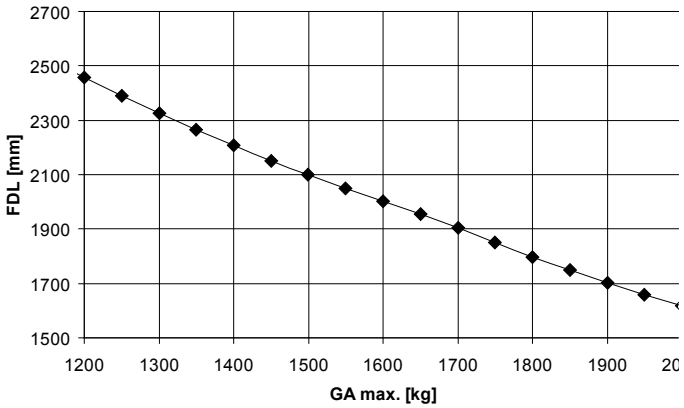

KRVD26

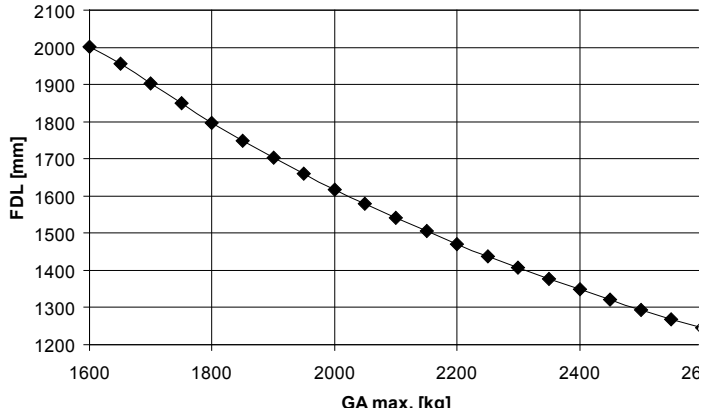

KRVD30

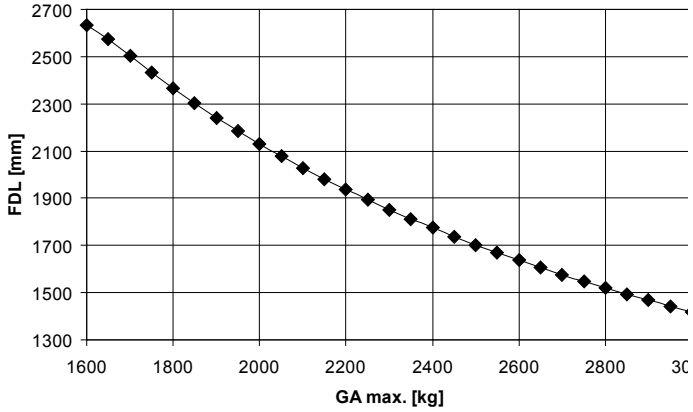

KRVD35

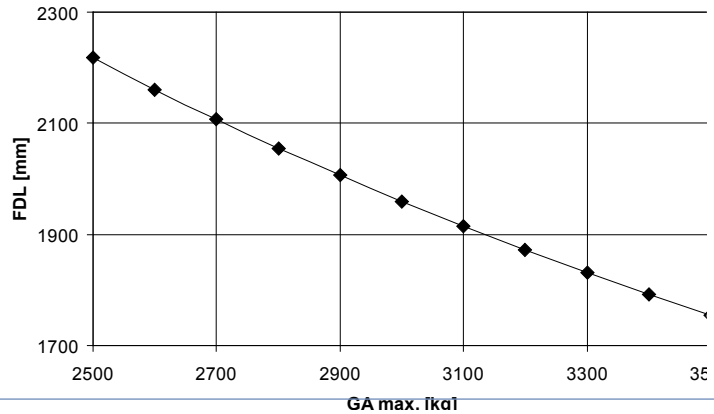

KRVD7.5（クランク）

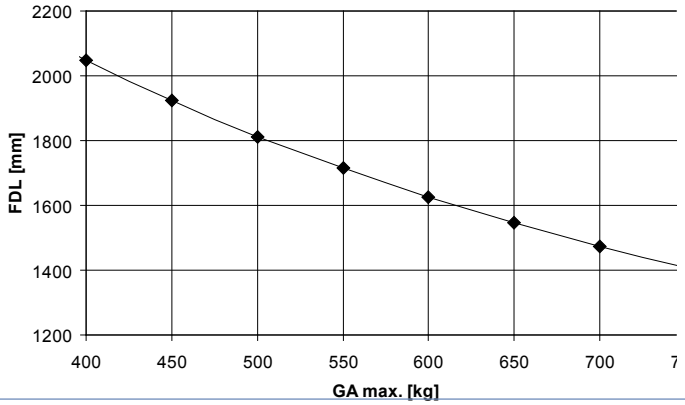

記載以外の仕様についてはお問い合わせください。仕様は変更される場合があります。

KRVD14（クランク）

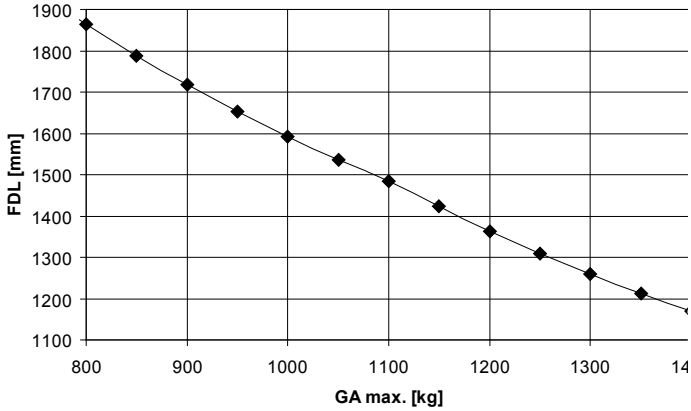

KRVD17（クランク）

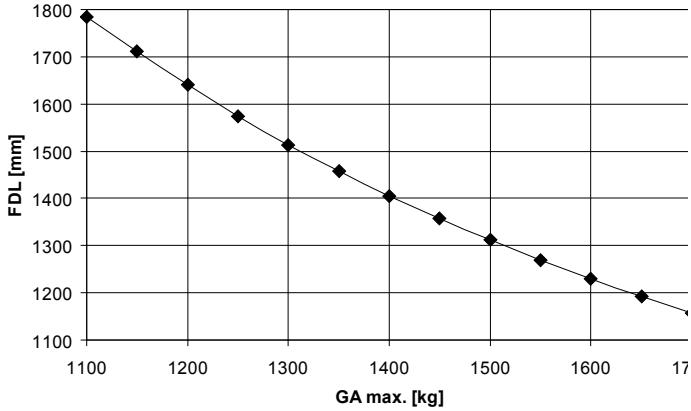

KRVD20（クランク）

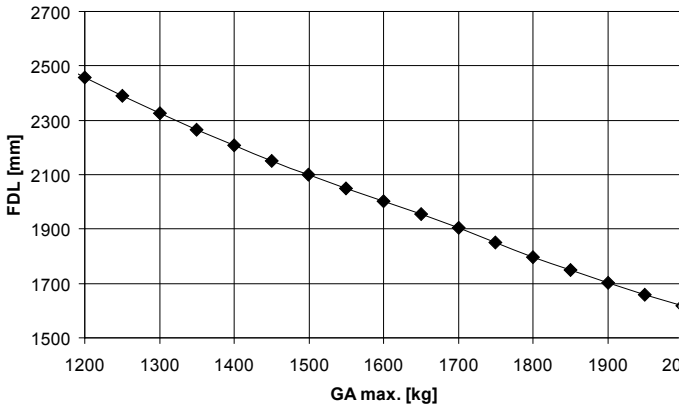

KR30-A1（クランク）

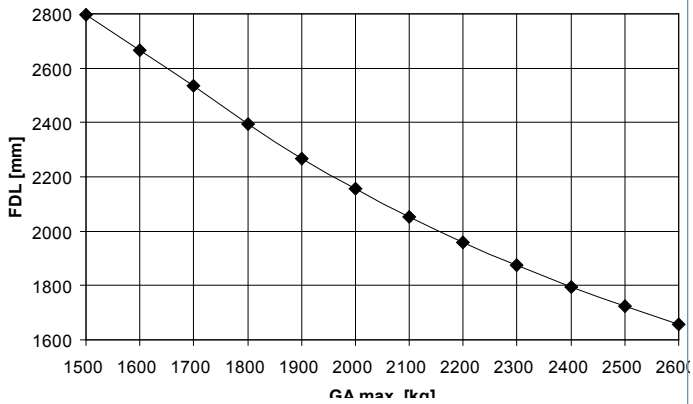

KR30-B1（クランク）

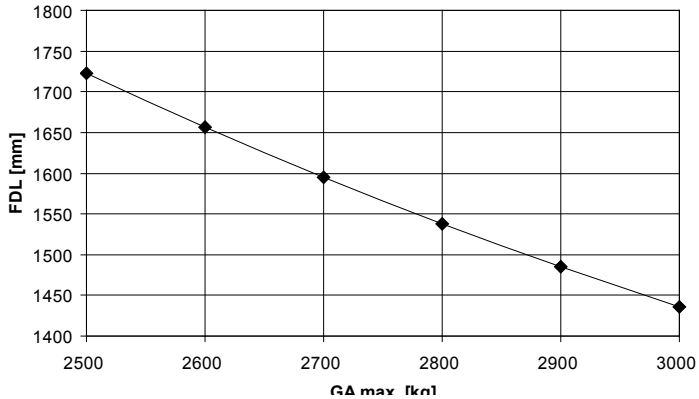

KR 13/82-CA（取外し可能）

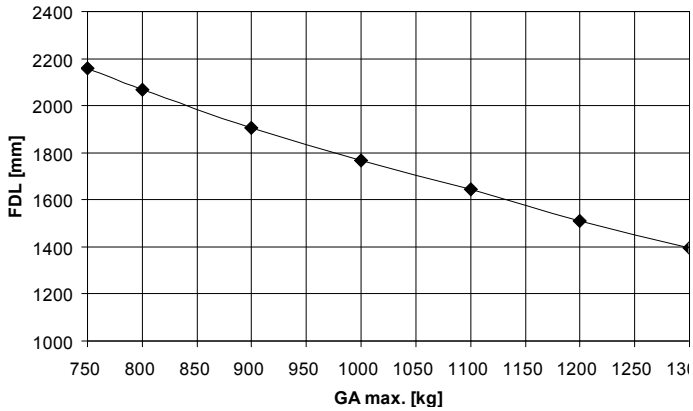

KR20-A14（取外し可能）

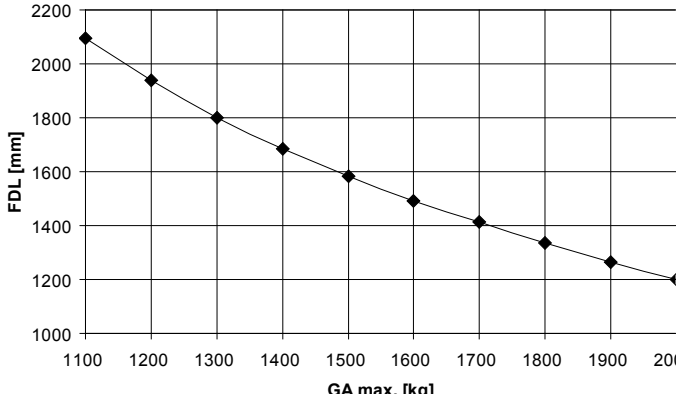

KR30-A1（取外し可能）

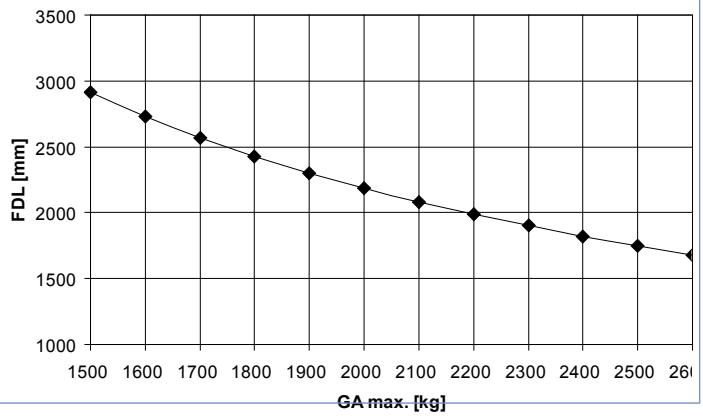

記載以外の仕様についてはお問い合わせください。仕様は変更される場合があります。

KR30-B1（取外し可能）

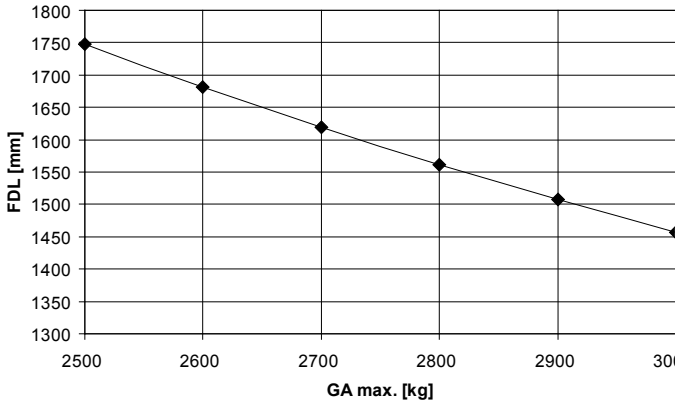

KHA13 バージョン B3.5.13

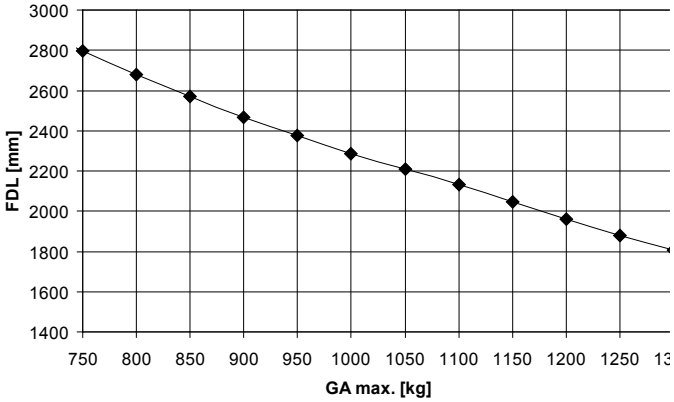

KHA20 バージョン B2.4.22

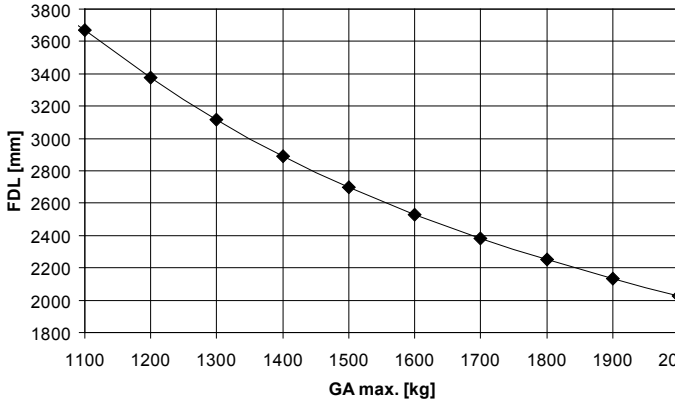

KHA20 バージョン B4.4.22

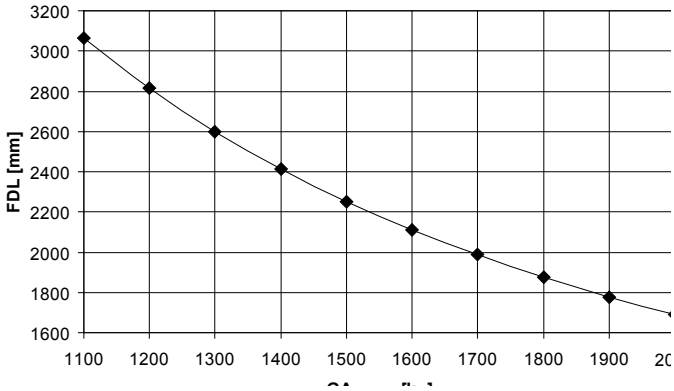

KHA30 バージョン B4.3.26

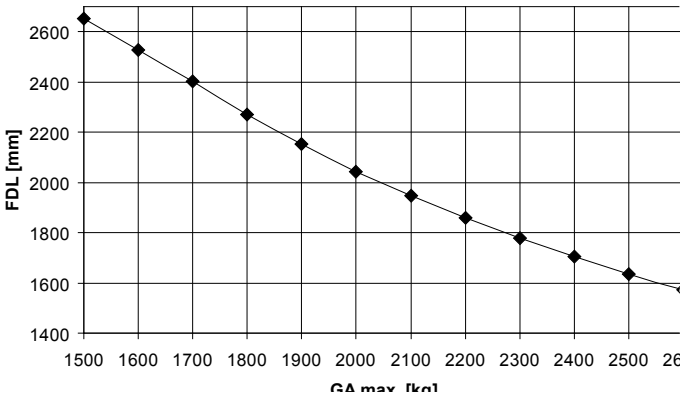

KHA30 バージョン B3.5.35

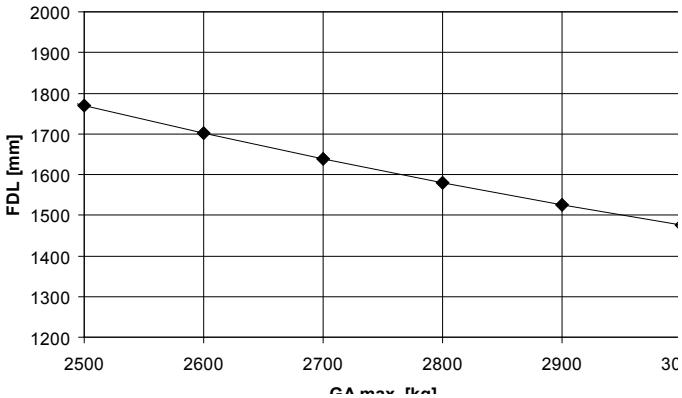

KHA35 バージョン B2.5.35

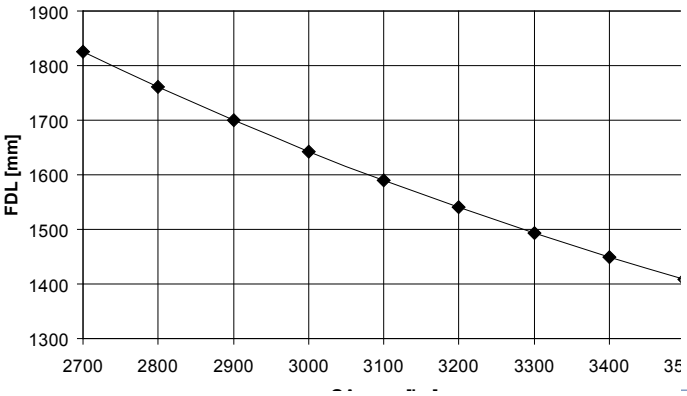

KHA35 バージョン B4.3.35

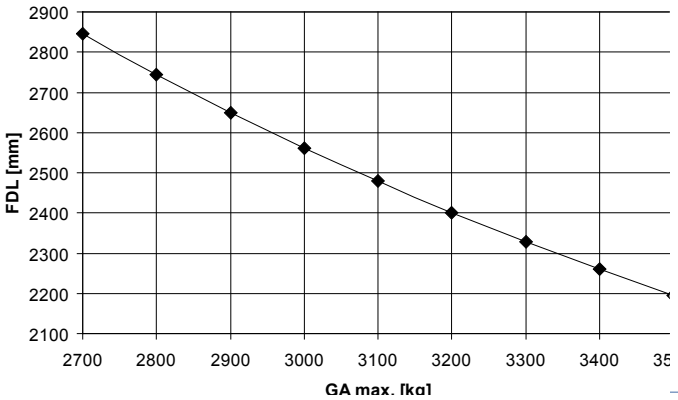

記載以外の仕様についてはお問い合わせください。仕様は変更される場合があります。

シャーシバー ZHL (～3500kg)

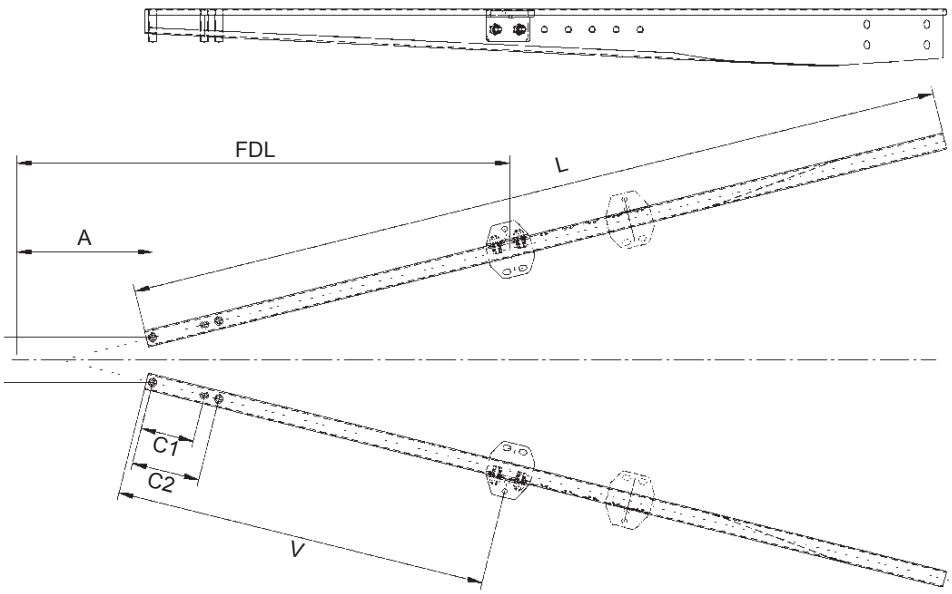

タイプ	バージョン	トレーラー総重量範囲 (kg)	総重量最大時のFDL (mm)	垂直静荷重 (kg)	A (mm)	L (mm)	C1/C2 (mm)	V 最小／最大	重量 kg	注文番号
ZHL15	A1	1600	1210	100	max. 330	2000	130/166	910 / 1210	18.00	205935.001
ZHL15	A1	1600	1510	100	max. 330	2500	130/166	1210 / 1510	28.50	205935.002
ZHL20	A1	2100	1210	100	max. 330	2000	166/---	910 / 1210	25.00	205937.001
ZHL20	A1	2100	1510	100	max. 330	2500	166/---	1210 / 1510	29.60	205937.002
ZHL27	A	3200	1400	150	max. 330	2000	166/207	1100 / 1400	30.00	201026.001
ZHL27	A	3200	1700	150	max. 330	2500	166/207	1400 / 1700	40.00	201026.003
ZHL35	A	3500	1430	150	max. 330	2000	166/207	1100 / 1400	42.00	201028.001
ZHL35	A	3500	1750	150	max. 330	2500	166/207	1450 / 1750	51.00	201028.002
サポート足付きトングブラケット									0.55	407889.001
スクエアアクスルチューブ(80x80)用 コネクターキット "M"									8.00	29531.01
ラウンドアクスルチューブ(80x80)用 コネクターキット "M"									11.00	402777.001

記載以外の仕様についてはお問い合わせください。仕様は変更される場合があります。

シャーシバー チャート

ZHL15 バージョン A1

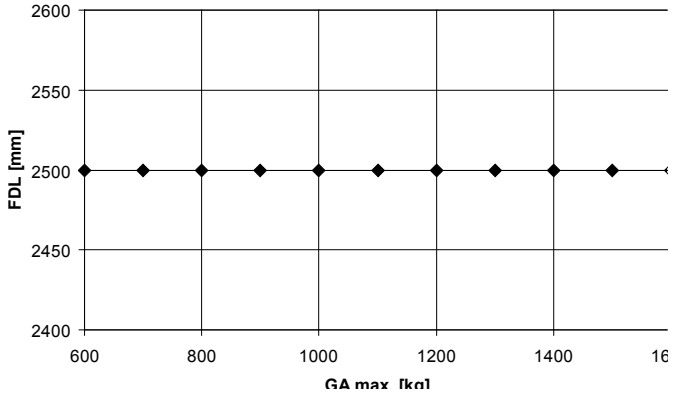

ZHL20 バージョン A1

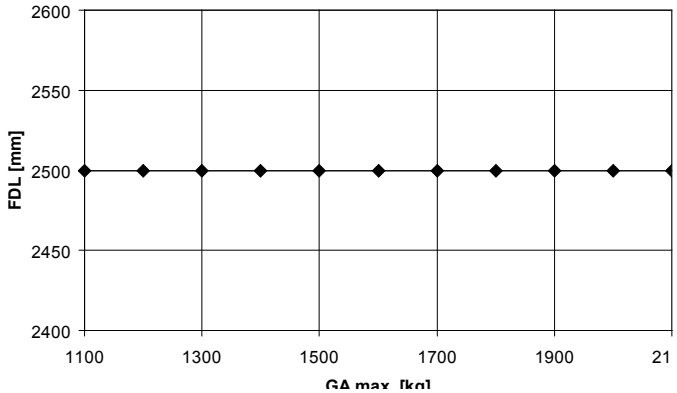

ZHL27 バージョン A

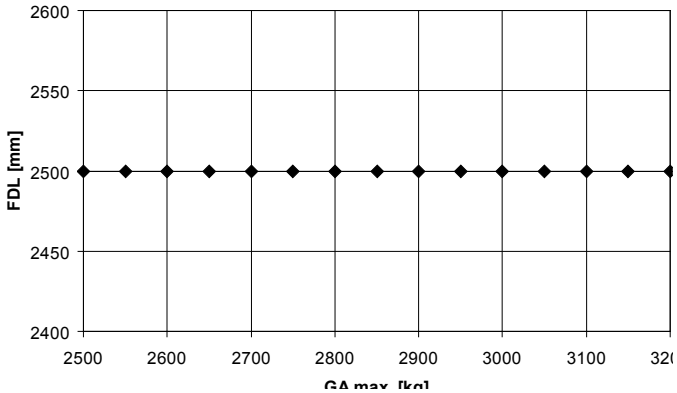

ZHL35 バージョン A

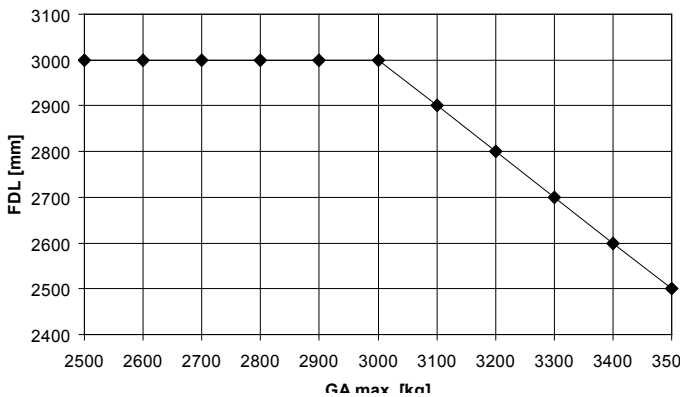

記載以外の仕様についてはお問い合わせください。仕様は変更される場合があります。

アクスル（ブレーキ付／450〜750kg）

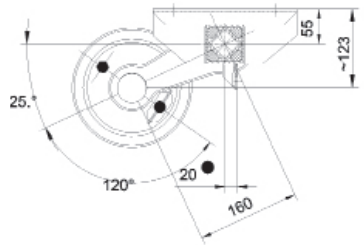

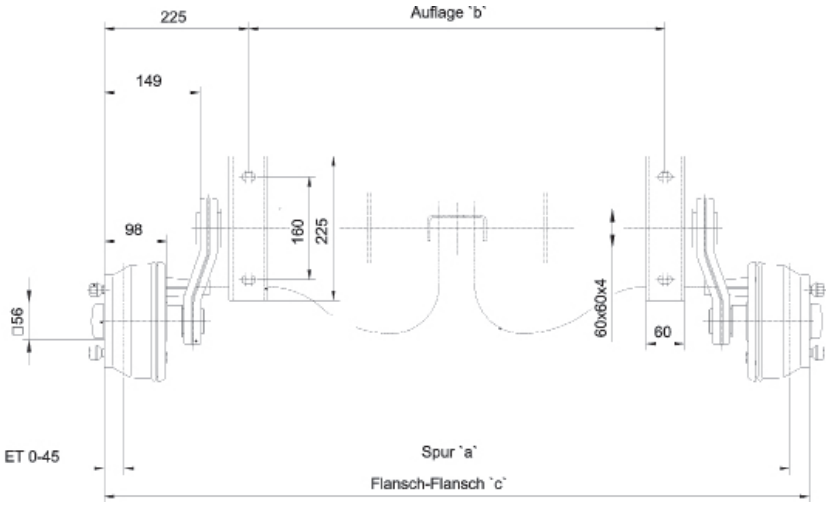

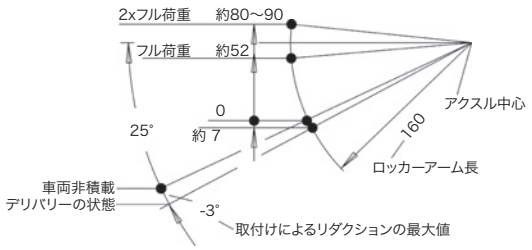

防振ゴムアクスルの仕様	
アクスルタイプ:	VGB-M
ホイールブレーキタイプ:	16-1365
アクスルケーシング:	溶融亜鉛メッキ
ブレーキバックプレート:	電気泳動塗装
ブレーキドラム:	電気泳動塗装
スピード:	～140 km/h
許容アクスル荷重:	850～1350kg
ホイールボルト:	ホイールディスクの仕様による
ケーブルプーリー:	33921-1. ..

タイプ	アクスル荷重 kg	"b"	"c"	"d"	パーツ No.	ホイールエンド	重量 kg	注文番号
VGB7-L	750	1000	1450	225	-3 ～ 45	100x4	31.00	6A1939.006
VGB7-L	750	1100	1550	225	-3 ～ 45	100x4	32.00	6A1939.003
VGB7-L	750	1200	1650	225	-3 ～ 45	100x4	33.00	6A1939.016
VGB7-L	750	1300	1750	225	-3 ～ 45	100x4	34.00	6A1939.017
VGB7-L	750	1400	1850	225	-3 ～ 45	100x4	35.00	6A1939.018
VGB7-L	750	1500	1950	225	-3 ～ 45	100x4	36.00	6A1939.019

記載以外の仕様についてはお問い合わせください。仕様は変更される場合があります。

アクスル（ブレーキ付／850kg）

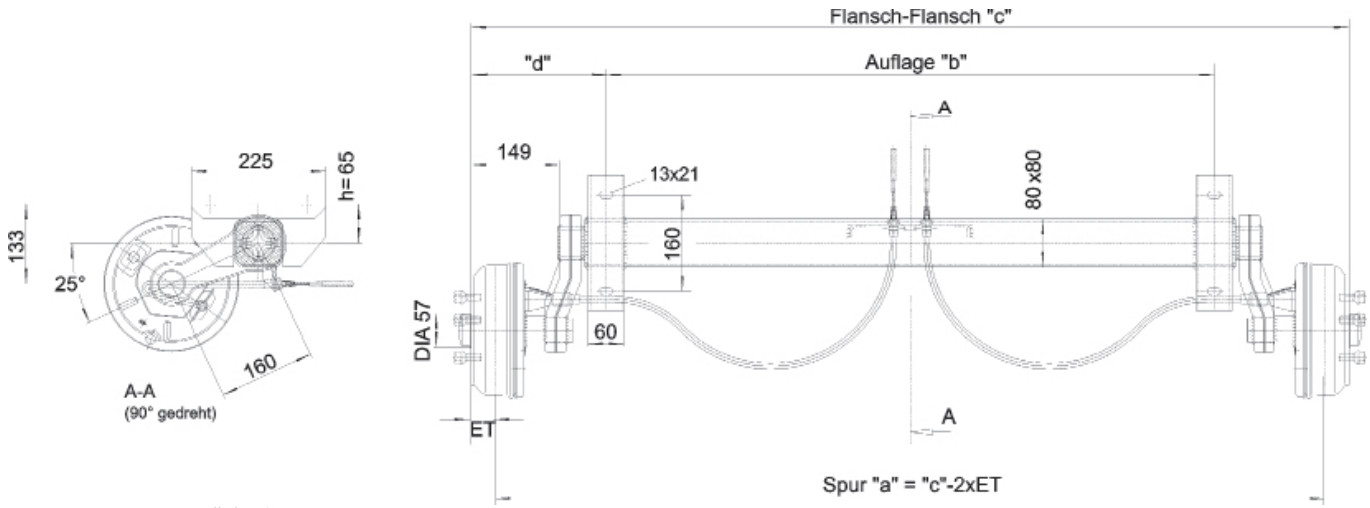

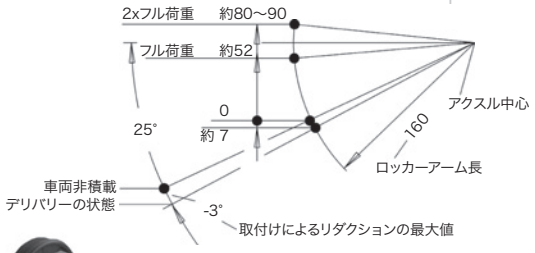

防振ゴムアクスルの仕様	
アクスルタイプ:	VGB-M
ホイールブレーキタイプ:	20-2425/1
アクスルケーシング:	溶融亜鉛メッキ
ブレーキバックプレート:	電気泳動塗装
ブレーキドラム:	電気泳動塗装
スピード:	～140 km/h
許容アクスル荷重:	850～1350kg
ホイールボルト:	ホイールディスクの仕様による
ケーブルプーリー:	33921-1. ..

タイプ	アクスル荷重 kg	"b"	"c"	"d"	パーツ No.	ホイールエンド	重量 kg	注文番号
VGB8-M	850	1000	1450	225	25 ～ 35	100x4	50.00	B308149910
						112x5	50.00	B308144736
VGB8-M	850	1100	1550	225	25 ～ 35	100x4	51.00	B308144735
						112x5	51.00	B308149901
VGB8-M	850	1200	1650	225	25 ～ 35	100x4	52.00	B308149912
						112x5	52.00	B308144734
VGB8-M	850	1300	1750	225	25 ～ 35	100x4	53.00	B308149903
						112x5	53.00	B308149913
VGB8-M	850	1400	1850	225	25 ～ 35	100x4	54.00	B308149904
						112x5	54.00	B308144729
VGB8-M	850	1500	1950	225	25 ～ 35	100x4	55.00	B308144770
						112x5	55.00	B308144701
VGB8-M	850	1600	2050	225	25 ～ 35	100x4	56.00	B308144702
						112x5	56.00	B308144771
VGB8-M	850	1700	2150	225	25 ～ 35	100x4	57.00	B308144772
						112x5	57.00	B308144704
VGB8-M	850	1800	2250	225	25 ～ 35	100x4	58.00	B308144773
						112x5	58.00	B308144737
VGB8-M	850	1900	2350	225	25 ～ 35	100x4	59.00	B308149914
						112x5	59.00	B308149909

記載以外の仕様についてはお問い合わせください。仕様は変更される場合があります。

アクスル（ブレーキ付／1050～1350kg）

タイプ	アクスル荷重 kg	"b"	"c"	"d"	パーツ No.	ホイールエンド	重量 kg	注文番号
VGB10-M	1050	1000	1450	225	25 ～ 35	100x4	50.00	B308174864
						112x5	50.00	B308174856
VGB10-M	1050	1100	1550	225	25 ～ 35	100x4	51.00	B308174855
						112x5	51.00	B308174834
VGB10-M	1050	1200	1650	225	25 ～ 35	100x4	52.00	B308179902
						112x5	52.00	B308174853
VGB10-M	1050	1300	1750	225	25 ～ 35	100x4	53.00	B308174852
						112x5	53.00	B308179903
VGB10-M	1050	1400	1850	225	25 ～ 35	100x4	54.00	B308174871
						112x5	54.00	B308174854
VGB10-M	1050	1500	1950	225	25 ～ 35	100x4	55.00	B308174025
						112x5	55.00	B308179938
VGB10-M	1050	1600	2050	225	25 ～ 35	100x4	56.00	B308174728
						112x5	56.00	B308174757
VGB10-M	1050	1700	2150	225	25 ～ 35	100x4	57.00	B308174736
						112x5	57.00	B308174865
VGB10-M	1050	1800	2250	225	25 ～ 35	100x4	58.00	B308179908
						112x5	58.00	B308174028
VGB10-M	1050	1900	2350	225	25 ～ 35	100x4	59.00	B308174742
						112x5	59.00	B308174867

タイプ	アクスル荷重 kg	"b"	"c"	"d"	パーツ No.	ホイールエンド	重量 kg	注文番号
VGB13-M	1350	1000	1450	225	25 ～ 35	100x4	50.00	B308239937
						112x5	50.00	B308234914
VGB13-M	1350	1100	1550	225	25 ～ 35	100x4	51.00	B308235024
						112x5	51.00	B308234902
VGB13-M	1350	1200	1650	225	25 ～ 35	100x4	52.00	B308239945
						112x5	52.00	B308234786
VGB13-M	1350	1300	1750	225	25 ～ 35	100x4	53.00	B308235020
						112x5	53.00	B308234916
VGB13-M	1350	1400	1850	225	25 ～ 35	100x4	54.00	B308235025
						112x5	54.00	B308234917
VGB13-M	1350	1500	1950	225	25 ～ 35	100x4	55.00	B308239943
						112x5	55.00	B308234918
VGB13-M	1350	1600	2050	225	25 ～ 35	100x4	56.00	B308239946
						112x5	56.00	B308234827
VGB13-M	1350	1700	2150	225	25 ～ 35	100x4	57.00	B308234921
						112x5	57.00	B308234903
VGB13-M	1350	1800	2250	225	25 ～ 35	100x4	58.00	B308234028
						112x5	58.00	B308234919
VGB13-M	1350	1900	2350	225	25 ～ 35	100x4	59.00	B308235026
						112x5	59.00	B308234924

記載以外の仕様についてはお問い合わせください。仕様は変更される場合があります。

アクスル（ブレーキ付／1500kg）

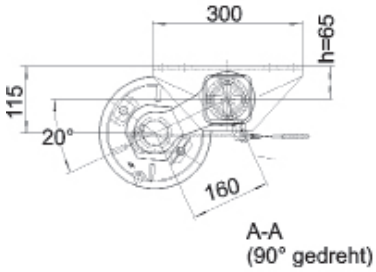

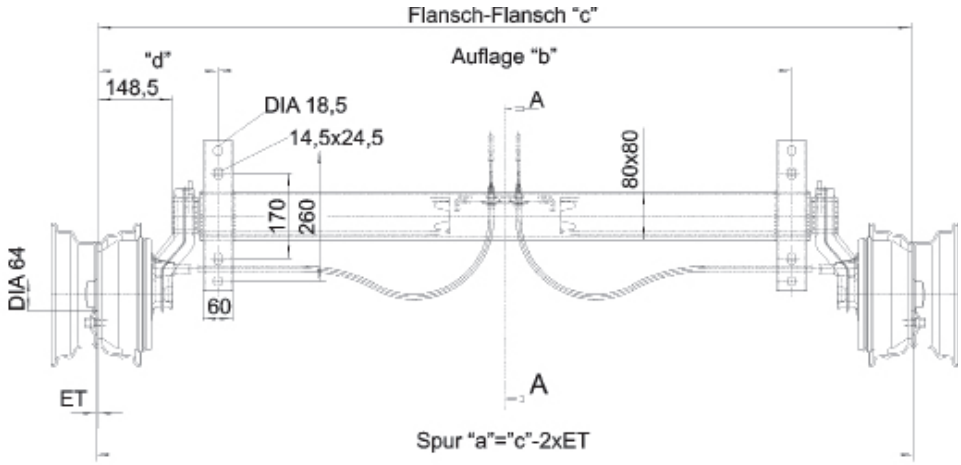

Abb.: 47456

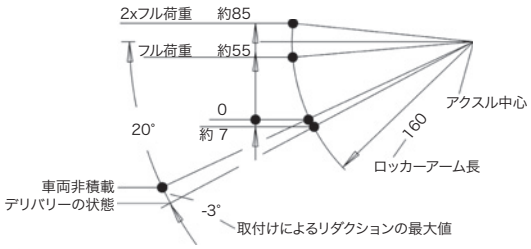

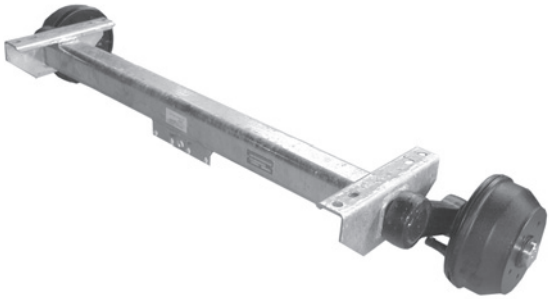

防振ゴムアクスルの仕様	
アクスルタイプ:	VGB-MV
ホイールブレーキタイプ:	20-2425/1
アクスルケーシング:	溶融亜鉛メッキ
ブレーキバックプレート:	電気泳動塗装
ブレーキドラム:	電気泳動塗装
スピード:	～140 km/h
許容アクスル荷重:	1350～1500kg
ホイールボルト:	ホイールディスクの仕様による
ケーブルプーリー:	33921-1. ..

タイプ	アクスル荷重 kg	"b"	"c"	"d"	パーツ No.	ホイールエンド	重量 kg	注文番号
VGB15-MV	1500	1000	1470	235	-5 ～ 35	112x5	68.00	B308259930
VGB15-MV	1500	1100	1570	235	-5 ～ 35	112x5	69.00	B308259931
VGB15-MV	1500	1200	1670	235	-5 ～ 35	112x5	70.00	B308259932
VGB15-MV	1500	1300	1770	235	-5 ～ 35	112x5	71.00	B308259933
VGB15-MV	1500	1400	1870	235	-5 ～ 35	112x5	72.00	B308259934
VGB15-MV	1500	1500	1970	235	-5 ～ 35	112x5	73.00	B308259935
VGB15-MV	1500	1600	2070	235	-5 ～ 35	112x5	74.00	B308259936
VGB15-MV	1500	1700	2170	235	-5 ～ 35	112x5	75.00	B308259937
VGB15-MV	1500	1800	2270	235	-5 ～ 35	112x5	76.00	B308259938
VGB15-MV	1500	1900	2370	235	-5 ～ 35	112x5	77.00	B308259939

記載以外の仕様についてはお問い合わせください。仕様は変更される場合があります。

アクスル（ブレーキ付／1800kg）

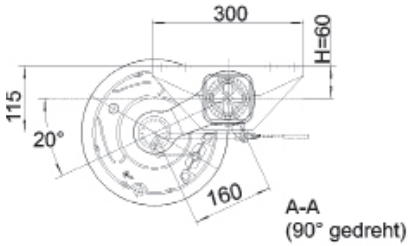

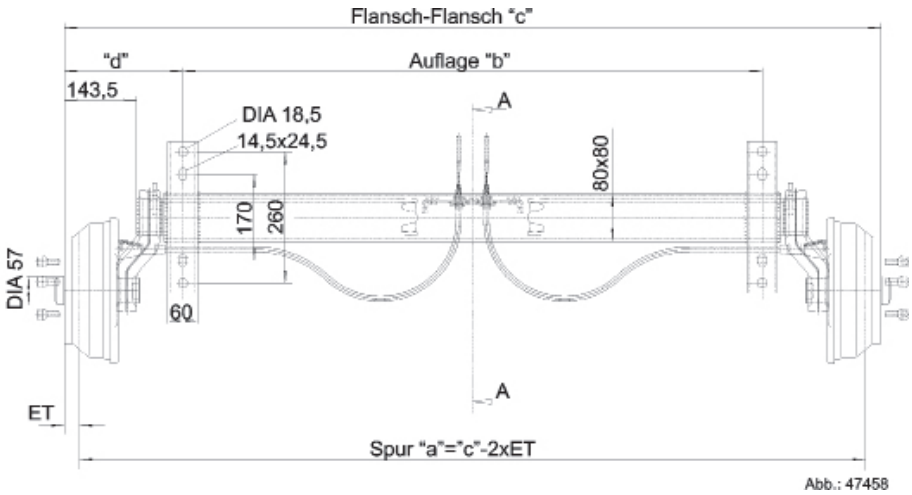

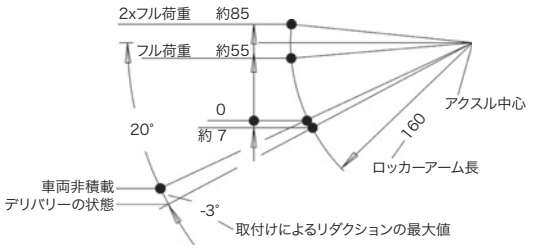

防振ゴムアクスルの仕様	
アクスルタイプ:	VGB-MV
ホイールブレーキタイプ:	25-2025
アクスルケーシング:	溶融亜鉛メッキ
ブレーキバックプレート:	電気泳動塗装
ブレーキドラム:	電気泳動塗装
スピード:	～140 km/h
許容アクスル荷重:	1350～1800kg
ホイールボルト:	ホイールディスクの仕様による
ケーブルプーリー:	33921-1. ..

タイプ	アクスル荷重 kg	"b"	"c"	"d"	パーツ No.	ホイールエンド	重量 kg	注文番号
VGB18-MV	1800	1000	1470	235	25 ～ 35	112x5	77.00	B308289990
VGB18-MV	1800	1100	1570	235	25 ～ 35	112x5	78.00	B308289991
VGB18-MV	1800	1200	1670	235	25 ～ 35	112x5	79.00	B308289992
VGB18-MV	1800	1300	1770	235	25 ～ 35	112x5	80.00	B308289993
VGB18-MV	1800	1400	1870	235	25 ～ 35	112x5	81.00	B308289994
VGB18-MV	1800	1500	1970	235	25 ～ 35	112x5	82.00	B308289995
VGB18-MV	1800	1600	2070	235	25 ～ 35	112x5	83.00	B308289996
VGB18-MV	1800	1700	2170	235	25 ～ 35	112x5	84.00	B308289997
VGB18-MV	1800	1800	2270	235	25 ～ 35	112x5	85.00	B308289998
VGB18-MV	1800	1900	2370	235	25 ～ 35	112x5	86.00	B308289999

記載以外の仕様についてはお問い合わせください。仕様は変更される場合があります。

アクスル（ブレーキ付／2000kg）

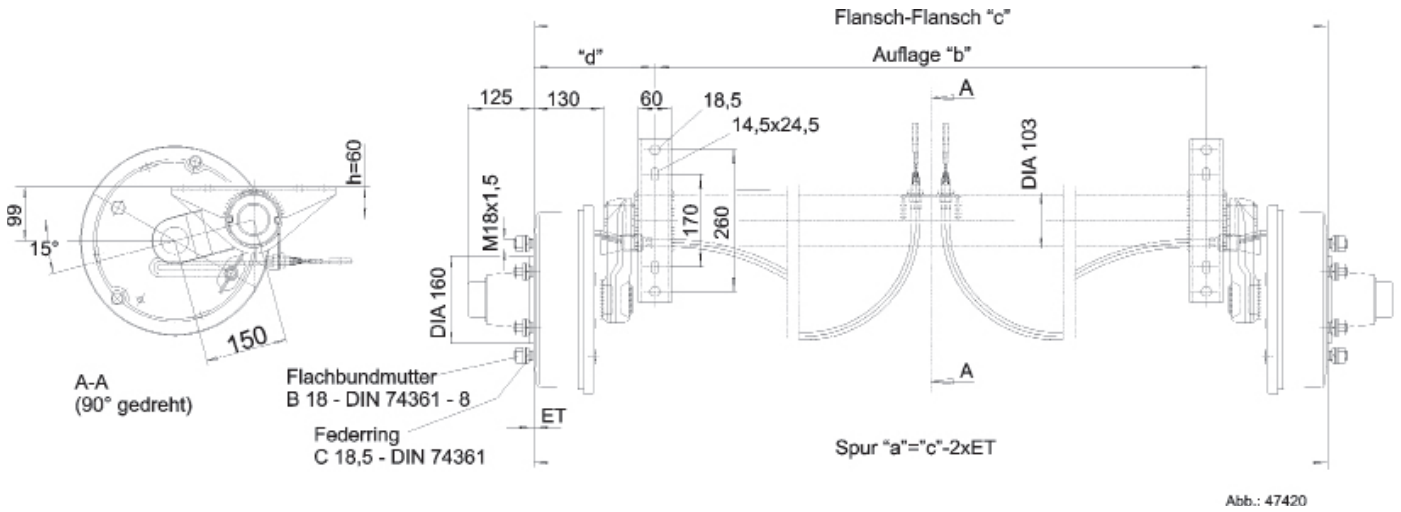

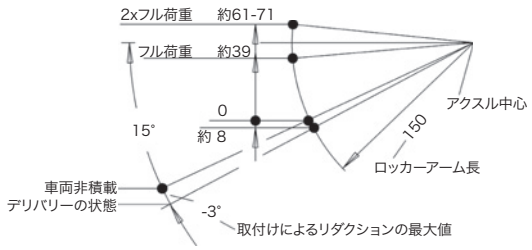

トーションバーサスペンションアクスルの仕様	
アクスルタイプ:	GB-S
ホイールブレーキタイプ:	30-2261
アクスルケーシング:	溶融亜鉛メッキ
ブレーキバックプレート:	亜鉛メッキ
ブレーキドラム:	コーティング
スピード:	～100 km/h
許容アクスル荷重:	2000～3000kg
ホイールボルト:	M18x1.5
ケーブルプーリー:	33983-1. ..

タイプ	アクスル荷重 kg	"b"	"c"	"d"	パーツ No.	ホイールエンド	重量 kg	注文番号
GB20-S	2000	1000	1450	225	0 ～ -6	205x6	131.00	400111.001
GB20-S	2000	1100	1550	225	0 ～ -6	205x6	132.00	400111.002
GB20-S	2000	1200	1650	225	0 ～ -6	205x6	133.00	400111.003
GB20-S	2000	1300	1750	225	0 ～ -6	205x6	134.00	400111.004
GB20-S	2000	1400	1850	225	0 ～ -6	205x6	135.00	400111.005
GB20-S	2000	1500	1950	225	0 ～ -6	205x6	136.00	400111.006
GB20-S	2000	1600	2050	225	0 ～ -6	205x6	137.00	400111.007
GB20-S	2000	1700	2150	225	0 ～ -6	205x6	138.00	400111.008
GB20-S	2000	1800	2250	225	0 ～ -6	205x6	139.00	400111.009

記載以外の仕様についてはお問い合わせください。仕様は変更される場合があります。

アクスル（ブレーキ付／2200～3000kg）

タイプ	アクスル荷重 kg	"b"	"c"	"d"	パーツ No.	ホイールエンド	重量 kg	注文番号
GB22-S	2200	1000	1450	225	0 ～ -6	205x6	131.00	400111.010
GB22-S	2200	1100	1550	225	0 ～ -6	205x6	132.00	400111.011
GB22-S	2200	1200	1650	225	0 ～ -6	205x6	133.00	400111.012
GB22-S	2200	1300	1750	225	0 ～ -6	205x6	134.00	400111.013
GB22-S	2200	1400	1850	225	0 ～ -6	205x6	135.00	400111.014
GB22-S	2200	1500	1950	225	0 ～ -6	205x6	136.00	400111.015
GB22-S	2200	1600	2050	225	0 ～ -6	205x6	137.00	400111.016
GB22-S	2200	1700	2150	225	0 ～ -6	205x6	138.00	400111.017
GB22-S	2200	1800	2250	225	0 ～ -6	205x6	139.00	400111.018

タイプ	アクスル荷重 kg	"b"	"c"	"d"	パーツ No.	ホイールエンド	重量 kg	注文番号
GB25-S	2500	1000	1450	225	0 ～ -6	205x6	133.00	400111.019
GB25-S	2500	1100	1550	225	0 ～ -6	205x6	134.00	400111.020
GB25-S	2500	1200	1650	225	0 ～ -6	205x6	135.00	400111.021
GB25-S	2500	1300	1750	225	0 ～ -6	205x6	136.00	400111.022
GB25-S	2500	1400	1850	225	0 ～ -6	205x6	137.00	400111.023
GB25-S	2500	1500	1950	225	0 ～ -6	205x6	138.00	400111.024
GB25-S	2500	1600	2050	225	0 ～ -6	205x6	139.00	400111.025
GB25-S	2500	1700	2150	225	0 ～ -6	205x6	140.00	400111.026
GB25-S	2500	1800	2250	225	0 ～ -6	205x6	141.00	400111.027

タイプ	アクスル荷重 kg	"b"	"c"	"d"	パーツ No.	ホイールエンド	重量 kg	注文番号
GB30-S	3000	1000	1450	225	0 ～ -6	205x6	133.00	400111.028
GB30-S	3000	1100	1550	225	0 ～ -6	205x6	134.00	400111.029
GB30-S	3000	1200	1650	225	0 ～ -6	205x6	135.00	400111.030
GB30-S	3000	1300	1750	225	0 ～ -6	205x6	136.00	400111.031
GB30-S	3000	1400	1850	225	0 ～ -6	205x6	137.00	400111.032
GB30-S	3000	1500	1950	225	0 ～ -6	205x6	138.00	400111.033
GB30-S	3000	1600	2050	225	0 ～ -6	205x6	139.00	400111.034
GB30-S	3000	1700	2150	225	0 ～ -6	205x6	140.00	400111.035
GB30-S	3000	1800	2250	225	0 ～ -6	205x6	141.00	400111.036

記載以外の仕様についてはお問い合わせください。仕様は変更される場合があります。

ブレーキハブ（～1500kg）

160x35

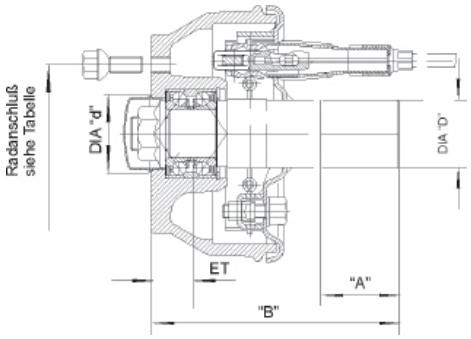

200x50

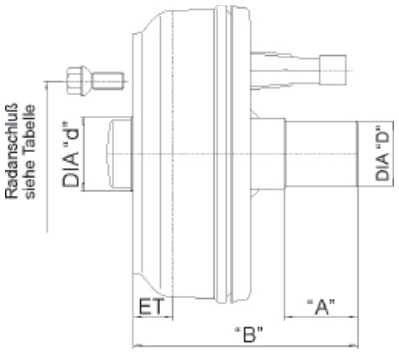

タイプ	ホイール荷重 kg	アクスル荷重 kg	パーツ No.	ホイール エンド	D	A	B	d	重量 kg	注文番号
ブレーキハブ 160x35	450	900	-3 ～ 45	100x4	49	82	180	57	8.70	409145B001
ブレーキハブ 160x35 左／自動リバースランブレーキ付	450	900	-3 ～ 45	100x4	49	82	180	57	8.70	409190B001
ブレーキハブ 160x35 右／自動リバースランブレーキ付	450	900	-3 ～ 45	100x4	49	82	180	57	8.70	409190B002

タイプ	ホイール荷重 kg	アクスル荷重 kg	パーツ No.	ホイール エンド	D	A	B	d	重量 kg	注文番号
ブレーキハブ 200x50	750	1500	25 ～ 35	100x4	49	90	180	57	10.90	13239B09
ブレーキハブ 200x50	750	1500	25 ～ 35	112x5	49	90	180	57	10.90	13239C09
ブレーキハブ 200x50 左／自動リバースランブレーキ付	750	1500	25 ～ 35	100x4	49	90	180	57	10.90	13529B17
ブレーキハブ 200x50 右／自動リバースランブレーキ付	750	1500	25 ～ 35	100x4	49	90	180	57	10.90	13529B18
ブレーキハブ 200x50 左／自動リバースランブレーキ付	750	1500	25 ～ 35	112x5	49	90	180	57	10.90	13529C17
ブレーキハブ 200x50 右／自動リバースランブレーキ付	750	1500	25 ～ 35	112x5	49	90	180	57	10.90	13529C18

250x40

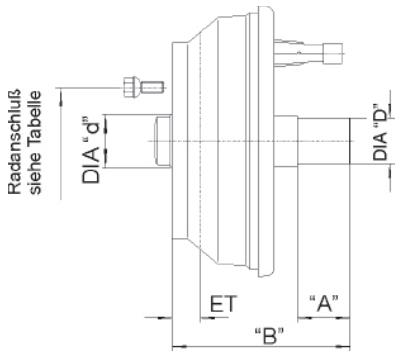

300x60

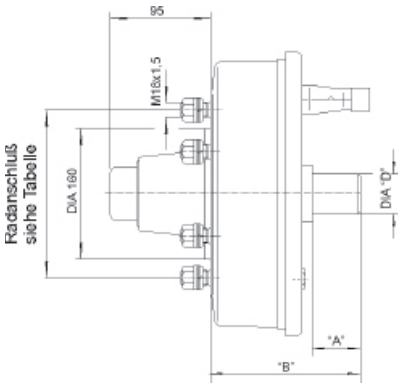

タイプ	ホイール荷重 kg	アクスル荷重 kg	パーツ No.	ホイール エンド	D	A	B	d	重量 kg	注文番号
ブレーキハブ 250x40	900	1800	25 ～ 36	112x5	49	55	190	57	17.30	13257C03
ブレーキハブ 250x40 左／自動リバースランブレーキ付	900	1800	25 ～ 36	112x5	49	55	190	57	17.30	13464C19
ブレーキハブ 250x40 右／自動リバースランブレーキ付	900	1800	25 ～ 36	112x5	49	55	190	57	17.30	13464C20

タイプ	ホイール荷重 kg	アクスル荷重 kg	パーツ No.	ホイール エンド	D	A	B	d	重量 kg	注文番号
ブレーキハブ 300x60	1500	3000	0	205x6	49	58	308	160	16.90	403432P01
ブレーキハブ 300x60 左／自動リバースランブレーキ付	1500	3000	0	205x6	49	58	308	160	16.90	403182P01
ブレーキハブ 300x60 右／自動リバースランブレーキ付	1500	3000	0	205x6	49	58	308	160	16.90	403182P02

記載以外の仕様についてはお問い合わせください。仕様は変更される場合があります。

300x60 S-カム

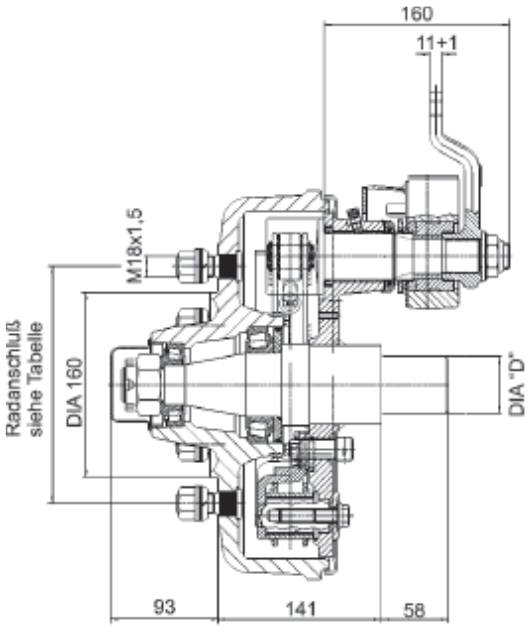

タイプ	ホイール荷重 kg	アクスル荷重 kg	パーツ No.	ホイール エンド	D	重量 kg	注文番号
ブレーキハブ 300x60 左 S-カム	1500	3000	0	205x6	68	45.50	403976P001
ブレーキハブ 300x60 右 S-カム	1500	3000	0	205x6	68	45.50	403976P002

300x120 S-カム

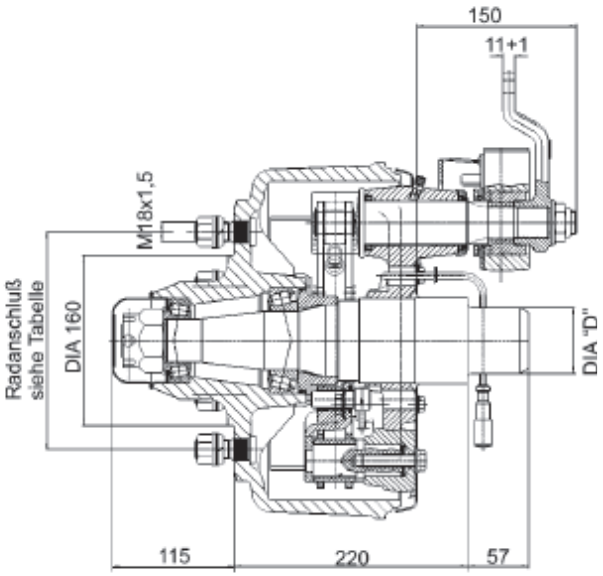

タイプ	ホイール荷重 kg	アクスル荷重 kg	パーツ No.	ホイール エンド	D	重量 kg	注文番号
ブレーキハブ 300x120 左 S-カム	2500	5000	0	205x6	62	58.20	403978P001
ブレーキハブ 300x120 右 S-カム	2500	5000	0	205x6	62	58.20	403978P002

記載以外の仕様についてはお問い合わせください。仕様は変更される場合があります。

ケーブルセット

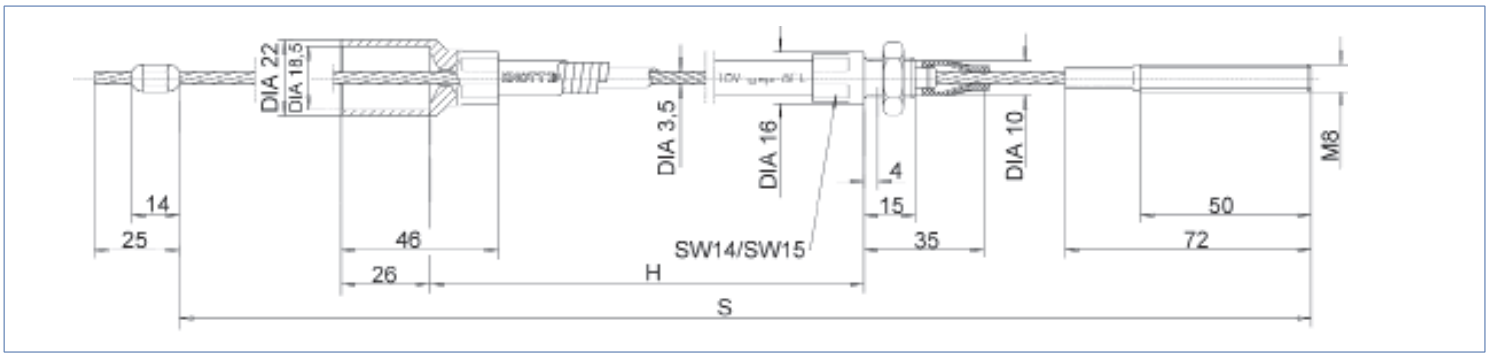

スタンダードケーブルセット

	シングルアクスル		
フランジ – フランジ "c"	H	S	注文番号
1450	730	940	33921-1.06
1550	730	940	33921-1.06
1650	730	940	33921-1.06
1750	830	1040	33921-1.07
1850	830	1040	33921-1.07
1950	1030	1240	33921-1.11
2050	1030	1240	33921-1.11
2150	1030	1240	33921-1.11
2250	1230	1440	33921-1.14
2350	1230	1440	33921-1.14

	タンデム：フロントアクスル			タンデム：リアアクスル		
フランジ – フランジ "c"	H	S	注文番号	H	S	注文番号
1450	730	940	33921-1.06	1230	1440	33921-1.14
1550	730	940	33921-1.06	1230	1440	33921-1.14
1650	730	940	33921-1.06	1230	1440	33921-1.14
1750	830	1040	33921-1.07	1230	1440	33921-1.14
1850	830	1040	33921-1.07	1430	1640	33921-1.16
1950	1030	1240	33921-1.11	1430	1640	33921-1.16
2050	1030	1240	33921-1.11	1430	1640	33921-1.16
2150	1030	1240	33921-1.11	1430	1640	33921-1.16
2250	1230	1440	33921-1.14	1530	1740	33921-1.17
2350	1230	1440	33921-1.14	1530	1740	33921-1.17

Niro ケーブルセット

ステンレス製のインナーケーブルとアウター止めは
耐腐食加に優れ、高い耐久性が求められる使用条件に最適

	シングルアクスル		
フランジ – フランジ "c"	H	S	注文番号
1450	730	940	37086.06
1550	730	940	37086.06
1650	730	940	37086.06
1750	830	1040	37086.07
1850	830	1040	37086.07
1950	1030	1240	37086.11
2050	1030	1240	37086.11
2150	1030	1240	37086.11
2250	1230	1440	37086.14
2350	1230	1440	37086.14

	タンデム：フロントアクスル			タンデム：リアアクスル		
フランジ – フランジ "c"	H	S	注文番号	H	S	注文番号
1450	730	940	37086.06	1230	1440	37086.14
1550	730	940	37086.06	1230	1440	37086.14
1650	730	940	37086.06	1230	1440	37086.14
1750	830	1040	37086.07	1230	1440	37086.14
1850	830	1040	37086.07	1430	1640	37086.16
1950	1030	1240	37086.11	1430	1640	37086.16
2050	1030	1240	37086.11	1430	1640	37086.16
2150	1030	1240	37086.11	1430	1640	37086.16
2250	1230	1440	37086.14	1530	1740	37086.17
2350	1230	1440	37086.14	1530	1740	37086.17

記載以外の仕様についてはお問い合わせください。仕様は変更される場合があります。

ケーブルステー／クレビス

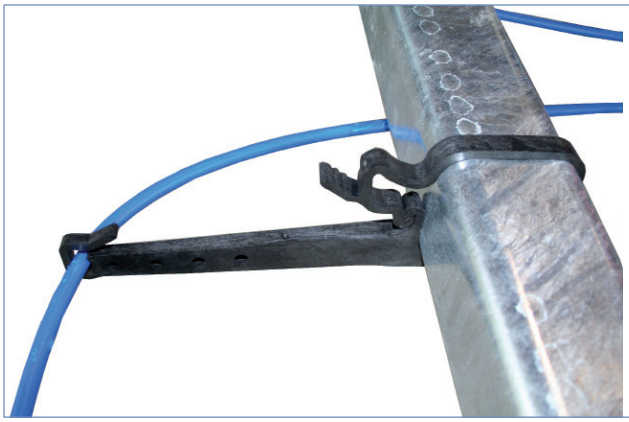
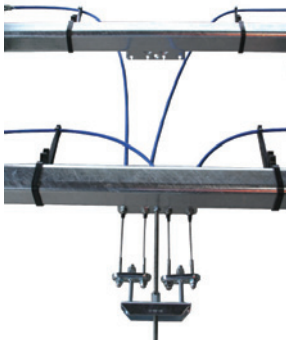
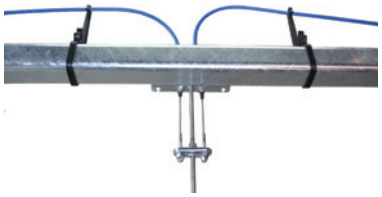

製品名	重量 kg	注文番号
アクスルチューブ用ケーブルセットホルダー／80x80mm／黒 特徴: – 水分の滞留を防止 – ケーブルのアクスルへの凍り付きを防止 – Knott Niro ケーブルセットとの併用によりさらに高いブレーキ性能を発揮 – ケーブルの地面への接触を防止 – 簡単に取付可能	0.07	408202.001

製品名	重量 kg	注文番号
クレビス M5x10	0.03	D71752.009
スプリングボルト M5x10	0.01	D71752.010
クレビス M5x20	0.03	D71752.011
スプリングボルト M5x20	0.01	D71752.012
クレビス M6x12	0.04	D71752.013
スプリングボルト M6x12	0.01	D71752.014
クレビス M6x24	0.04	D71752.015
スプリングボルト M6x24	0.01	D71752.016
クレビス M8x16	0.05	D71752.007
スプリングボルト M8x16	0.01	D71752.008
クレビス M8x32	0.05	D71752.001
スプリングボルト M8x32	0.01	D71752.006
クレビス M10x20	0.06	D71752.017
スプリングボルト M10x20	0.02	D71752.018
クレビス M10x40	0.06	D71752.002
スプリングボルト M10x40	0.02	D71752.004
クレビス M12x24	0.08	D71752.019
スプリングボルト M12x24	0.03	D71752.020
クレビス M12x48	0.09	D71752.003
スプリングボルト M12x48	0.03	D71752.005

記載以外の仕様についてはお問い合わせください。仕様は変更される場合があります。

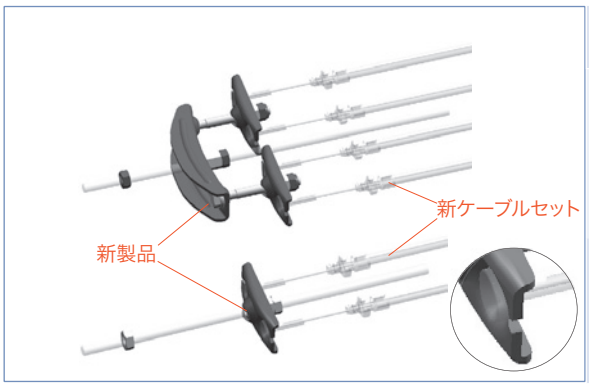

製品名	重量 kg	注文番号
タンデムシャーシ用バランスバーキット（ケーブルセット 980202. ... に適合）	0.86	409906.001
シングルアクスルシャーシ用バランスバーキット（ケーブルセット 980202. ... に適合）	0.16	409904.001

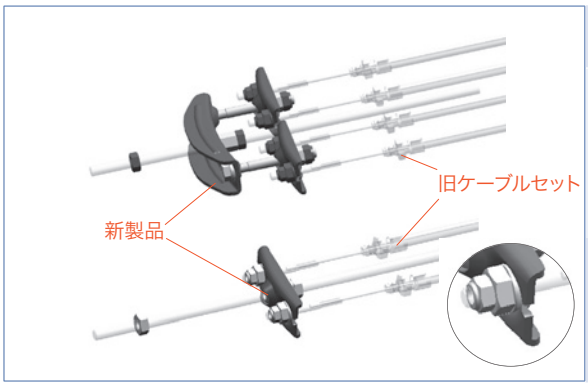

製品名	重量 kg	注文番号
タンデムシャーシ用バランスバーキット（ケーブルセット 33921-1. .. に適合）	0.89	409907.001
シングルアクスルシャーシ用バランスバーキット（ケーブルセット 33921-1. .. に適合）	0.18	409905.001

製品名	重量 kg	注文番号
リンク M10 / 1000mm（亜鉛メッキ）	0.50	36838.100
リンク M10 / 1300mm（亜鉛メッキ）	0.65	36838.130
リンク M10 / 1500mm（亜鉛メッキ）	0.75	36838.150
リンク M10 / 2000mm（亜鉛メッキ）	1.00	36838.200
リンク M10 / 2300mm（亜鉛メッキ）	1.15	36838.230
リンク M10 / 2500mm（亜鉛メッキ）	1.25	36838.250

製品名	重量 kg	注文番号
リンク M10 / 1000mm（ステンレス）	0.50	38365.100
リンク M10 / 1300mm（ステンレス）	0.65	38365.130
リンク M10 / 1500mm（ステンレス）	0.75	38365.150
リンク M10 / 2000mm（ステンレス）	1.00	38365.200
リンク M10 / 2300mm（ステンレス）	1.15	38365.230
リンク M10 / 2500mm（ステンレス）	1.25	38365.250

製品名	重量 kg	注文番号
リンク延長ナット M10/M10（亜鉛メッキ）	0.03	43003494
リンク延長ナット M10/M10（ステンレス）	0.03	401265.001
リンク延長ナット M12/M12（亜鉛メッキ）	0.04	43003394
リンク延長ナット M10/M12（亜鉛メッキ）	0.04	43003594

記載以外の仕様についてはお問い合わせください。仕様は変更される場合があります。

ショックアブソーバー "ユニバーサル"

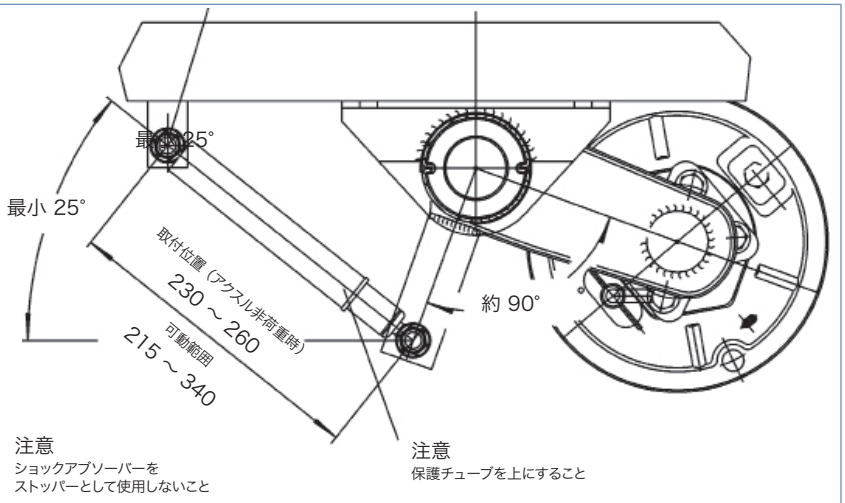

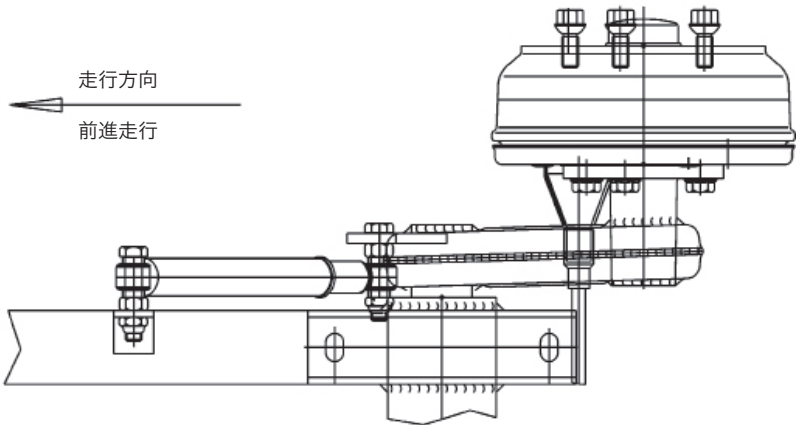

ショックアブソーバーの組立手順

1 準備
1.1 ヘキサゴンボルトを両方のベアリングの穴に差し込む
1.2 両方のボルトの六角ナットを締め込む（トルク 60-80Nm）
2 ショックアブソーバーのアクスルまたは縦ビームへの取り付け
2.1 ヘキサゴンボルトをアクスルまたは縦ビームの穴へ差し込む
2.2 ヘキサゴンボルトの頭を押さえながら、
セルフロックの六角ナットを締め込む（トルク 80-85Nm）
3 ロッカーアームのホルダーにショックアブソーバーを固定
3.1 ショックアブソーバーホルダーの穴に六角ナットを差し込む
3.2 ヘキサゴンボルトの頭を押さえながら、
セルフロックの六角ナットを締め込む（トルク 80-85Nm）

製品名	重量 kg	注文番号
ショックアブソーバー "ユニバーサル"（取付ネジ付）	0.62	37780

ショックアブソーバーホルダー
ローカーアーム取付用

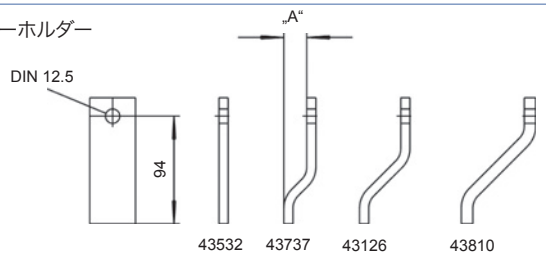

ショックアブソーバーホルダー 47266
フレーム取付用

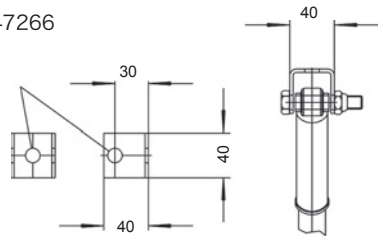

製品名	A mm	重量 kg	注文番号
ショックアブソーバーホルダー（ローカーアーム取付用）	0	0.26	43532
ショックアブソーバーホルダー（ローカーアーム取付用）	20	0.27	43737
ショックアブソーバーホルダー（ローカーアーム取付用）	36	0.29	43126
ショックアブソーバーホルダー（ローカーアーム取付用）	55	0.39	43810
ショックアブソーバーホルダー（フレーム取付用）		0.10	47266

記載以外の仕様についてはお問い合わせください。仕様は変更される場合があります。

ショックアブソーバー "空気圧タイプ"

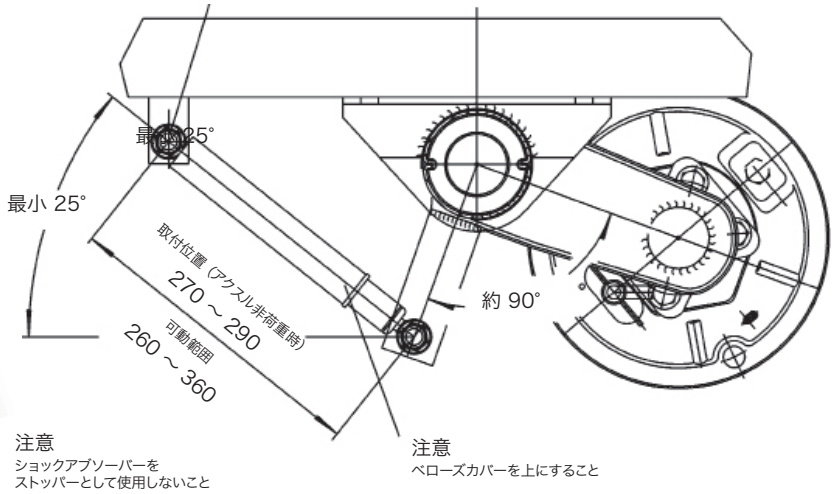

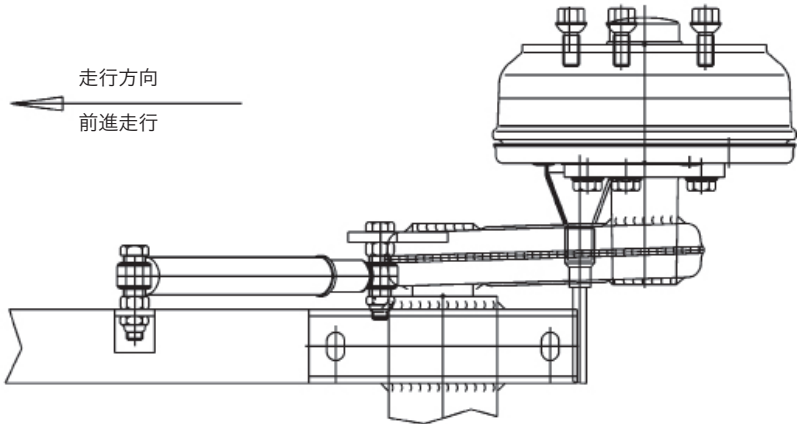

ショックアブソーバーの組立手順

1 準備
1.1 ヘキサゴンボルトを両方のベアリングの穴に差し込む
1.2 両方のボルトの六角ナットを締め込む（トルク 60-80Nm）
2 ショックアブソーバーのアクスルまたは縦ビームへの取り付け
2.1 ヘキサゴンボルトをアクスルまたは縦ビームの穴へ差し込む
2.2 ヘキサゴンボルトの頭を押さえながら、
セルフロックの六角ナットを締め込む（トルク 80-85Nm）
3 ロッカーアームのホルダーにショックアブソーバーを固定
3.1 ショックアブソーバーホルダーの穴に六角ナットを差し込む
3.2 ヘキサゴンボルトの頭を押さえながら、
セルフロックの六角ナットを締め込む（トルク 80-85Nm）

製品名	色	重量範囲 シングルアクスル	重量範囲 タンデムアクスル	重量 kg	注文番号
ショックアブソーバー "空気圧タイプ"（取付ネジ付）	赤	900 kg	1600 kg		990070
ショックアブソーバー "空気圧タイプ"（取付ネジ付）	緑	1300 kg	2500 kg		990071
ショックアブソーバー "空気圧タイプ"（取付ネジ付）	青	1800 kg	3500 kg		990072
ショックアブソーバー "空気圧タイプ"（取付ネジ付）	黒	4000 kg	7500 kg		990073

ショックアブソーバーホルダー
ローカーアーム取付用

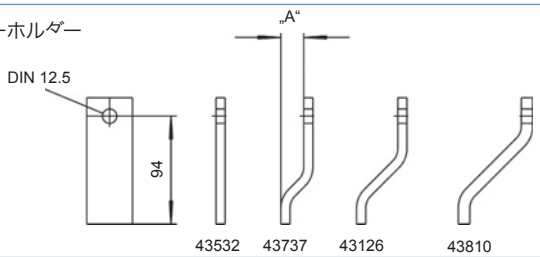

ショックアブソーバーホルダー 47266
フレーム取付用

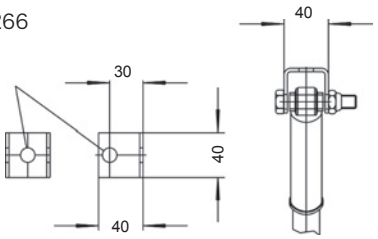

製品名	A mm	重量 kg	注文番号
ショックアブソーバーホルダー（ローカーアーム取付用）	0	0.26	43532
ショックアブソーバーホルダー（ローカーアーム取付用）	20	0.27	43737
ショックアブソーバーホルダー（ローカーアーム取付用）	36	0.29	43126
ショックアブソーバーホルダー（ローカーアーム取付用）	55	0.39	43810
ショックアブソーバーホルダー（フレーム取付用）		0.10	47266

記載以外の仕様についてはお問い合わせください。仕様は変更される場合があります。

ショックアブソーバー "高耐久性タイプ"

製品名	重量 kg	注文番号
ショックアブソーバー "高耐久性タイプ"		990055

製品名	重量 kg	注文番号
ショックアブソーバーホルダー（ロッカーアームおよびフレームへの溶接用）	0.26	405346.001

記載以外の仕様についてはお問い合わせください。仕様は変更される場合があります。

アクスルクランプ

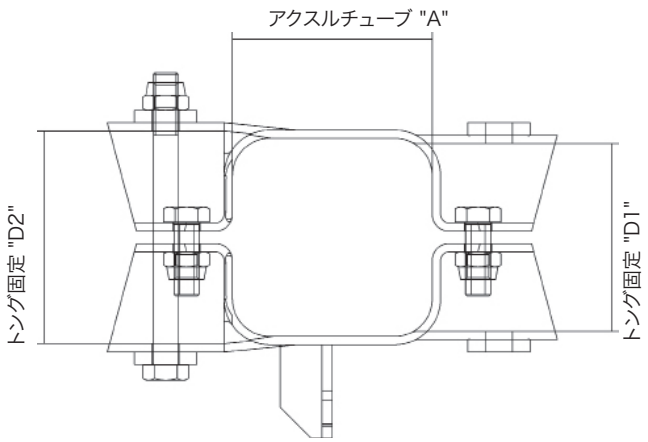

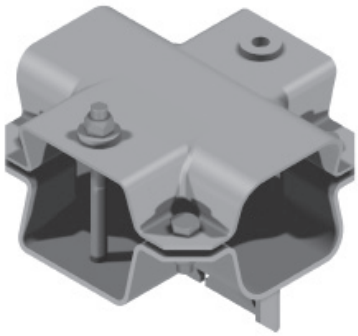

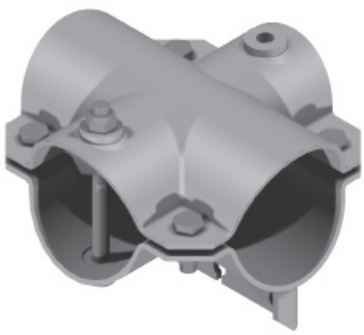

製品名	A mm	D1 mm	D2 mm	重量 kg	注文番号
クランプセット（ネジ付／ケーブルホルダーなし）	□ 60	□ 60	□ 70	1.80	408732.001
クランプセット（ネジ付／シングルアクスル用ケーブルホルダー付）	□ 60	□ 60	□ 70	1.85	409903.001
クランプセット（ネジ付／ケーブルホルダーなし）	□ 60	○ 60	○ 70	2.14	400041.001
クランプセット（ネジ付／シングルアクスル用ケーブルホルダー付）	□ 80	□ 70	○ 70	2.45	403608.001
クランプセット（ネジ付／タンデム用ケーブルホルダー付）	□ 80	□ 90	□ 100	4.50	400025.001
クランプセット（ネジ付／タンデム用ケーブルホルダー付）	□ 80	○ 90	○ 82.5	2.86	405695.001
クランプセット（ネジ付／タンデム用ケーブルホルダー付）	□ 80	□ 100	○ 102	4.06	400603.001
クランプセット（ネジ付／タンデム用ケーブルホルダー付）	○ 81	□ 70	○ 82.5	2.92	400029.001
クランプセット（ネジ付／タンデム用ケーブルホルダー付）	○ 81	□ 90	□ 100	4.80	400037.001
クランプセット（ネジ付／タンデム用ケーブルホルダー付）	○ 81	○ 90	○ 90	2.44	401585.001
クランプセット（ネジ付／タンデム用ケーブルホルダー付）	□ 95	□ 100		5.60	400005.001
クランプセット（ネジ付／タンデム用ケーブルホルダー付）	○ 103	○ 102	□ 70	4.71	400092.001
クランプセット（ネジ付／タンデム用ケーブルホルダー付）	○ 103	○ 82.5	○ 90	4.77	403609.001
クランプセット（ネジ付／シングルアクスル用ケーブルホルダー"S"付）	○ 103	○ 82.5	○ 90	4.74	27669
クランプセット（ネジ付／シングルアクスル用ケーブルホルダー"S"付）	○ 103	□ 70	○ 102	4.68	403610.001
クランプセット（ネジ付／シングルアクスル用ケーブルホルダー"S"付）	○ 103	□ 90	□ 100	4.00	403611.001
クランプセット（ネジ付／タンデム用ケーブルホルダー付）	○ 103	□ 90	□ 100	4.70	400013.001

記載以外の仕様についてはお問い合わせください。仕様は変更される場合があります。

サポートブレース

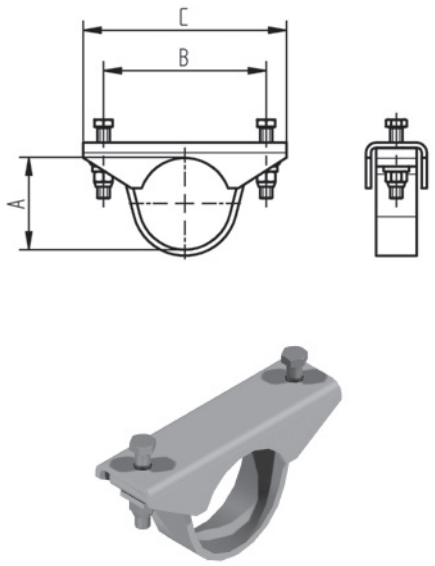

製品名	A mm	B mm	C mm	重量 kg	注文番号
サポートブレースセット（クランプ・ネジ付）	○ 60	160	200	1.35	98891793
サポートブレースセット（クランプ・ネジ付）	○ 70	160	200	1.21	98885693
サポートブレースセット（クランプ・ネジ付）	○ 82.5	160	200	1.43	98903193
サポートブレースセット（クランプ・ネジ付）	○ 88.9	160	200	1.52	98885293
サポートブレースセット（クランプ・ネジ付）	○ 101.6	200	240	2.48	98884093

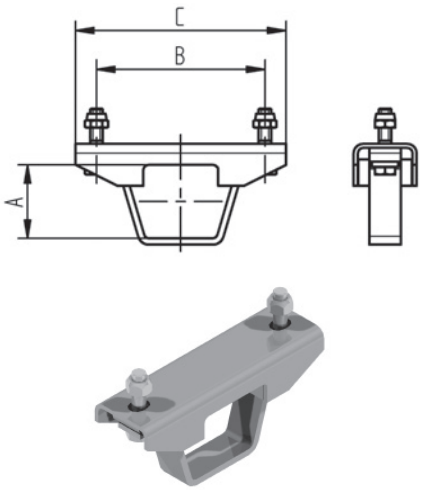

製品名	A mm	B mm	C mm	重量 kg	注文番号
サポートブレースセット（クランプ・ネジ付）	□ 60x60	115	145	0.86	204601.001
サポートブレースセット（クランプ・ネジ付）	□ 70x70	160	200	1.32	98884993

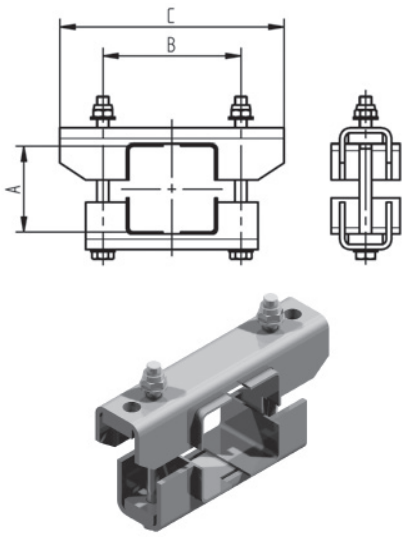

製品名	A mm	B mm	C mm	重量 kg	注文番号
サポートブレースセット（クランプ・ネジ付）	□ 90x90	160	260	5.32	98761193
サポートブレースセット（クランプ・ネジ付）	□ 100x100	160	260	5.47	98761093
サポートブレースセット（クランプ・ネジ付）	□ 120x120	180	280	5.50	709061.001
サポートブレースセット（クランプ・ネジ付）	□ 160x90	160	260	5.55	98794993
サポートブレースセット（クランプ・ネジ付）	□ 150x150	210	310	5.55	706319.001

記載以外の仕様についてはお問い合わせください。仕様は変更される場合があります。

電子スタビライザー

電子スタビライザー ETS02 は機械的なオーバーランブレーキを補完するシステムです。
ブレーキングをアクティブにサポートすることによって、安定した車両とトレーラーのコンビネーションを実現します。

特徴:

アクティブな安定制御により、
車両の走行が不安定となる状況において
ドライバーをサポート

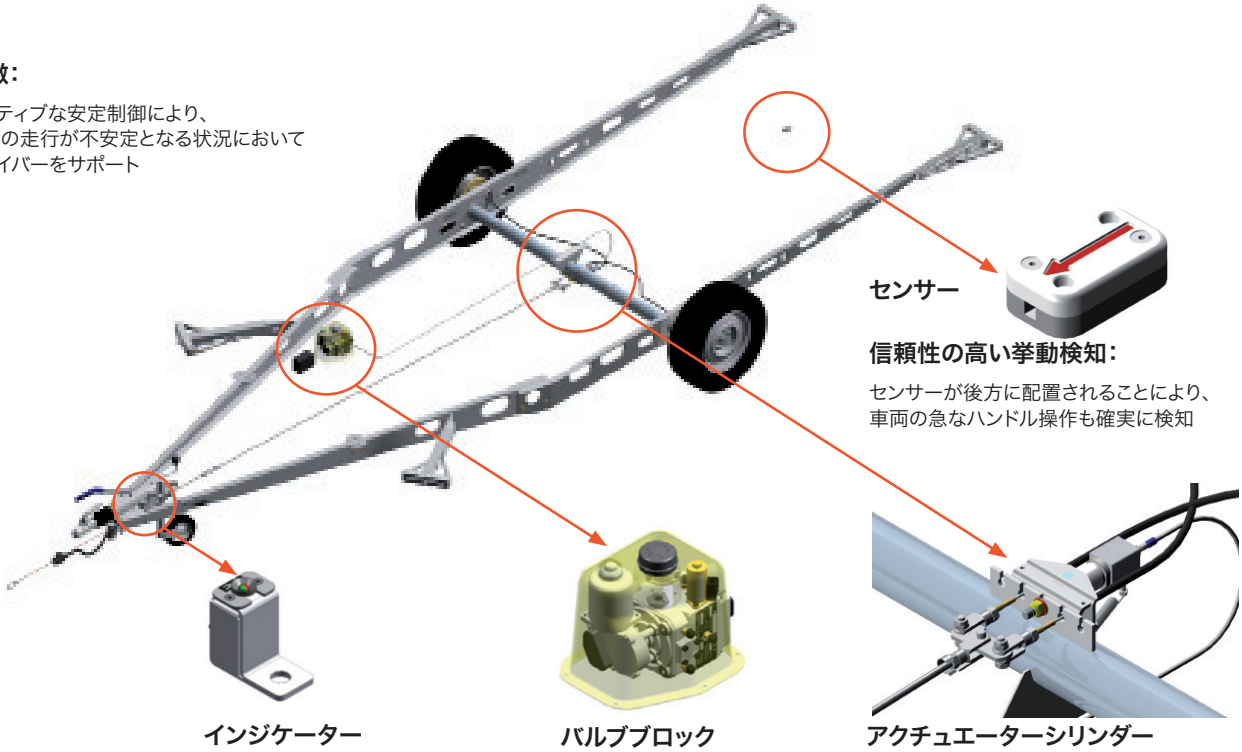

信頼性の高い挙動検知:

センサーが後方に配置されることにより、
車両の急なハンドル操作も確実に検知

一目でわかる状態表示:

2色のLEDで電子スタビライザーの
状態を常に表示

迅速な安定制御:

油圧式のバルブブロックとアクチュエーターシリンダーにより
ブレーキが数ミリ秒以内に作動

センターバランスシャーシ

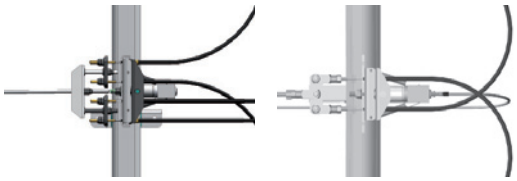

アクスルバランスシャーシ

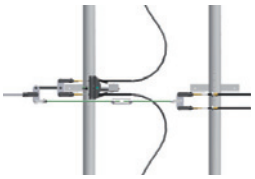

タイプ	トレーラーの許容総重量 kg	必要なトレーラー最低重量 kg	適合する KNOTT ホイールブレーキ	重量 kg	注文番号
ETS02 セット 001（センターバランス）	750 ～ 1000	500	16-1365	8.90	205732.001
ETS02 セット 001（センターバランス）	1000 ～ 1400	750	20-2425/1; 25-2025	8.90	205732.001
ETS02 セット 002（センターバランス）	1400 ～ 1800	1000	20-2425/1; 25-2025	8.90	205732.002
ETS02 セット 003（センターバランス）	1800 ～ 2400	1400	20-2425/1; 25-2025	8.90	205732.003
ETS02 セット 004（センターバランス）	2400 ～ 3500	1800	20-2425/1; 25-2025	8.90	205732.004

タイプ	トレーラーの許容総重量 kg	必要なトレーラー最低重量 kg	適合する KNOTT ホイールブレーキ	重量 kg	注文番号
ETS02 Set 101（アクスルバランス）	750 ～ 1000	500	16-1365	8.90	205732.101
ETS02 Set 101（アクスルバランス）	1000 ～ 1400	750	20-2425/1; 25-2025	8.90	205732.101
ETS02 Set 102（アクスルバランス）	1400 ～ 1800	1000	20-2425/1; 25-2025	8.90	205732.102
ETS02 Set 103（アクスルバランス）	1800 ～ 2400	1400	20-2425/1; 25-2025	8.90	205732.103
ETS02 Set 104（アクスルバランス）	2400 ～ 3500	1800	20-2425/1; 25-2025	8.90	205732.104

記載以外の仕様についてはお問い合わせください。仕様は変更される場合があります。

KNOTTの新しいオートアジャストメント
自動リバースランブレーキ (Backmat) 用

- 短いオーバラントラベルで常に優れたブレーキングを実現
- 取付寸法はすべて現行モデルと同じ
- 簡単に取付け可能なシステム
- EU規格 71/320/EWG に準拠

製品名	重量 kg	注文番号
ブレーキシューセット「オートアジャストメント」200x50 KNOTT のブレーキ 20-2425/1 を使用したオーバーランブレーキ付トレーラーに使用可能	3.30	409930.001
ブレーキシューセット「オートアジャストメント」250x40 KNOTT のブレーキ 25-2025 を使用したオーバーランブレーキ付トレーラーに使用可能	4.70	409931.001

発売時期:
2010年7月

記載以外の仕様についてはお問い合わせください。仕様は変更される場合があります。

タイプ: AT2000 / AT2700

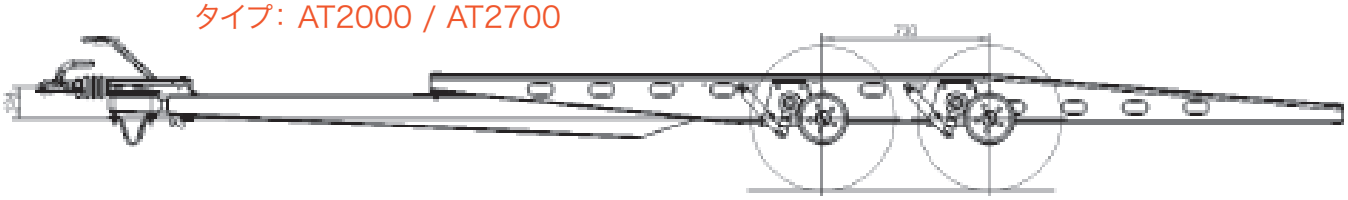

タイプ: UT2000 / UT2700

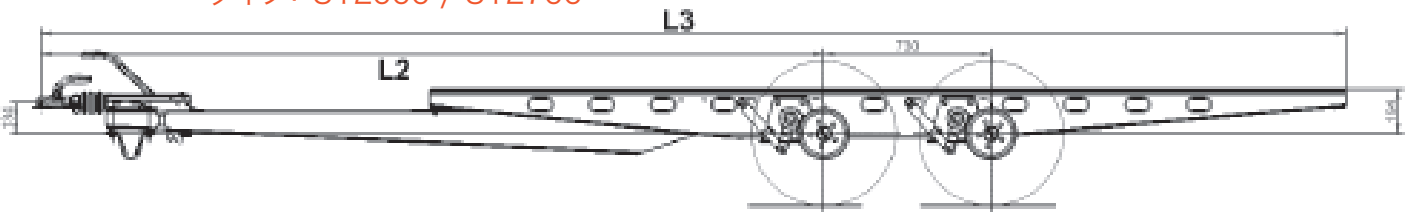

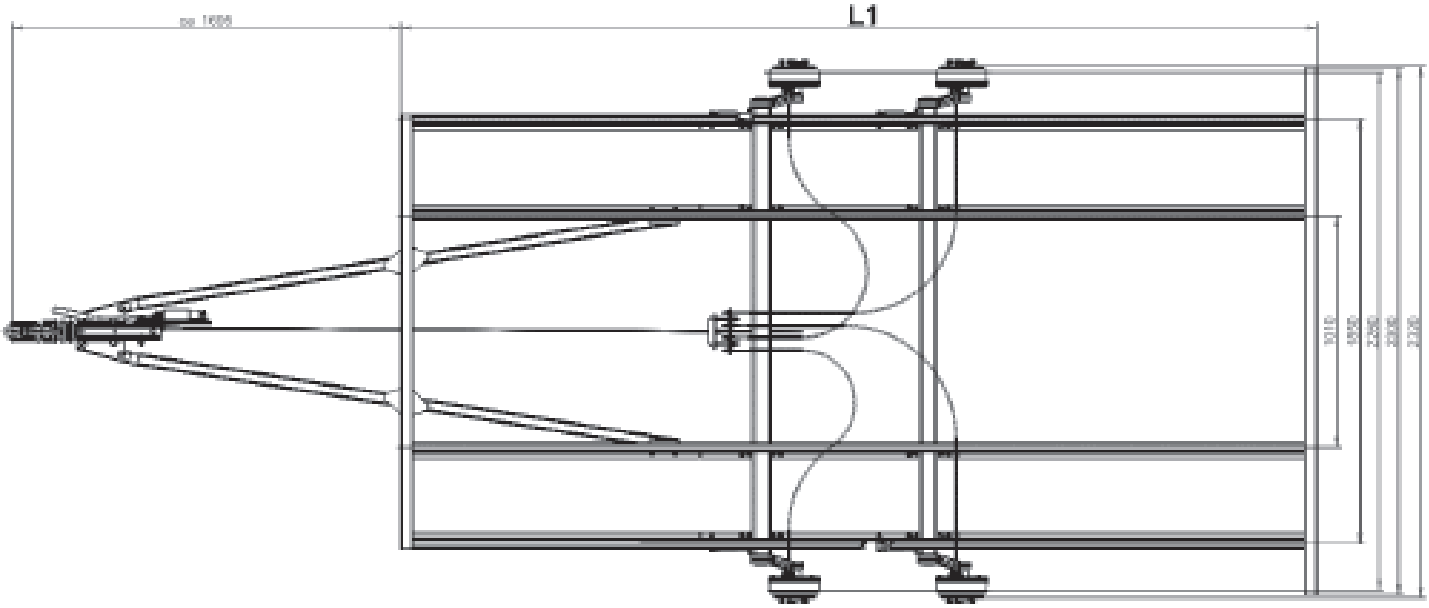

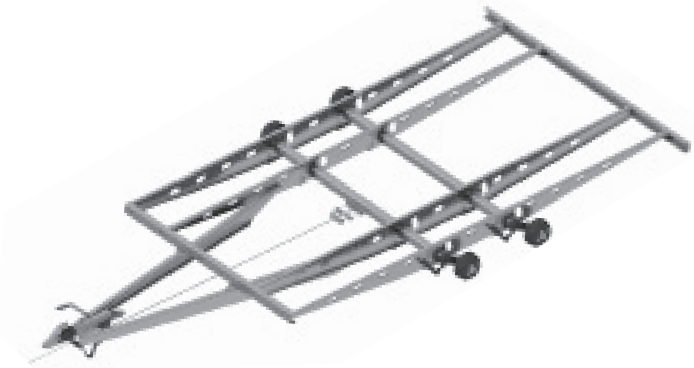

製品名	許容総重量 kg	L1	L2	L3	オーバーラン装置	アクスル	ホイールブレーキ形式	ホイールエンド	重量 kg	注文番号
Knott シャーシキット UT 2000	2000	4000	3415	5695	KF20-A	VGB10-M	20-2425/1	112x5	290.0	6A6721.001
Knott シャーシキット UT 2700	2700	4000	3415	5695	KF27-A1	VGB13-M	20-2425/1	112x5	300.0	6A6722.001
Knott シャーシキット AT 2000	2000	4000	3415	5695	KF20-A	VGB10-M	20-2425/1	112x5	290.0	6A6723.001
Knott シャーシキット AT 2700	2700	4000	3415	5695	KF27-A1	VGB13-M	20-2425/1	112x5	300.0	6A6724.001

記載以外の仕様についてはお問い合わせください。仕様は変更される場合があります。

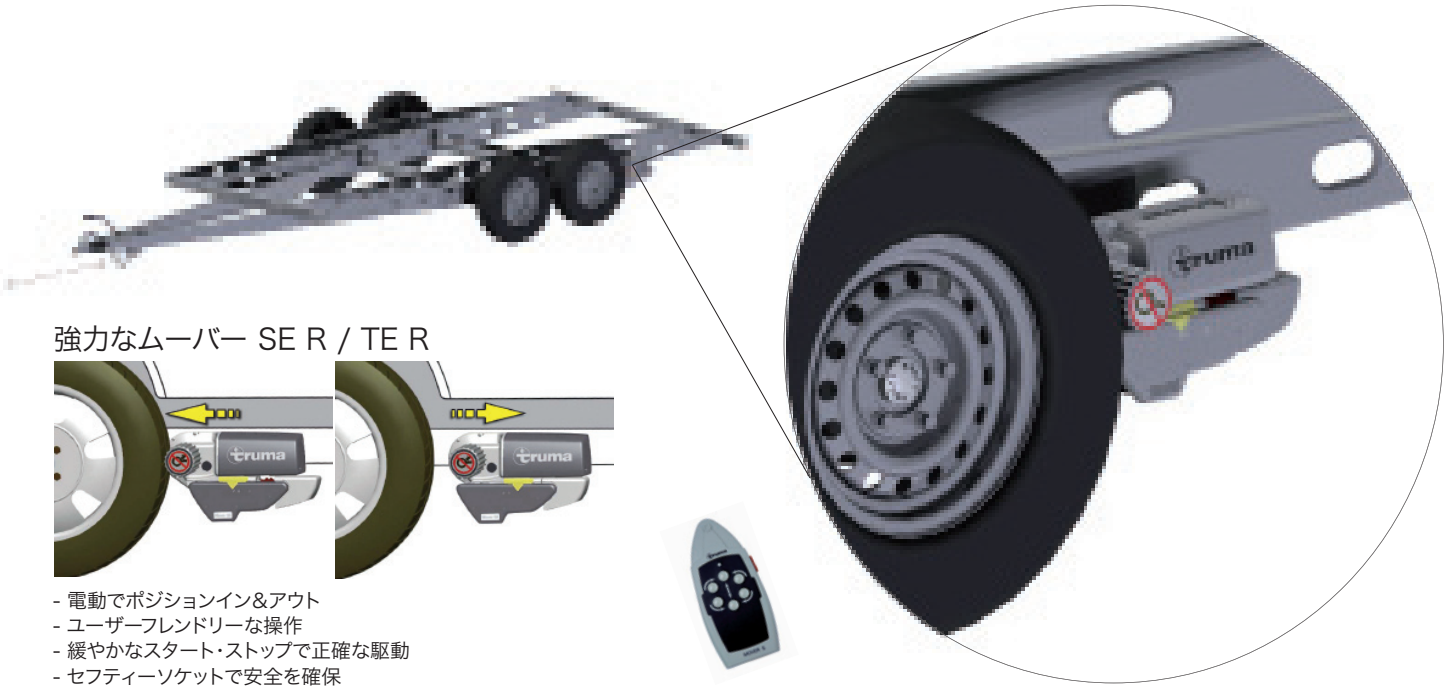

強力なムーバー SE R / TE R

- 電動でポジションイン&アウト
- ユーザーフレンドリーな操作
- 緩やかなスタート・ストップで正確な駆動
- セフティーソケットで安全を確保

製品名	許容総重量 kg	登坂能力	アイドリング 消費電流	最大消費電流	重量 kg	注文番号
ムーバー SR シングルアクスル用 (手動ポジション移動)	1800	15 %	<20 mA	120 A	34.00	409813.001

製品名	許容総重量 kg	登坂能力	アイドリング 消費電流	最大消費電流	重量 kg	注文番号
ムーバー SE R シングルアクスル用 (電動ポジション移動)	2000	15 %	<15 mA	150 A	33.00	409814.001
ムーバー TE R タンデムアクスル用 (電動ポジション移動)	2250	10 %	<15 mA	150 A	33.00	409815.001

各種認証

- 車両タイプ認証済み／TÜV登録不要(ドイツ)／CE認証済み
- 無線通信はR&TTE 指令(Radio & Telecommunications Terminal Equipment)に適合

記載以外の仕様についてはお問い合わせください。仕様は変更される場合があります。

ムーバー用電源セット

技術仕様
オートチャージャー LG-416 DS/IU:

入力電圧:	180 V～250 V、50～60 Hz
充電電力	最大16 A
メイン充電:	bis 14.4 V
再充電:	10 h (ジェル／AGMバッテリーの場合)
トリクル充電:	13.8 V
バッテリー容量:	50 Ah ～ 160 Ah
長さ:	220 mm
幅:	210 mm
高さ:	90 mm

技術仕様
スパイラルセル バッテリー OPTIMA® YT S 4.2:

電圧:	12 V
容量:	55 Ah
長さ:	254 mm
幅:	175 mm
高さ:	200 mm

製品名	パッケージ内容	重量 kg	注文番号
ムーバー用電源セット	1x オートチャージャー 1x バッテリー切断スイッチ 1x 温度センサー 1x Optima® YT S 4.2 バッテリー	20.80	409816.001

取付寸法

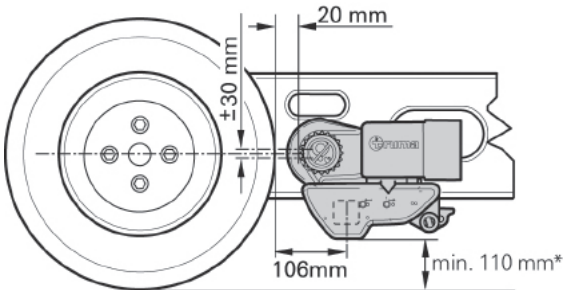

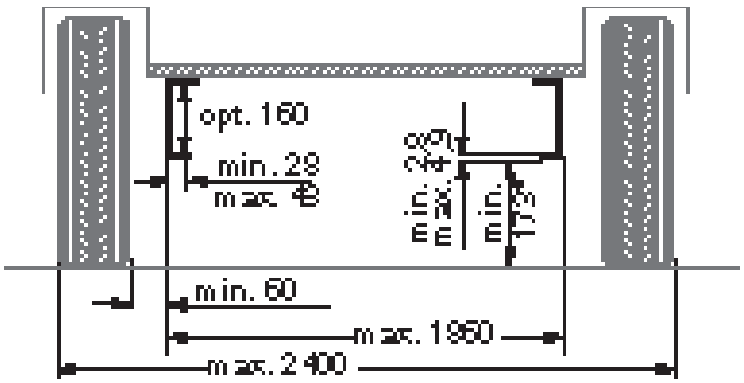

ポジションアウト時には以下のクリアランスが必要:

20 mm ムーバーのローラーとタイヤの間
+/- 30 mm ローラーとタイヤの中心の間の範囲
106 mm 固定チューブの中心とタイヤの間
110 mm 車両積載時の地面からの最低高

* 車両積載時

取付のためにシャーシにドリルで穴を開ける場合、作業後に認定専門機関(TÜV)による認証が必要となります。

記載以外の仕様についてはお問い合わせください。仕様は変更される場合があります。

スタンダードフレームでのアクスル前部への取付け

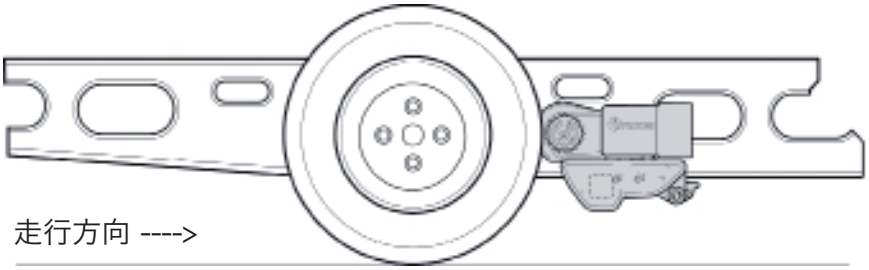

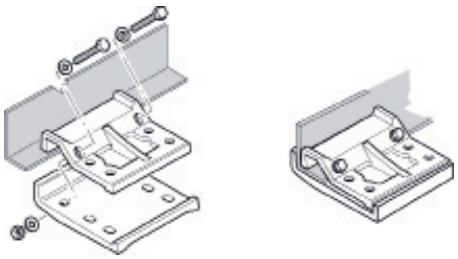

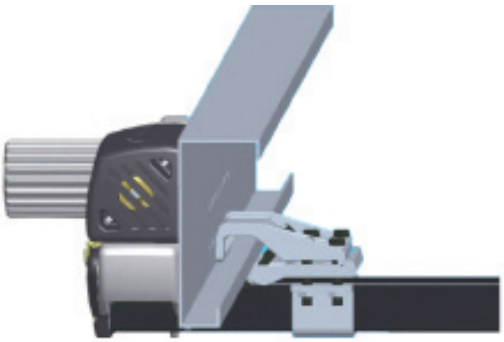

ユニバーサル取付キット（パッケージに同梱）は
すべての一般的なL型およびU型フレームに適合

スタンダードフレームでのアクスル後部への取付け

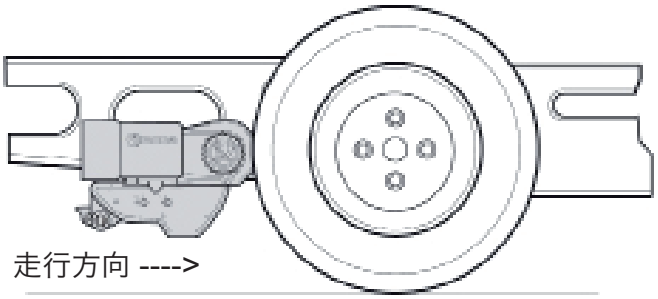

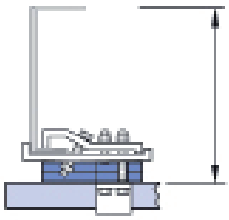

一般的なL型またはU型フレームでアクスルの後部に取付ける場合、ローラーとタイヤの中心との距離が大きくなり過ぎた時は、
フレーム高の減少を相殺するために1～3枚のスペーサーを使用する　（高さ：各15mm）

2 x　999999.001
スペーサーキット
（各2枚）

1 x　999999.002
ネジセット
（各8本）

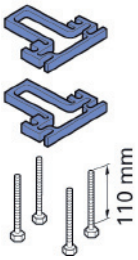

I. ブレーキシステムの調整

準備:
ジャッキでトレーラーを持ち上げ、ハンドブレーキを開放しトング [5] をオーバーラン装置の上に完全に引き出す。
注意:
調整は必ずホイールブレーキから行うこと。
ブレーキ調整時はホイールは前走行方向にのみ回転させること。
ブレーキのエキスパンディングロックを引っ張られた状態にしないこと。必要に応じてブレーキ補正器のブレーキリンク [6] を緩める。エキスパンディングロックを確認し、ケーブルセット [11] が自由に動くことを確認する。

調整手順
1. ブレーキ

12 調整スクリュー
13 ケーブルインレット
14 エキスパンディングロック
15 1ピース ブレーキシュー
16 ブレーキシューキット:
　ブレーキシューホルダーとブレーキシュー

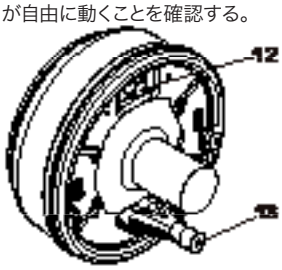

図1: KNOTT ホイールブレーキ

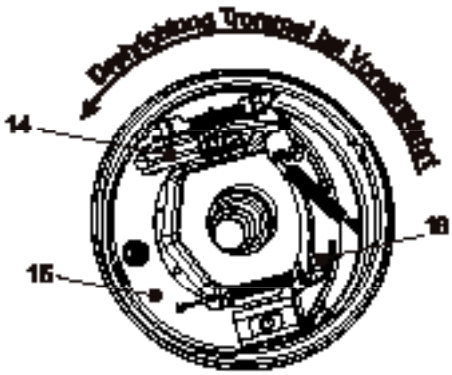

調整スクリュー [12] (ブレーキプレートの外側、ケーブルインレット[13]の反対側)をホイールが動かなくなるまで、またはほとんど動かせなくなるまで時計方向に締める。
調整スクリュー [12] を反時計方向に約 ½回転緩め、ホイールが自由に回転するようにする。
ホイールの回転を妨げないわずかな摩擦音が発生することは問題ない。
ブレーキが適切に調整された場合、ケーブルセットの動作時の移動量は約4〜6mmとなる。
続けてすべてのホイールブレーキを同じ手順で調整する。
ブレーキリンク [6] 上、あるいはリンク上のターンバックルからの
ブレーキシステムやブレーキの調整は絶対に行わないこと。

調整スクリューのレンチサイズ [12]

ブレーキサイズ	レンチサイズ
160x35 / 200x50	a/f 17
250x40	a/f 19
300x60	a/f 24

2. ブレーキ補正器 [8]
ブレーキリンク [6] の長さを調整する (屈折レバー [4] 上のあそびはわずかであること)。
ハンドブレーキレバー [3] を操作し、バランスバー [9+10] の位置を確認する
==> ブレーキリンクに対して直角であること。
必要に応じてブレーキ補正器 [10] の位置を修正する。タンデムトレーラーの場合は
メインバランス [9] も修正する。

1 分離ケーブル
2 ボールカプラー
3 ハンドブレーキレバー
4 屈折レバー
5 ベローズカバー付トング
6 ブレーキリンク
8 バランスバー キット
9 バランスバー (タンデム)
10 バランスバー (シングルアクスル)

3. ブレーキリンク [6]
ブレーキリンク [6] の長さを調整し、あそびや引張りがないようにする。
屈折レバー [4] にあそびがないようにする。

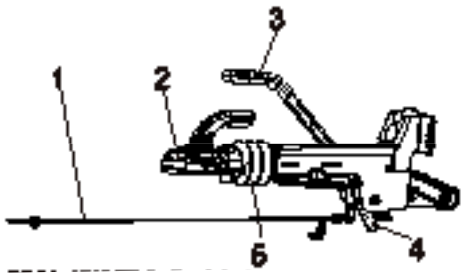

図2: KNOTT オーバーラン装置

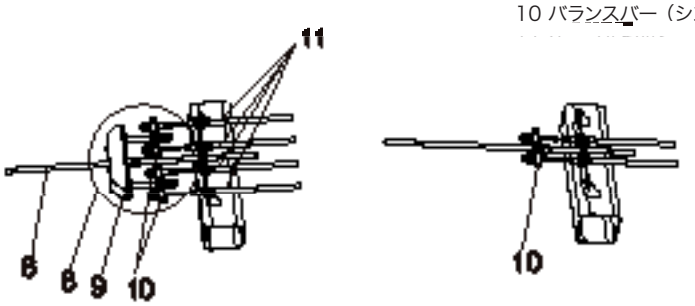

図3: KNOTT トランスミッション装置 (タンデムおよびシングルアクスルシャーシ用)

再調整:
ハンドブレーキレバー [3] を数回作動させた後、手でわずかに押してブレーキシステムをセットする。
ブレーキ補正器 [9+10] がブレーキリンクに対して直角の位置にあることを確認する。
リンク [6] のあそびを確認する。必要に応じてリンク [6] を再調整し、あそびや引張りがない状態にする。
ハンドブレーキレバー [3] の位置を確認する。
デッドポイントレバー — 抵抗の開始はデッドポイントの上約10〜15mm
歯車セグメントレバー — 作動の開始は3番目の歯周辺
ブレーキを開放した時にホイールが自由に回転することを確認する。
最終テスト:
ロック装置を確認する(トランスミッション装置上のスクリュー留めに使用されている六角ナットのカウンターナット、ケーブルセット、ブレーキ補正器、リンク等)。
テスト走行: 必要に応じて2、3回のブレーキテストを行う。
ブレーキテスト: 屈折レバー [4] のあそびを確認し、必要に応じてブレーキリンク [6] の長さを再調整する。
— サービスブレーキの場合、最大2/3のオーバーラン移動が許容範囲である。

II. ブレーキシステムの再調整

ライニングの摩耗などを補正するためのブレーキシステムの再調整は、ホイールブレーキの再調整によって行う。
ブレーキ調整の手順に従い、屈折レバー [4] のあそびを確認して必要に応じて再調整する。

記載以外の仕様についてはお問い合わせください。仕様は変更される場合があります。

製品	ページ
オーバーラン装置 KF13 - KF30	56
ホイールブレーキ／160x35 ウェッジブレーキ (16-1365)	57
ホイールブレーキ／200x50 ウェッジブレーキ (20-2425/1)	58
ホイールブレーキ／250x40 ウェッジブレーキ (25-2025)	59
ベアリング	60
ツールキット	61

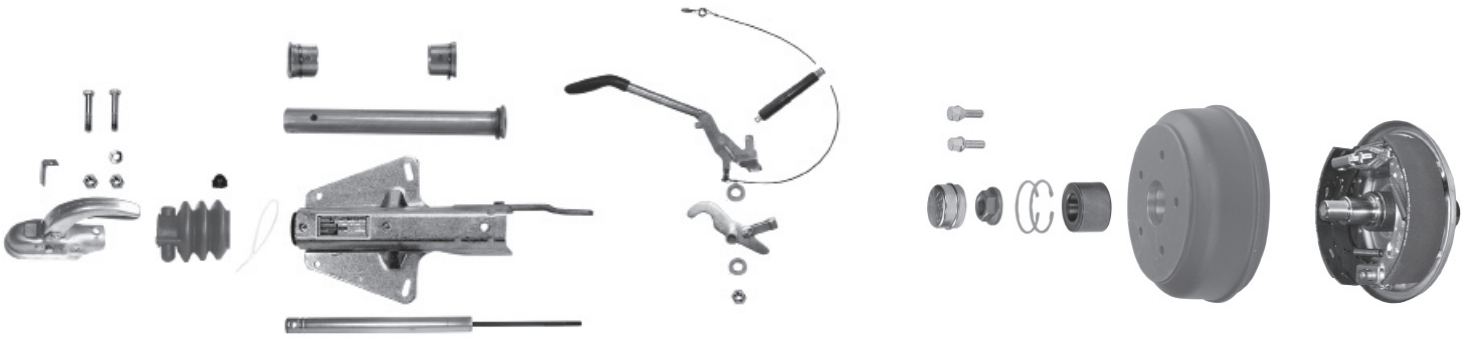

オーバーラン装置

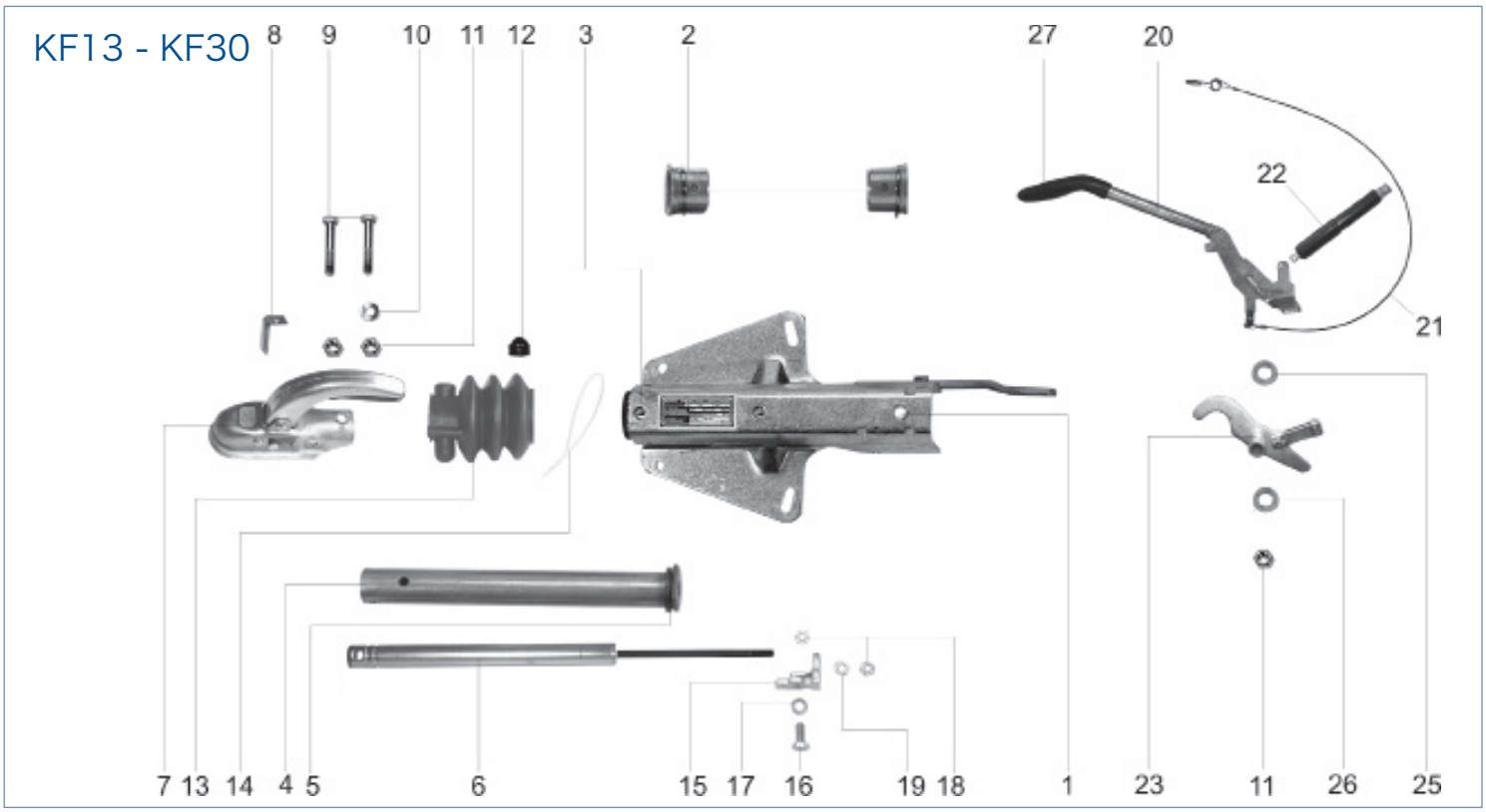

番号	製品名	注文番号
1	ハウジング（亜鉛メッキ）	受注生産
2	ガイドベアリング（ロック **KF13 - KF20** 付）	69005094
	ガイドベアリング（ロック **KF27 - KF30** 付）	69005194
3	注油ニップル（亜鉛メッキ）	48032094
4	トング キット **KF13 - KF20**	98103094
	トング キット **KF27**	98103894
	トング キット **KF30**	98596283
5	ストップリング	69001494
6	ショックアブソーバー **KF13**	87000713
	ショックアブソーバー **KF17 - KF20**	87001113
	ショックアブソーバー **KF27**	87003913
	ショックアブソーバー **KF30**	87001413
7	ボールカプラー **KF13**	8802429X
	ボールカプラー **KF17 - KF20**	8802399X
	ボールカプラー **KF27**	8802409X
	ボールカプラー **KF30**	8802539X
8	分離ケーブルホルダー	34006894
9	ヘキサゴンボルト **KF13 - KF20**	D931.017
	ヘキサゴンボルト **KF27**	D931.022
	ヘキサゴンボルト **KF30**	D931.035
10	サドルワッシャー 13（亜鉛メッキ）	43004294
11	ロックナット **KF13 - KF27**	D980.004

番号	製品名	注文番号
11	ロックナット **KF30**	D980.007
12	ヘキサゴンキャップ **KF13 - KF27**	45832.10
	ヘキサゴンキャップ **KF30**	45832.20
13	ベローズカバー	69004692
14	ケーブルバンド	71000194
15	ショックアブソーバー ホルダー **KF13 - KF20**	21003494
	ショックアブソーバー ホルダー **KF27**	21003593
	ショックアブソーバー ホルダー **KF30**	34005294
16	ヘキサゴンボルト キット	D933.068
17	バネリング	D127.008
18	六角ナット	D934.011
19	バネリング	D127.007
20	ハンドブレーキレバー キット**KF13 - KF27**	201943.001
	ハンドブレーキレバー キット**KF30**	202682.002
21	分離ケーブル キット 1050mm	203202.001
22	バネスリーブ "GF" **KF13 - KF27**	201856.001
	バネスリーブ "GF" **KF30**	202453.001
23	トランスミッションレバー キット **KF13 - KF20**	98722483
	トランスミッションレバー キット **KF27 - KF30**	200406.001
25	ワッシャー A19 DIN125　PA	45908.18
26	ワッシャー A13	D125.013
27	ハンドル	200027.001

記載以外の仕様についてはお問い合わせください。仕様は変更される場合があります。

ホイールブレーキ 160x35

(16-1365)

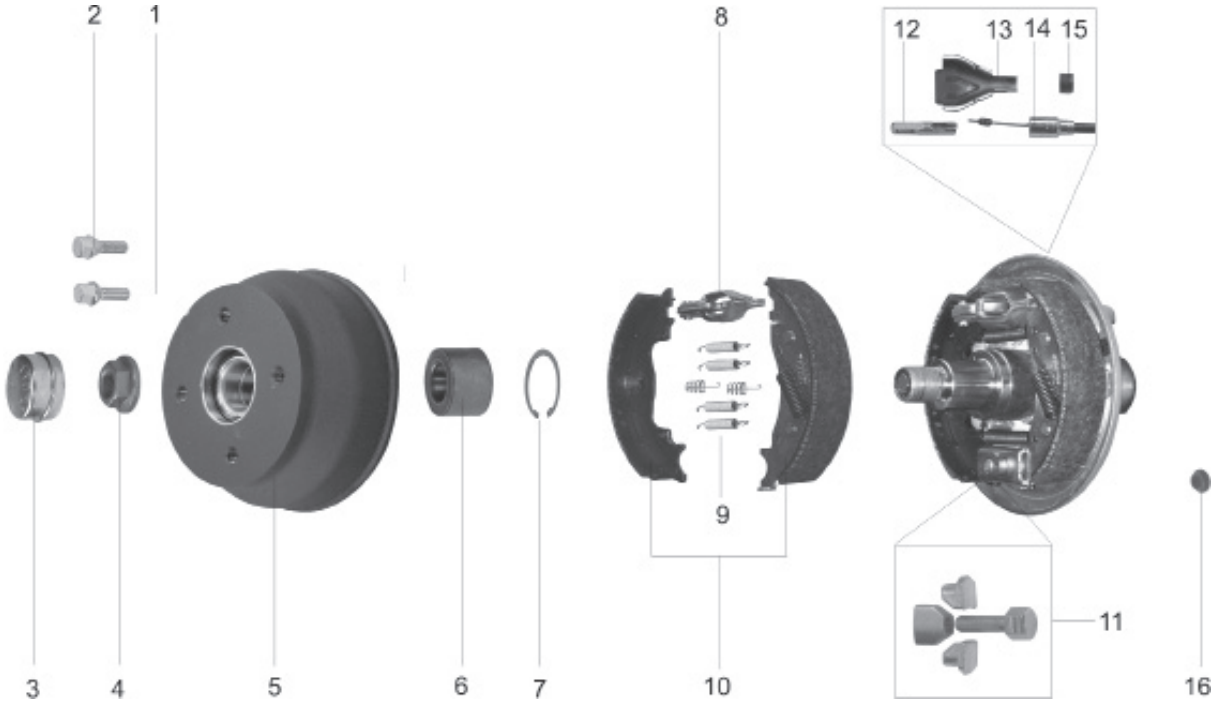

番号	製品名	注文番号
1	丸つば付ネジ	46465.02
2	円錐つば付ネジ	43696-1
3	キャップ	47117
4	フランジナット	44738
5	ブレーキハブ キット **100x4** （番号 3 / 4 / 6 / 7 付）	409699B002
	ブレーキハブ キット **112x5** （番号 3 / 4 / 6 / 7 付）	409699C002
6	傾斜ローラーベアリング キット（番号 4 / 7 付）	47305V
7	ロックリング	D472.005
8	エキスパンディングロック キット	45149
9	バネセット（アクスル・バイ・アクスル）	400723.001
10	ブレーキシューセット 1（アクスル・バイ・アクスル）	402611.001

番号	製品名	注文番号
10	ブレーキシューセット 2（アクスル・バイ・アクスル）	403612.001
11	アジャストメントセット	405859.001
12	牽引リング	45207
13	カップ	36341
14	ケーブルセット （ 730/ 940)	33921-1.06
	ケーブルセット （ 830/1040)	33921-1.07
	ケーブルセット （1030/1240)	33921-1.11
	ケーブルセット （1230/1440)	33921-1.14
	ケーブルセット （1430/1640)	33921-1.16
15	保護スリーブ	44877
16	エンドカバー	44569.03

番号	ブレーキシューセット 1	注文番号
10	内容: 2x ブレーキシュー キット 2x ブレーキシュー キット 4x テンションスプリング 2x プレッシャースプリング	402611.001

番号	ブレーキシューセット 2	注文番号
10	内容: 2x ブレーキシュー キット 2x ブレーキシュー キット 4x テンションスプリング 2x プレッシャースプリング 2x エキスパンディングロック 4x アジャストメントボルト 2x アジャストメントウェッジ 2x ヘキサゴンボルト 2x フランジナット	403612.001

記載以外の仕様についてはお問い合わせください。仕様は変更される場合があります。

ホイールブレーキ 200x50

(20-2425/1)

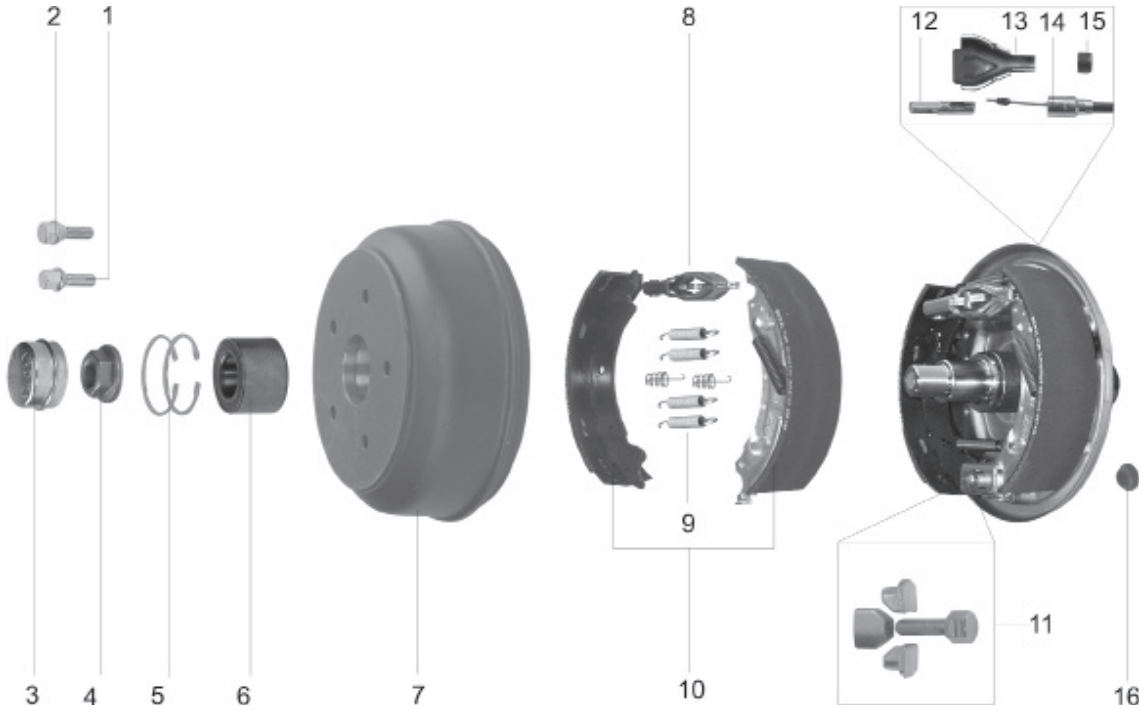

番号	製品名	注文番号
1	丸つば付ネジ	46465.01
2	テーパーつば付ネジ	43696-1
3	キャップ	47151
4	フランジナット	44738
5	ロックリング	D472.005
6	傾斜ローラーベアリング キット（番号 4 / 5 付）	47305V
7	ブレーキハブ キット **100x4** （番号 3 / 4 / 6 / 7 付）	28745B02
	ブレーキハブ キット **112x5** （番号 3 / 4 / 6 / 7 付）	28745C02
8	エキスパンディングロック キット	45309
9	バネセット（アクスル・バイ・アクスル）	400724.001
10	ブレーキシューセット 1（アクスル・バイ・アクスル）	47276

番号	製品名	注文番号
10	ブレーキシューセット 2（アクスル・バイ・アクスル）	46450
11	アジャストメントセット	405859.001
12	牽引リング	45207
13	カップ	36341
14	ケーブルセット　(730/ 940)	33921-1.06
	ケーブルセット　(830/1040)	33921-1.07
	ケーブルセット　(1030/1240)	33921-1.11
	ケーブルセット　(1230/1440)	33921-1.14
	ケーブルセット　(1430/1640)	33921-1.16
15	保護スリーブ	44877
16	エンドカバー	44569.03

番号	ブレーキシューセット 1	注文番号
10	内容: 2x ブレーキシュー キット 2x ブレーキシュー キット 4x テンションスプリング 2x プレッシャースプリング	47276

番号	ブレーキシューセット 2	注文番号
10	内容: 2x ブレーキシュー キット 2x ブレーキシュー キット 4x テンションスプリング 2x プレッシャースプリング 2x エキスパンディングロック 4x アジャストメントボルト 2x アジャストメントウェッジ 2x ヘキサゴンボルト 2x フランジナット	46450

記載以外の仕様についてはお問い合わせください。仕様は変更される場合があります。

ホイールブレーキ 250x40

(25-2025)

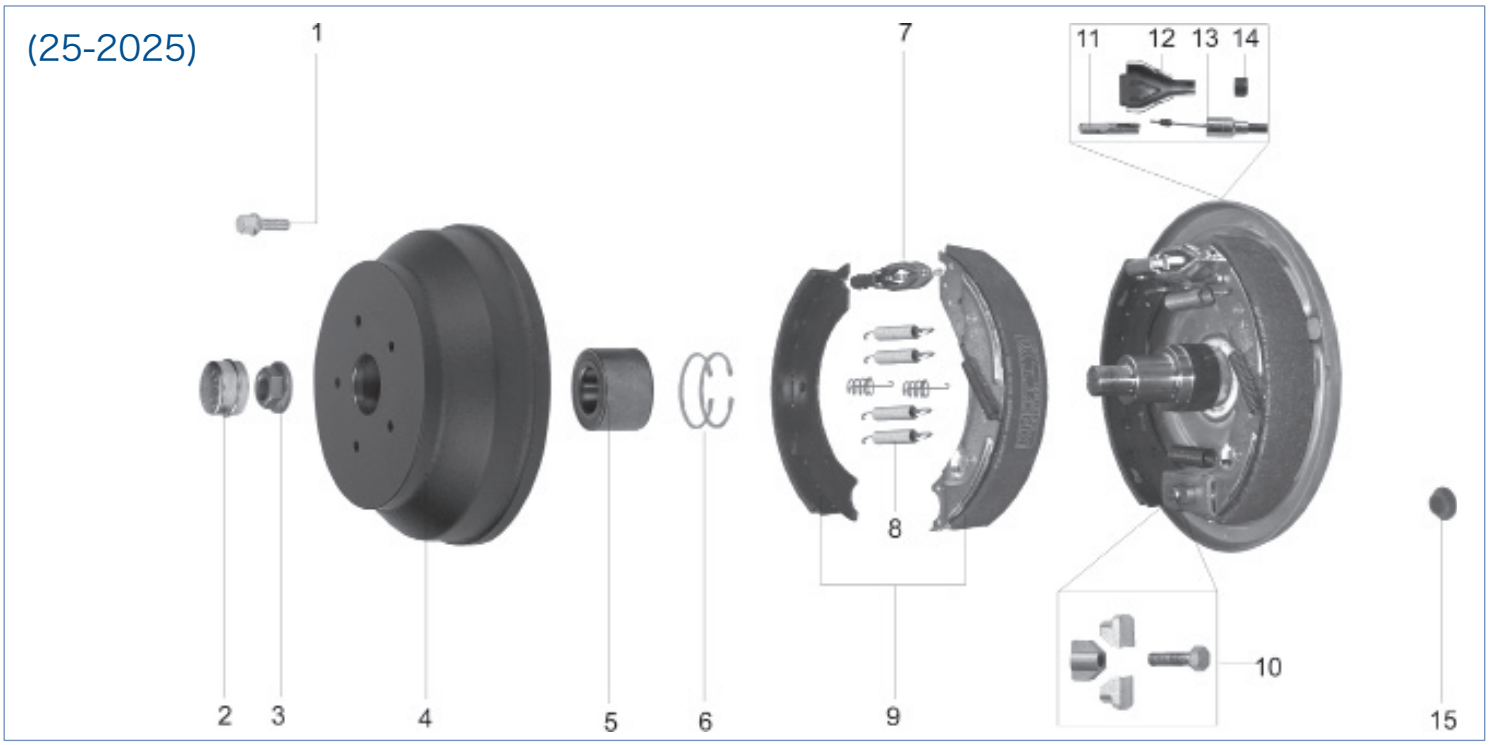

番号	製品名	注文番号
1	丸つば付ネジ	46465.01
2	キャップ	47117
3	フランジナット	44738
4	ブレーキハブ キット **112x5** (番号 2 / 3 / 5 付)	28748C02
5	傾斜ローラーベアリング キット (番号 3 / 6 付)	47306V
6	ロックリング	D472.005
7	エキスパンディングロック キット	45309
8	バネセット (アクスル・バイ・アクスル)	400725.001
9	ブレーキシューセット 1 (アクスル・バイ・アクスル)	402677.001
9	ブレーキシューセット 2 (アクスル・バイ・アクスル)	47357

番号	製品名	注文番号
10	アジャストメントセット	100721
11	牽引リング	44559.09
12	カップ	36341
13	ケーブルセット (730/ 940)	33921-1.06
	ケーブルセット (830/1040)	33921-1.07
	ケーブルセット (1030/1240)	33921-1.11
	ケーブルセット (1230/1440)	33921-1.14
	ケーブルセット (1430/1640)	33921-1.16
14	保護スリーブ	44877
15	エンドカバー	44559.08

番号	ブレーキシューセット 1	注文番号
10	内容: 2x ブレーキシュー キット 2x ブレーキシュー キット 4x テンションスプリング 2x プレッシャースプリング	402677.001

番号	ブレーキシューセット 2	注文番号
10	内容: 2x ブレーキシュー キット 2x ブレーキシュー キット 4x テンションスプリング 2x プレッシャースプリング 2x エキスパンディングロック 4x アジャストメントボルト 2x アジャストメントウェッジ 2x ヘキサゴンボルト 2x フランジナット	47357

記載以外の仕様についてはお問い合わせください。仕様は変更される場合があります。

傾斜ローラーベアリング

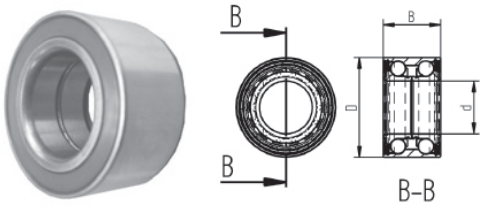

製品名	ベアリング No.	d	D	B	重量 (kg)	注文番号
傾斜ローラーベアリング	545 312A	30	60	37	0.40	45887.09
傾斜ローラーベアリング	540 466B	34	64	37	0.44	45887.10
傾斜ローラーベアリング	542 186A	39	72	37	0.57	45887.11
傾斜ローラーベアリング	572 506E	49	88	45	0.99	45887.12

テーパーローラーベアリング

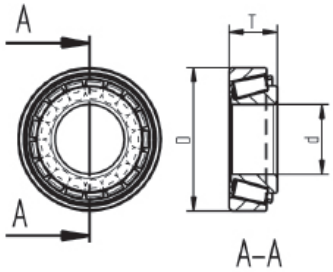

製品名	ベアリング No.	d	D	B	重量 (kg)	注文番号
テーパーローラーベアリング	30203	17	48	13	0.13	45877.35
テーパーローラーベアリング	30204	20	47	15	0.12	45877.10
テーパーローラーベアリング	30205	25	52	16	0.16	45877.11
テーパーローラーベアリング	30206	30	62	17	0.22	45877.12
テーパーローラーベアリング	30207	35	72	18	0.32	45877.13
テーパーローラーベアリング	30209	45	85	21	0.63	45877.16
テーパーローラーベアリング	30210	50	90	22	0.73	45877.37
テーパーローラーベアリング	30211	55	100	23	0.71	45877.17
テーパーローラーベアリング	30309	45	100	27	0.89	45877.23
テーパーローラーベアリング	32005	25	47	15	0.10	45877.09
テーパーローラーベアリング	32006	30	55	13	0.17	45877.39
テーパーローラーベアリング	32007	35	62	18	0.24	45877.22
テーパーローラーベアリング	32008	40	68	19	0.27	45877.33
テーパーローラーベアリング	32206	30	61	21	0.23	45877.36
テーパーローラーベアリング	32207	35	72	24	0.44	45877.14
テーパーローラーベアリング	32208	40	80	25	0.53	45877.15
テーパーローラーベアリング	32210	50	90	25	0.74	45877.38
テーパーローラーベアリング	32211	55	100	27	0.84	45877.21
テーパーローラーベアリング	32212	60	110	30	0.83	45877.26
テーパーローラーベアリング	33208	40	80	32	0.72	45877.19
テーパーローラーベアリング	33209	45	85	32	0.55	45877.40
テーパーローラーベアリング	33213	65	120	41	0.95	45877.31
テーパーローラーベアリング	33215	75	130	41	0.99	45877.27
テーパーローラーベアリング	33217	85	150	49	1.23	45877.41

深溝ボールベアリング

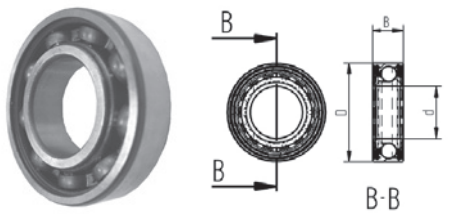

製品名	ベアリング No.	d	D	B	重量 (kg)	注文番号
深溝ボールベアリング	6004	20	42	12	0.06	45878.10
深溝ボールベアリング	6004.2RS	20	42	12	0.07	47176.09
深溝ボールベアリング	6005	25	47	12	0.07	45878.12
深溝ボールベアリング	6005.2RS	25	47	12	0.08	47176.12
深溝ボールベアリング	6006.2RS	30	55	13	0.12	47176.11
深溝ボールベアリング	6204	20	47	14	0.10	45878.11
深溝ボールベアリング	6205	25	52	15	0.12	45878.13
深溝ボールベアリング	6206	30	62	16	0.18	45878.14
深溝ボールベアリング	6206.2RS	30	62	16	0.19	47176.13
深溝ボールベアリング	6204.2RS	20	47	14	0.10	47176.10

記載以外の仕様についてはお問い合わせください。仕様は変更される場合があります。

ツールキット

No. 1 / 2

No. 3

No. 4

製品名	重量 (kg)	注文番号
Knott 組立ツールキットの内容: ツール No. 1: キャップ 64mm ツール No. 2: キャップ 52mm ツール No. 3: ブレーキドラム ツール No. 4: 注油ニップル	5.00	405717.001

ホイール／リム／タイヤ

製品	ページ
ホイール・タイヤ キット	63～69
ホイール・タイヤ キット（アルミリム付）	70
リム	71～74
タイヤ	75～78
ホイールボルト／ホイールスクリュー	79
アクセサリー	80～81

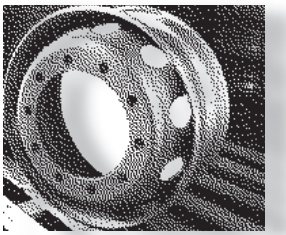

記載以外の仕様についてはお問い合わせください。仕様は変更される場合があります。

ホイール・タイヤ キット

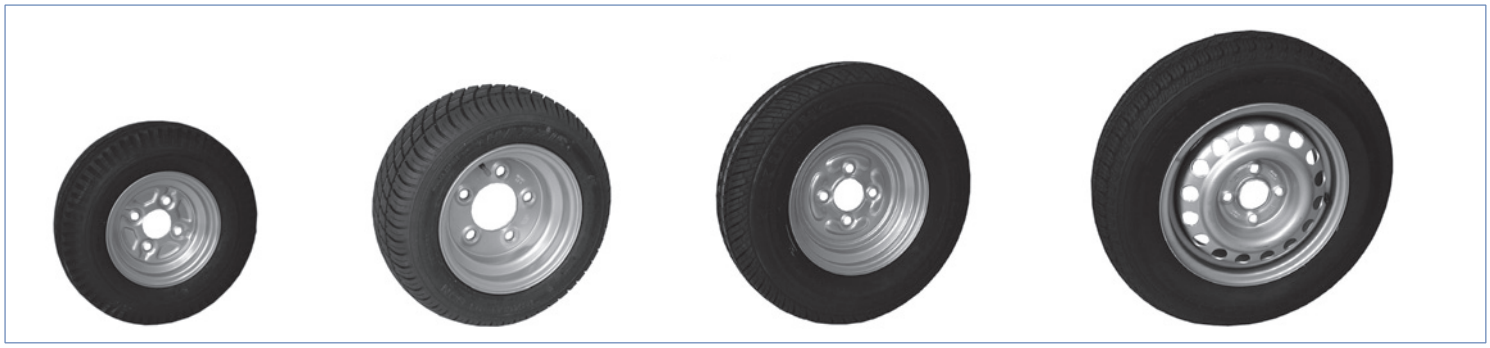

タイヤサイズ 8"	ロード インデックス	外径 mm	タイヤ幅 mm	積載容量 (120km/h) kg	ホイール径	ホイール エンド	センター ホール mm	パーツ No.	重量 kg	注文番号
4.00-8 6PR	70N	410	107	335	2.50Ax8	100x4	60	0	4.8	401717.001
5.00-8 6PR	70N	450	138	335	3.00Dx8	100x4	60	0	6.1	402402.001
18.5x8.50-8 6PR	78M	462	213	425	7.00Jx8	100x4	60	0	9.1	402403.001
16.5x6.50-8 8PR	77M	424	165	410	5.50Ax8	100x4	60	0	7.1	403528.001

タイヤサイズ 10"	ロード インデックス	外径 mm	タイヤ幅 mm	積載容量 (120km/h) kg	ホイール径	ホイール エンド	センター ホール mm	パーツ No.	重量 kg	注文番号
4.50-10	76M	513	117	400 /100km/h	3.50x10	100x4	60	0	9.9	407925.001
5.00-10	78N	510	138	425	3.50x10	100x4	60	0	8.1	404025.001
145-10	74N	501	148	315	3.50x10	100x4	60	0	8.0	401444.001
195/50-10	98N	455	190	500	6.00x10	100x4	60	-4	12.1	401892.001
195/50-10	98N	455	190	750	6.00x10	112x5	67	-4	12.6	4802660X
195/50-10	98N	455	190	750	6.00x10	140x5	94	-4	12.1	401923.001
195/55R10	98P	469	192	500	6.00x10	100x4	60	-4	14.5	404298.001
195/55R10	98P	469	192	750	6.00x10	112x5	67	-4	13.6	401457.001
195/55R10	98P	469	192	750	6.00x10	140x5	94	-4	13.3	404297.001
20.5x8.00-10	98P	500	203	750	6.00x10	112x5	67	-4	13.7	404306.001
205/50-10 Trelleborg	103M	460	205	875	6.50x10	112x5	67	0	12.6	405869.001

記載以外の仕様についてはお問い合わせください。仕様は変更される場合があります。

ホイール・タイヤ キット

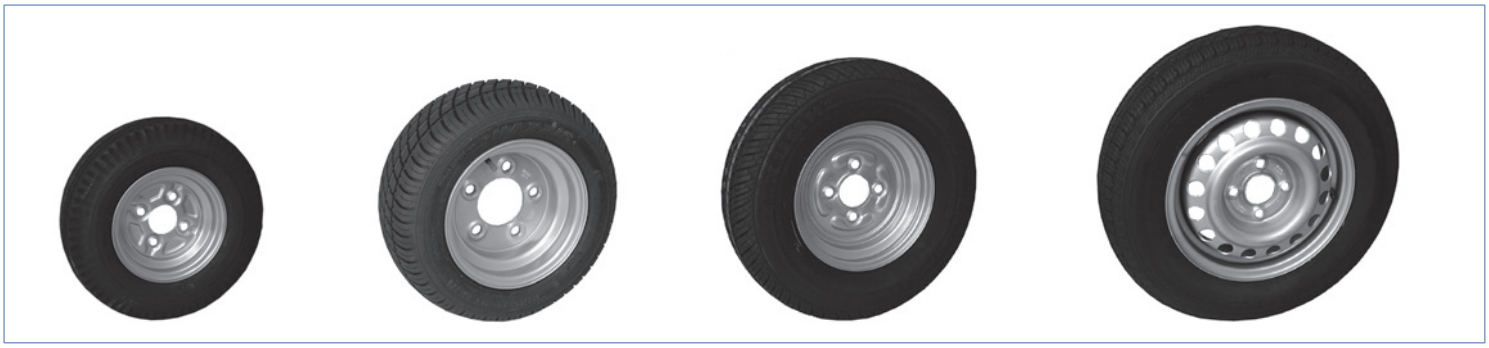

タイヤサイズ 12"	ロード インデックス	外径 mm	タイヤ幅 mm	積載容量 (120km/h) kg	ホイール径	ホイール エンド	センター ホール mm	パーツ No.	重量 kg	注文番号
140/70R12	86J	515	141	530 /100km/h	4.50x12	112x5	67	0	13.4	408618.001
140/70R12	86J	515	141	530 /100km/h	4.50x12	112x5	67	20	13.5	408619.001
140/70R12	86J	515	141	530 /100km/h	4.50x12	112x5	67	30	13.7	408620.001
145R12 C	86N	543	147	390	4.50x12	100x4	57	0	14.7	401802.001
145R12 C	86N	530	147	530	4.50x12	112x5	67	0	14.3	404353.001
145R12 C	86N	530	147	530	4.50x12	112x5	67	20	14.5	404354.001
145R12 C	86N	530	147	530	4.50x12	112x5	67	30	14.6	404355.001
145R12 C	86N	543	147	450	4.00x12	100x4	57	26	12.6	405171.001
155R12 C	88N	556	156	450	4.00x12	100x4	57	0	14.3	401803.001
155R12 C	88N	550	157	56	4.50x12	112x5	67	0	14.3	404356.001
155R12 C	88N	550	157	560	4.50x12	112x5	67	20	14.3	404357.001
155R12 C	88N	550	157	560	4.50x12	112x5	67	30	14.3	404358.001
155/70R12	100/98N-104J	526	158	900 /100km/h	4.50x12	112x5	67	0	14.4	400214.001
155/70R12	100/98N-104J	526	158	900 /100km/h	4.50x12	112x5	67	20	14.5	400216.001
155/70R12	100/98N-104J	526	158	900 /100km/h	4.50x12	112x5	67	30	14.6	400168.001
225/55B12	112N	585	224	1120	7.0x12	112x5	67	-4	17.2	407223.001
225/55R12 C	104N	550	223	900	7.00x12	112x5	67	10	17.2	401578.001

記載以外の仕様についてはお問い合わせください。仕様は変更される場合があります。

ホイール・タイヤ キット

タイヤサイズ 13"	ロード インデックス	外径 mm	タイヤ幅 mm	積載容量 (120km/h) kg	ホイール径	ホイール エンド	センター ホール mm	パーツ No.	重量 kg	注文番号
135/80R13	74N	529	138	375	4.00x13	100x4	57	30	10.3	408702.001
145/70R13	71S	542	150	345	4.00x13	100x4	57	30	11.2	403167.001
145/80R13	78N	572	151	425	4.00x13	100x4	57	30	11.5	403879.001
145/80R13	78N	572	151	425	4.00x13	112x5	67	30	12.3	404028.001
155R13	84N	581	157	500	4.00x13	100x4	57	30	10.8	4900129X
155R13	84N	581	157	500	4.00x13	112x5	67	30	11.0	401718.001
155R13（強化タイプ）	91N	581	157	615	4.50x13	100x4	57	30	12.9	403029.001
155R13（強化タイプ）	91N	581	157	615	4.50x13	112x5	67	30	12.8	403030.001
155/70R13	556	158	387	79N	4.00x13	100x4	57	30	12.8	408704.001
155/70R13	556	158	387	79N	4.00x13	112x5	57	30	12.9	405934.001
165R13	83T	596	174	475	4.50x13	100x4	57	30	14.4	400227.001
165R13	83T	596	174	475	4.50x13	112x5	67	30	15.8	400104.001
165R13（強化タイプ）	96N/94-92R	596	167	670	5.00x13	100x4	57	30	14.9	404349.001
165R13（強化タイプ）	96N/94-92R	596	167	670	5.00x13	112x5	67	30	15.8	404350.001
175/70R13	86N	586	177	550	4.50x13	100x4	57	30	13.3	400230.001
175/70R13	86N	586	177	550	4.50x13	112x5	67	30	13.6	400234.001
175R13（強化タイプ）	97N	608	178	730	5.50x13	100x4	57	30	17.7	400171.001
175R13（強化タイプ）	97N	608	178	730	5.50x13	112x5	67	30	18.0	404359.001
185/70R13	90N	600	189	530	5.00x13	100x4	57	30	15.1	400237.001
185/70R13	90N	600	189	530	5.00x13	112x5	67	30	17.4	400541.001
195/50R13	104N	525	198	675	5.50x13	100x4	57	30	17.5	401443.002
195/50R13	104N	525	198	900	6.00x13	112x5	67	30	18.0	401443.001

記載以外の仕様についてはお問い合わせください。仕様は変更される場合があります。

ホイール・タイヤ キット

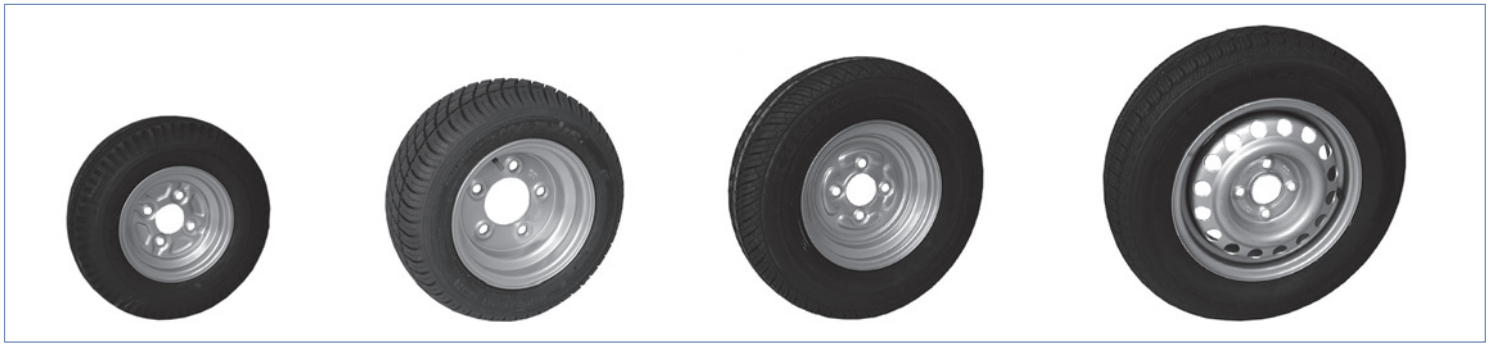

タイヤサイズ 14"	ロード インデックス	外径 mm	タイヤ幅 mm	積載容量 (120km/h) kg	ホイール径	ホイール エンド	センター ホール mm	パーツ No.	重量 kg	注文番号
165R14C	97N	622	167	730	5.00x14	100x4	57	30	19.2	406880.001
165R14C	97N	622	167	730	5.00x14	112x5	67	30	19.8	405179.001
175R14C 8PR	99N	637	175	775	5.00x14	100x4	57	30	21.0	401441.001
175R14C 8PR	99N	637	175	775	5.00x14	112x5	67	30	21.2	401442.001
175/70R14	84N	616	183	500	5.00x14	100x4	57	30	17.9	400241.001
175/70R14	84N	616	183	500	5.00x14	112x5	67	30	17.9	400242.001
185R14C 8PR	104/102N	668	188	775	5.50x14	100x4	57	30	19.0	4803999X
185R14C 8PR	104/102N	668	188	900	5.50x14	112x5	67	30	19.5	401524.001
185/65R14	93N	606	197	650	5.50x14	100x4	57	30	15.6	409710.001
185/65R14	93N	606	197	650	5.50x14	112x5	67	30	16.8	409711.001
185/70R14	88N	626	189	560	5.50x14	100x4	57	30	20.8	404649.001
185/70R14	88N	626	189	560	5.50x14	112x5	67	30	20.4	402462.001
195R14C 8PR	106/104N	666	198	900	5.50x14	112x5	67	30	20.7	400087.001
195R14C 8PR	106/104N	666	198	900	6.00x14	205x6	161	-5	19.4	404351.001
195/70R14	96N	640	204	710	5.50x14	100x4	57	30	19.2	401982.001
195/70R14	96N	640	204	710	5.50x14	112x5	67	30	18.5	400331.001
205R14C 8PR	112N	686	208	900	5.50x14	112x5	67	30	21.5	401770.001
205R14C 8PR	112N	686	208	1030	6.00x14	205x6	161	-5	25.0	401952.001
205/70R14	95H	656	211	690	5.50x14	112x5	67	30	19.3	401848.001
215R14C 8PR	116N	700	218	900	6.00x14	112x5	67	30	25.0	401951.001
215R14C 8PR	116N	700	218	1120	6.00x14	205x6	161	-5	25.0	401523.001

記載以外の仕様についてはお問い合わせください。仕様は変更される場合があります。

ホイール・タイヤ キット

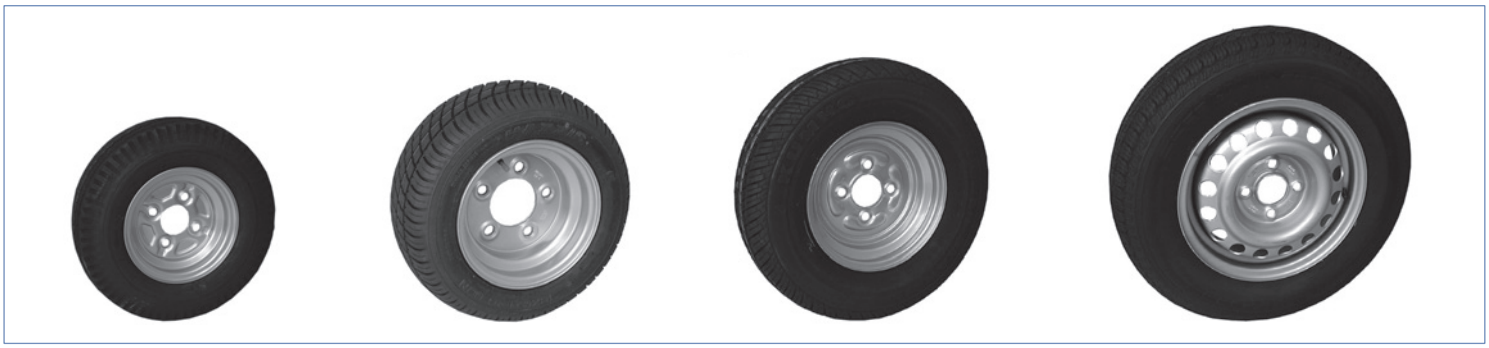

タイヤサイズ 15"	ロード インデックス	外径 mm	タイヤ幅 mm	積載容量 (120km/h) kg	ホイール径	ホイール エンド	センター ホール mm	パーツ No.	重量 kg	注文番号
175/65R15	92N	619	180	630	5.50x15	112x5	67	30	15.0	401621.001
185/65R15	88T	631	191	560	5.50x15	112x5	67	30	19.5	402479.001
195/55R15	85T	603	209	515 /140km/h	5.50x15	112x5	67	30	20.0	403890.001
195/60R15	88M	625	204	560	5.50x15	112x5	67	30	19.9	404328.001
195/65R15 links	93N	645	205	650	5.50x15	112x5	67	30	19.8	400247.001
195/65R15 rechts	93N	645	205	650	5.50x15	112x5	67	30	19.8	400247.002
195/70R15	97S	665	204	730	5.50x15	112x5	67	30	21.0	402480.001
195/70R15C 8PR	106N	665	209	900	5.50x15	112x5	67	30	22.1	402029.001
205/60R15	95T	637	206	690	5.50x15	112x5	67	30	21.0	404325.001
205/65R15	100N	657	210	800	5.50x15	112x5	67	30	21.8	402481.001
205/65R15C	102N	657	210	950	6.00x15	112x5	67	30	22.4	402482.001
205/65R15C	102N	657	217	1250	6.00x15	205x6	161	-5	21.0	408708.001
205/70R15	124/122J	681	214	1600 /100km/h	6.50-15	205x6	161	0	50.5	404352.001
215/65R15	100H	672	225	800	6.00x15	112x5	67	30	23.1	407016.001
225/70R15C 8PR	116N	709	232	950	6.00x15	112x5	67	30	24.0	402036.001
225/70R15C 8PR	116N	709	232	1250	6.00x15	205x6	161	0	29.0	402037.001
8.25R15 Wind Power	143/141G	968	272	2575 /100km/h	6.50-15	205x6	161	0	59.0	404016.001

タイヤサイズ 16"	ロード インデックス	外径 mm	タイヤ幅 mm	積載容量 (120km/h) kg	ホイール径	ホイール エンド	センター ホール mm	パーツ No.	重量 kg	注文番号
7.00R16	117/116L	795	209	1285	6.00x16	205x6	161	0	40.0	402811.001
7.50R16	121/118Q	814	216	1500	6.00x16	205x6	161	0	45.0	400186.001
185/75R16C	104N	683	194	900	6.00x16	112x5	67	30	25.0	403289.001
185/75R16C	104N	683	194	900	6.00x16	205x6	161	-5	26.9	403290.001
195/75R16C	107N	710	209	900	6.00x16	112x5	67	30	26.0	403282.001
195/75R16C	107N	710	209	975	6.00x16	205x6	161	-5	27.9	401834.001
205/75R16C	110N	726	216	900	6.00x16	112x5	67	30	27.0	403283.001
205/75R16C	110N	726	216	1060	6.00x16	205x6	161	-5	28.9	403279.001
215/75R16C	113N	683	194	900	6.00x16	112x5	67	30	28.6	403284.001
215/75R16C	113N	683	199	1150	6.00x16	205x6	161	-5	30.0	403280.001
225/75R16C	121N	758	232	900	6.00x16	112x5	67	30	32.0	401587.001
225/75R16C	211N	758	232	1450	6.00x16	205x6	161	-5	34.0	403281.001
235/85R16	120/116Q	805	244	1400	6.00x16	205x6	161	-5	25.5	407474.001

記載以外の仕様についてはお問い合わせください。仕様は変更される場合があります。

ホイール・タイヤ キット

タイヤサイズ 17.5"	ロード インデックス	外径 mm	タイヤ幅 mm	積載容量 (100km/h) kg	ホイール径	ホイール エンド	センター ホール mm	パーツ No.	重量 kg	注文番号
205/65R17.5 Pirelli	127/125J	722	212	1750	6.75x17.5	205x6	161	0	47.0	405958.001
205/65R17.5 Pirelli	127/125J	722	212	1750	6.00x17.5	205x6	161	0	45.5	400184.001
205/75R17.5 Wind Power	124M	765	214	1600	6.00x17.5	205x6	161	0	48.0	401825.001
215/75R17.5 Pirelli	135/133J	779	219	2180	6.75x17.5	205x6	161	0	52.0	400185.001
215/75R17.5 Wind Power	135J	779	222	2180	6.00x17.5	205x6	161	0	50.0	406574.001
215/75R17.5 Wind Power	133J	779	222	2060	6.75x17.5	205x6	161	128	60.0	406575.001
215/75R17.5 Wind Power	133J	779	222	2060	6.75x17.5	275x8	221	142	60.0	406576.001
215/75R17.5 Wind Power	133J	779	222	2060	6.75x17.5	225x10	175	132	73.0	406766.001
225/75R17.5	128/126J	797	237	1800	6.75x17.5	205x6	161	0	52.0	404706.001
235/75R17.5 Wind Power	143J	808	233	2725	6.75x17.5	205x6	161	0	59.5	406762.001
235/75R17.5 Wind Power	141J	808	233	2725	6.75x17.5	205x6	161	128	61.0	406767.001
235/75R17.5 Wind Power	141J	808	233	2725	6.75x17.5	275x8	221	142	63.0	406768.001
235/75R17.5 Wind Power	141J	808	233	2725	6.75x17.5	225x10	176	138	62.0	406629.001
235/75R17.5 Pirelli	143/141J	811	233	2725	6.75x17.5	205x6	161	0	61.1	401838.001
245/70R17.5 Wind Power	143J	798	243	2725	6.75x17.5	205x6	161	0	59.5	406763.001
245/70R17.5 Wind Power	141J	798	243	2575	6.75x17.5	205x6	161	128	60.0	406769.001
245/70R17.5 Wind Power	141J	798	243	2725	6.75x17.5	275x8	221	142	60.9	406770.001
245/70R17.5 Wind Power	141J	798	243	2725	6.75x17.5	225x10	176	138	62.0	406771.001

タイヤサイズ 19.5"	ロード インデックス	外径 mm	タイヤ幅 mm	積載容量 (100km/h) kg	ホイール径	ホイール エンド	センター ホール mm	パーツ No.	重量 kg	注文番号
245/70R19.5 Wind Power	141J	850	244	2725	7.50x19.5	205x6	161	0	63.0	406764.001
265/70R19.5 Wind Power	143J	868	268	2725	7.50x19.5	205x6	161	0	64.0	406765.001
265/70R19.5 Wind Power	143J	868	268	2575	8.25x19.5	275x8	221	0	64.7	406772.001
265/70R19.5 Pirelli	143/141J	881	275	2725	7.50x19.5	205x6	161	0	64.7	404682.001
285/70R19.5 Pirelli	150J	911	297	3350	7.50x19.5	205x6	161	0	67.0	405959.001
285/70R19.5 Wind Power	150J	895	287	3350	7.50x19.5	205x6	161	0	71.0	407848.001
285/70R19.5 Wind Power	150J	895	287	3350	8.25x19.5	275x8	221	0	78.8	406774.001

記載以外の仕様についてはお問い合わせください。仕様は変更される場合があります。

ホイール・タイヤ キット

タイヤサイズ 22.5"	ロード インデックス	外径 mm	タイヤ幅 mm	積載容量 (100km/h) kg	ホイール径	ホイール エンド	センター ホール mm	パーツ No.	重量 kg	注文番号
11R22.5	146J	1052	267	3000	7.50x22.5	205x6	161	0	81.0	406775.001
385/55R22.5 Wind Power	160J	996	392	4500	11.75x22.5	335x10	281	0	111.5	408709.001
385/55R22.5 Wind Power	160J	996	392	4500	11.75x22.5	335x10	281	120	114.0	408710.001
385/65R22.5 Wind Power	160J	1070	385	4500	11.75x22.5	335x10	281	0	118.0	408711.001
385/65R22.5 Wind Power	160J	1070	385	4500	11.75x22.5	335x10	281	120	120.5	408712.001
425/65R22.5 Wind Power	165J	1180	422	5150	14.00x22.5	335x10	281	0	142.0	408713.001
445/65R22.5 Wind Power	169J	1148	454	5800	14.00x22.5	335x10	281	0	148.0	408714.001

記載以外の仕様についてはお問い合わせください。仕様は変更される場合があります。

ホイール・タイヤ キット（アルミリム）

タイヤサイズ 13"（アルミリム付）	ロード インデックス	外径 mm	タイヤ幅 mm	積載容量（120km/h） kg	ホイール径	ホイール エンド	センター ホール mm	パーツ No.	重量 kg	注文番号
175/70R13	86N	586	177	500	5.50x13	100x4	60	30	13.9	404932.001
175/80R13	86N	600	189	500	5.50x13	100x4	60	30	14.5	407726.001

タイヤサイズ 14"（アルミリム付）	ロード インデックス	外径 mm	タイヤ幅 mm	積載容量（120km/h） kg	ホイール径	ホイール エンド	センター ホール mm	パーツ No.	重量 kg	注文番号
185/65R14	90N	600	197	560	6.00x14	100x4	60	38	16.8	403294.001
185/65R14	90N	600	197	600	6.00x14	112x5	67	30	16.8	403295.001
185R14C 8PR	104/102N	668	194	900	6.00x14	112x5	67	30	19.0	403298.001
195/70R14	96N	640	204	560	6.00x14	100x4	60	38	17.5	403296.001
195/70R14	96N	640	204	710	6.00x14	112x5	67	30	17.5	403297.001

タイヤサイズ 15"（アルミリム付）	ロード インデックス	外径 mm	タイヤ幅 mm	積載容量（120km/h） kg	ホイール径	ホイール エンド	センター ホール mm	パーツ No.	重量 kg	注文番号
175/65R15	92N	619	184	630	6.00x15	112x5	67	31	15.1	403299.001
195/65R15	93N	645	195	650	6.00x15	112x5	67	31	16.5	403301.001
195/70R15	104N	665	209	900	6.00x15	112x5	67	31	16.9	408626.001
205/65R15 RF	99S	658	214	705	6.00x15	112x5	67	31	17.4	403300.001
215/70R15	109N	695	230	900	6.00x15	112x5	67	31	17.3	408628.001
225/70R15	112N	709	237	900	6.00x15	112x5	67	31	18.0	408627.001

アクセサリー	重量 kg	注文番号
ホイールボルト M12x1.5x28mm（アルミリム用）	0.03	406407.001
エンブレム 60mm（アルミリム用）13" / 14" / 15"	0.02	406408.001

記載以外の仕様についてはお問い合わせください。仕様は変更される場合があります。

リム

ホイール径 8"	積載容量 kg	ホイールエンド	ボルトホール バージョン	センター ホール mm	パーツ No.	重量 kg	注文番号
2.50Ax8	275kg / 100km/h	100x4	D12 ボール	60	0	1.4	401716.001
3.00Dx8	335kg / 100km/h	100x4	D12 ボール	60	0	1.8	402388.001
5.50Ax8	350kg / 100km/h	100x4	D12 ボール	60	0	2.6	402387.001
7.00Ix8	425kg / 100km/h	100x4	D12 ボール	60	0	3.6	402386.001

ホイール径 10"	積載容量 kg	ホイールエンド	ボルトホール バージョン	センター ホール mm	パーツ No.	重量 kg	注文番号
3.50x10	375kg / 100km/h	100x4	D52 テーパー	60	0	2.8	401715.001
6.00x10	500kg / 100km/h	100x4	G12 ボール	60	-4	6.5	402385.005
6.00x10	750kg / 140km/h	112x5	G12 ボール	67	-4	6.5	401977.001
6.00x10	750kg / 140km/h	140x5	G1 ボール M14x1.5	94	-4	6.2	402385.001

ホイール径 12"	積載容量 kg	ホイールエンド	ボルトホール バージョン	センター ホール mm	パーツ No.	重量 kg	注文番号
4.00x12	450kg / 140km/h	100x4	E12 ボール	57	0	5.6	401975.001
4.00x12	450kg / 140km/h	100x4	E12 ボール	60	23	5.8	402384.001
4.00x12	450kg / 140km/h	100x4	E12 ボール	57	26	5.9	403647.001
4.50x12	900kg / 140km/h	112x5	E12 ボール	67	0	7.5	400215.001
4.50x12	900kg / 140km/h	112x5	E12 ボール	67	20	7.0	400217.001
4.50x12	900kg / 140km/h	112x5	E12 ボール	67	30	7.3	402383.001
7.00Ix12	900kg / 100km/h	112x5	E12 ボール	67	10	8.1	403440.001

記載以外の仕様についてはお問い合わせください。仕様は変更される場合があります。

リム

ホイール径 13"	積載容量 kg	ホイールエンド	ボルトホール バージョン	センター ホール mm	パーツ No.	重量 kg	注文番号
4.00x13	575kg / 140km/h	100x4	E16 テーパー	57	30	6.5	402861.001
4.00x13	650kg / 140km/h	112x5	E12 ボール	67	30	6.4	406487.001
4.50x13	575kg / 140km/h	100x4	E16 テーパー	57	30	6.7	400220.001
4.50x13	675kg / 140km/h	112x5	E12 ボール	67	30	6.6	404346.001
4.50x13	675kg / 140km/h	130x4	E1 ボール	85	30	5.8	403971.001
5.00x13	675kg / 140km/h	100x4	E16 テーパー	57	30	6.8	400232.001
5.00x13	700kg / 140km/h	112x5	E12 ボール	67	30	7.0	400173.002
5.50x13	900kg / 140km/h	100x4	E16 テーパー	57	30	7.0	406071.001
5.50x13	900kg / 140km/h	112x5	E12 ボール	67	30	9.4	404342.001
5.50x13 ALU	500kg / 130km/h	100x4	E16 テーパー	57	37	6.0	403274.001
6.00x13	900kg / 100km/h	112x5	E12 ボール	67	30	9.8	404343.001

ホイール径 14"	積載容量 kg	ホイールエンド	ボルトホール バージョン	センター ホール mm	パーツ No.	重量 kg	注文番号
5.00x14	775kg / 140km/h	100x4	E16 ボール	57	30	9.9	400240.002
5.00x14	775kg / 140km/h	112x5	E12 ボール	67	30	7.7	405662.001
5.50x14	775kg / 140km/h	100x4	E16 ボール	57	30	9.7	400240.001
5.50x14	900kg / 140km/h	112x5	E12 ボール	67	0	9.9	405744.001
5.50x14	900kg / 140km/h	140x5	E1 ボール	94	0	9.9	409377.001
5.50x14	900kg / 140km/h	112x5	E12 ボール	67	30	9.9	400089.001
6.00x14	1250kg / 140km/h	205x6	E2 ボール	161	-5	10.4	401835.001
6.00x14	900kg / 140km/h	112x5	E12 ボール	67	30	10.1	404909.001
6.00x14 ALU	560kg / 140km/h	100x4	テーパー	60	38	6.5	403305.001
6.00x14 ALU	900kg / 140km/h	112x5	テーパー	67	30	9.2	403276.001

記載以外の仕様についてはお問い合わせください。仕様は変更される場合があります。

リム

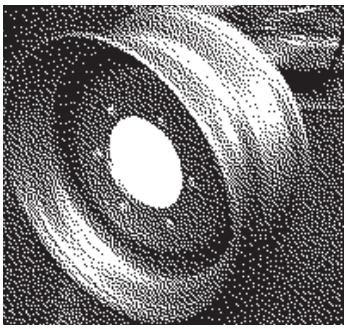

ホイール径 15"	積載容量 kg	ホイールエンド	ボルトホール バージョン	センター ホール mm	パーツ No.	重量 kg	注文番号
5.00x15	775kg / 140km/h	112x5	E12 ボール	67	30	8.5	405058.001
5.50x15	900kg / 140km/h	112x5	E12 ボール	67	30	10.5	400249.001
6.00x15	900kg / 140km/h	112x5	E12 ボール	67	30	10.5	401435.001
6.00x15	1240 / 140km/h 1400 / 70km/h	205x6	M18x1.5 センタリング	161	0	12.0	407109.001
6.00x15 ALU	900kg / 140km/h	112x5	テーパー	67	31	8.1	403277.001
6.50-15 HD	-	205x6	A2 センタリング	161	0	28.7	400191.001
6.50-15 HD	-	205x6	B2 センタリング	161	124	30.0	406582.001

ホイール径 16"	積載容量 kg	ホイールエンド	ボルトホール バージョン	センター ホール mm	パーツ No.	重量 kg	注文番号
6.00x16	900kg / 140km/h	112x5	E12 ボール	67	30	11.5	404348.001
6.00x16	1250kg / 140km/h	205x6	A2 ボール	161	-5	13.5	400182.001

ホイール径 17"	積載容量 kg	ホイールエンド	ボルトホール バージョン	センター ホール mm	パーツ No.	重量 kg	注文番号
6.00x17.5	2200kg / 100km/h	205x6	A2	161	0	23.0	400189.001
6.75x17.5	2200kg / 100km/h	205x6	A2	161	0	25.0	400193.001
6.75x17.5	2725kg / 100km/h	205x6	B2 センタリング	161	128	26.5	406904.001
6.75x17.5	2050kg / 100km/h	275x8	B2 センタリング	221	142	28.5	406905.001
6.75x17.5 Premium	-	205x6	A2 センタリング	161	0	20.0	407921.001
6.75x17.5Premium	-	225x10	A33 センタリング	176	132.5	23.5	407922.001
6.75x17.5	2750kg / 100km/h	225x10	B33 センタリング	176	132.5	26.5	406906.001

記載以外の仕様についてはお問い合わせください。仕様は変更される場合があります。

リム

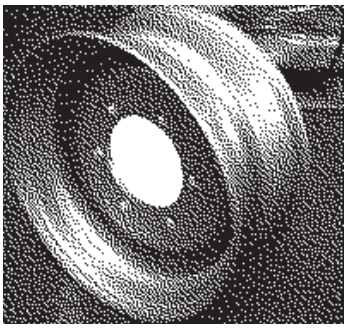

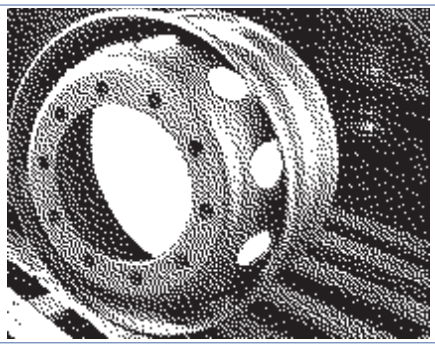

ホイール径 19"	積載容量 kg	ホイールエンド	ボルトホール バージョン	センター ホール mm	パーツ No.	重量 kg	注文番号
7.50x19.5	2725kg / 100km/h	205x6	A2 ボルトセンタリング	161	0	34.0	406907.001
8.25x19.5	3150kg / 100km/h	275x8	B2 ボルトセンタリング	221	0	36.0	406911.001

ホイール径 22.5"	積載容量 kg	ホイールエンド	ボルトホール バージョン	センター ホール mm	パーツ No.	重量 kg	注文番号
7.50x22.5	-	205x6	A2 ボルトセンタリング	161	0	35.0	409020.001
9.00x22.5	-	275x8	A2 ボルトセンタリング	221	0	41.0	408826.001
9.00x22.5	-	325x10	A3 ボルトセンタリング	281	0	40.0	409021.001
14.00x22.5	-	335x10	A3 ボルトセンタリング	281	0	53.0	409022.001
9.00x22.5 Premium	-	335x10	ハブセンタリング (26) アウターバルブ	281	161	46.0	407923.001
11.75x22.5 Premium	-	335x10	ハブセンタリング (26)	281	0	52.0	407924.001
11.75x22.5 Premium	-	335x10	ハブセンタリング (26)	281	120	52.0	407908.001

記載以外の仕様についてはお問い合わせください。仕様は変更される場合があります。

タイヤ

タイヤサイズ 8"	ブランド	外径 mm	タイヤ幅 mm	積載容量 (120km/h) kg	インデックス	重量 kg	注文番号
16.5x6.5-8 8	Trailermaxx	424	165	360	77M	4.5	404392.001
18.5x8.5-8	Trailermaxx	462	213	425	78M	5.9	404393.001
4.00x8 6PR	Security	410	107	335	70N	3.4	404394.001
5.00x8 6PR	Trailermaxx	450	138	335	77M	2.4	404395.001

タイヤサイズ 10"	ブランド	外径 mm	タイヤ幅 mm	積載容量 (120km/h) kg	インデックス	重量 kg	注文番号
20.5x8.00-10	Trailermaxx	500	203	750	98M	8.3	400157.001
20.5x10.0-10	Trailermaxx	551	255	750	98M	8.0	407411.001
145R10	Trailermaxx	492	147	375	74N	5.4	401974.001
4.50-10	Trailermaxx	513	117	400	76M	5.0	407926.001
5.00-10	Security	510	138	425	78N	5.3	404396.001
195/50-10	Trailermaxx	445	200	750	98M	6.0	401445.001
195/55R10	Trailermaxx	469	192	750	98M	7.0	401445.005
195/55R10	Vee Rubber	469	192	750	98M	7.0	409144.001
205/50-10	Trelleborg	460	205	875	103M	6.3	405852.001

タイヤサイズ 12"	ブランド	外径 mm	タイヤ幅 mm	積載容量 (120km/h) kg	インデックス	重量 kg	注文番号
140/70R12	Vee Rubber	515	141	530	86J	6.3	408621.001
145R12 C	Trailermaxx	543	147	530	86N	7.0	405177.001
155R12 C	Trailermaxx	550	157	560	88N	7.9	405178.001
155/70R12	Trailermaxx	525	163	900	100/98N-104J	7.4	400169.001
225/55B12	Load Star	585	224	1120	112N	8.9	407972.001
225/55R12 C	Trailermaxx	554	232	900	104N	9.2	403845.001

記載以外の仕様についてはお問い合わせください。仕様は変更される場合があります。

タイヤ

タイヤサイズ 13"	ブランド	外径 mm	タイヤ幅 mm	積載容量 (120km/h) kg	インデックス	重量 kg	注文番号
135/80R13	Security	546	133	375	74N	4.9	407869.001
145/80R13	Security	572	151	425	78N	6.6	407148.001
155R13	Trailermaxx	581	157	500	84N	5.8	400219.001
155R13	Security	581	157	500	84N	5.8	407870.001
155R13（強化タイプ）	Trailermaxx	581	157	615	91N	7.3	400224.001
155R13（強化タイプ）	Security	581	157	619	91N	7.3	408679.001
165R13	Trailermaxx	607	167	475	83T	8.0	400228.001
165R13（強化タイプ）	Security	596	167	670	94N	10.0	405738.001
165/70R13	Trailermaxx	607	167	487	83T	5.0	409194.001
175R13（強化タイプ）	Trailermaxx	608	178	730	97N	10.5	406042.001
175/70R13	Security	586	177	550	86N	5.5	400231.001
185/70R13	Security	600	189	530	90N	7.8	405141.001
195/50R13	Trailermaxx	525	198	900	104N	8.0	403019.001
195/50R13	Compass	525	198	900	104N	8.0	408629.001

タイヤサイズ 14"	ブランド	外径 mm	タイヤ幅 mm	積載容量 (120km/h) kg	インデックス	重量 kg	注文番号
175R14 C 8PR	Diverse	637	175	775	99N	11.8	402327.001
185R14 C 8PR	Trailermaxx	668	194	900	104/102N	9.5	407785.001
185R14 C 8PR	Security	668	194	900	104/102N	9.5	400177.001
195R14 C 8PR	Security	666	198	900	106/104N-108N	10.4	400088.001
185/65R14	Security	600	197	650	93N	7.6	407976.001
185/65R14	Trailermax	600	197	650	93N	7.6	404318.001
195/70R14	Trailermax	640	204	710	96N	9.0	404319.001
205R14 C 8PR	Security	686	208	1030	112N	12.3	404320.001
215R14 C 8PR	Security	700	218	1120	116N	13.0	404321.001

記載以外の仕様についてはお問い合わせください。仕様は変更される場合があります。

タイヤ

タイヤサイズ 15"	ブランド	外径 mm	タイヤ幅 mm	積載容量 (120km/h) kg	インデックス	重量 kg	注文番号
175/65R15	Trailermaxx	619	184	630	92N	7.5	404322.001
195/65R15	Security	645	205	650	93N	8.5	404323.001
195/70R15C 8PR	Security	665	209	900	106N	11.1	404324.001
195/60R15	Diverse	637	206	615	88H	8.1	404326.001
205/65R15	Diverse	658	214	775	100N	9.2	404327.001
225/70R15C	Security	697	228	1120	116N	12.3	407872.001

タイヤサイズ 16"	ブランド	外径 mm	タイヤ幅 mm	積載容量 (120km/h) kg	インデックス	重量 kg	注文番号
185/75R16C	Trailermaxx	683	194	900	104N	11.5	409036.001
195/75R16C	Trailermaxx	710	209	975	107N	14.1	409037.001
205/75R16C	Trailermaxx	726	216	1060	110N	15.6	409038.001
215/75R16C	Trailermaxx	740	225	1150	113N	16.2	409039.001
225/75R16C	Trailermaxx	758	232	1450	121R	19.5	400181.001
235/85R16C	Trailermaxx	805	244	1400	120Q	21.0	409040.001
7.00R16	Kumho	795	209	1285	117/116L	14.0	409041.001
7.50R16	Kumho	814	216	1500	121/116Q	14.8	409042.001

タイヤサイズ 17.5"	ブランド	外径 mm	タイヤ幅 mm	積載容量 (100km/h) kg	インデックス	重量 kg	注文番号
205/75R17.5 HN202	Windpower	752	205	1600	124/122M	29.6	409024.001
215/75R17.5 HN226	Windpower	760	215	2180	135/133J	29.9	409025.001
235/75R17.5 HN226	Windpower	793	240	2725	143/141J	32.5	409026.001
245/70R17.5 HN226	Windpower	789	248	2725	143/141J	32.0	409027.001

記載以外の仕様についてはお問い合わせください。仕様は変更される場合があります。

タイヤ

タイヤサイズ 19.5"	ブランド	外径 mm	タイヤ幅 mm	積載容量 (100km/h) kg	インデックス	重量 kg	注文番号
245/70R19.5 HN828	Windpower	838	248	2575	141/140J	36.0	409028.001
265/70R19.5 HN805	Windpower	866	258	2725	143/141J	38.5	409029.001
285/70R19.5 HN805	Windpower	911	297	3350	150/147J	42.5	409030.001

タイヤサイズ „22.5"	ブランド	外径 mm	タイヤ幅 mm	積載容量 (100km/h) kg	インデックス	重量 kg	注文番号
315/80R22.5 HN08	Windpower	1076	328	3750	154H	74.5	409779.001
385/55R22.5 HN809	Windpower	996	392	4500	160J	71.0	409031.001
385/65R22.5 HN805	Windpower	1070	385	4500	160J	77.5	409032.001
425/65R22.5 HN805	Windpower	1118	422	5150	165J	89.0	409033.001
445/65R22.5 HN805	Windpower	1148	454	5800	169J	95.0	409034.001

記載以外の仕様についてはお問い合わせください。仕様は変更される場合があります。

ホイールボルト／ホイールスクリュー

製品名	重量 kg	注文番号
丸つば付ネジ M12x1.5x24 / SW19	0.06	46465.01
丸つば付ネジ M14x1.5x24 / SW19	0.07	43777.01
テーパーつば付ネジ M12x1.5x24 / SW19	0.06	43696-1
テーパーつば付ネジ M12x1.5x30 / SW19	0.06	43696-1.30
ホイールボルト M12x1.5x35（ローレット径 14.7）	0.04	42209.02
ホイールボルト M14x1.5x45（ローレット径 14.5）	0.07	41462.01
ホイールボルト M18x1.5x55（ローレット径 21.0）	0.13	45525
ホイールボルト M22x1.5x65（ローレット径 23.0）	0.23	47571
丸つば付ナット M12x1.5 / SW17	0.03	D74361.011
丸つば付ナット M12x1.5 / SW19	0.04	42579
丸つば付ナット M14x1.5 / SW19	0.04	D74361.001
テーパーつば付ナット M12x1.5 / SW19	0.02	D74361.003
フラットつば付ナット M14x1.5 / SW 19	0.12	D74361.004
フラットつば付ナット M18x1.5 / SW 23	0.13	D74361.005
プレッシャープレート付ホイールナット M22x1.5 DIN74361	0.14	D74361.012
バネリング C 14.5	0.01	D74361.008
バネリング C 18.5	0.02	D74361.006
クロスレンチ SW17x19x21x11 DIN3119	1.25	400100.001

記載以外の仕様についてはお問い合わせください。仕様は変更される場合があります。

製品名	重量 kg	注文番号
タイヤ修理キット（シーリング材・コンプレッサー付）	1.6	404944.001
乗用車タイヤ用ゴムバルブ TR413 (Snap In)	0.01	405606.001
乗用車タイヤ用メタルバルブ 42 MS/SHK 12	0.01	406223.001
カバーキャップ／ブラック（ホイール 13” / 58cm 用） （他の色は受注生産）	0.5	408807.001
カバーキャップ／ブラック（ホイール 14” / 61cm 用） （他の色は受注生産）	0.6	408808.001
カバーキャップ／ブラック（ホイール 15” / 65cm 用） （他の色は受注生産）	0.7	408809.001
カバーキャップ／ブラック（ホイール 13” / 58cm 用）"KNOTT" （ご希望のロゴで受注生産） （他の色は受注生産）	0.05	408807.002
カバーキャップ／ブラック（ホイール 14” / 61cm 用）"KNOTT" （ご希望のロゴは受注生産） （他の色は受注生産）	0.06	408808.002
カバーキャップ／ブラック（ホイール 15” / 65cm 用）"KNOTT" （ご希望のロゴは受注生産） （他の色は受注生産）	0.07	408809.002
トレーラー用スペアホイールホルダー （ホイールホイールエンド 100x4 / 112x5 用）	0.9	406307.001

記載以外の仕様についてはお問い合わせください。仕様は変更される場合があります。

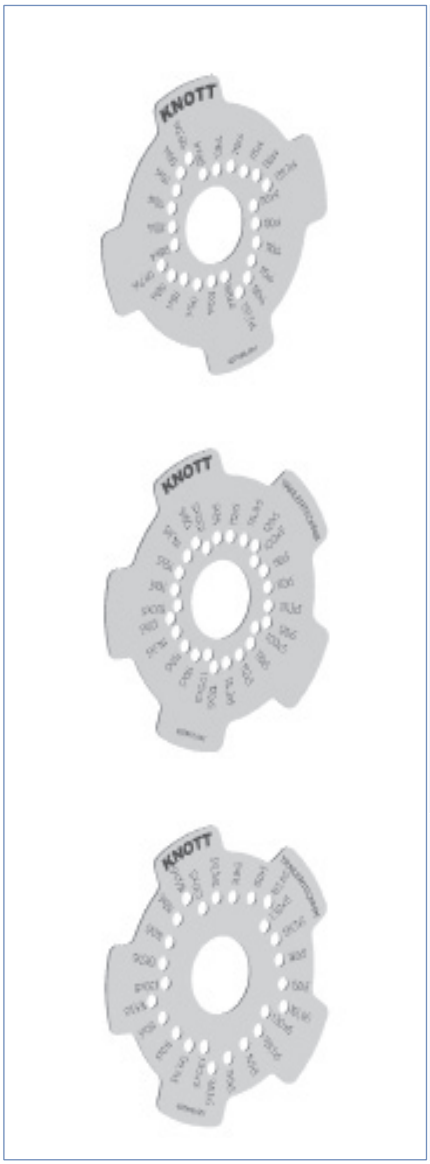

製品名	重量 kg	注文番号
穴パターン テンプレート （ボルトパターン 98x4 / 100x4 / 110x4 / 115x4 / 130x4 用）	0.30	407886.001
穴パターン テンプレート （ボルトパターン 100x5 / 110x5 / 112x5 / 114.3x5 / 120x5 用）	0.30	407887.001
穴パターン テンプレート （ボルトパターン 130x5 / 139.7x5 / 140x5 / 150x5 / 165.1x5 用）	0.30	407888.001

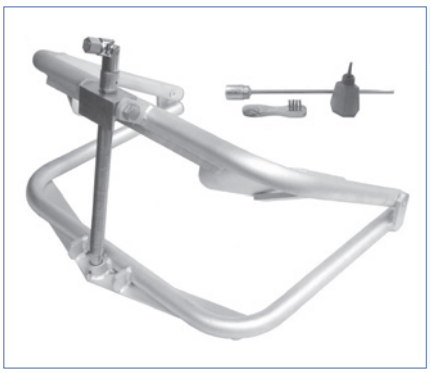

製品名	重量 kg	注文番号
アルミ製レベルレギュレーター（13”～17” タイヤ／キャラバン用）	5.70	409731.001

記載以外の仕様についてはお問い合わせください。仕様は変更される場合があります。

フェンダー

製品	ページ
フェンダー（シングルアクスル／メタル）	83〜84
フェンダー（ツインアクスル／メタル）	85
フェンダー（シングルアクスル／プラスチック）	86
フェンダー（ツインアクスル／プラスチック）	87
フェンダーフラップ	88
マッドフラップ	89〜90
技術情報	91

記載以外の仕様についてはお問い合わせください。仕様は変更される場合があります。

フェンダー（シングルアクスル／メタル）

バージョン："ラウンド"

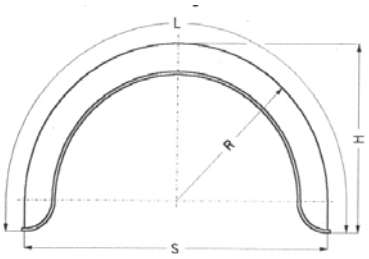

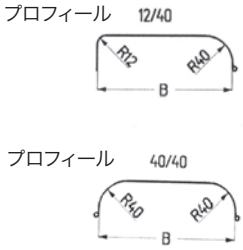

タイプ	プロフィール	B 幅 mm	R 半径 mm	L 長さ mm	S スパン幅 mm	H 高さ mm	重量 (kg)	注文番号
H1508/12	12/40	150	250	815	500	265	1.2	405951.001
H1508	40/40	150	250	815	500	265	1.4	405973.001
H1509/12	12/40	150	280	910	560	295	1.4	400348.001
H1509	40/40	150	280	910	560	295	1.4	402500.001
H1510/12	12/40	150	300	970	600	320	1.5	405971.001
H1510	40/40	150	300	970	600	315	1.7	405972.001
H1810/12	12/40	180	320	980	640	305	2.0	402501.001
H1810	40/40	180	320	980	640	305	2.0	402502.001
H2011/12	12/40	200	330	1065	660	345	2.3	402503.001
H2011	40/40	200	330	1065	660	345	2.3	402252.001
H2012/12	12/40	200	375	1210	750	390	2.7	4803409X
H2012	40/40	200	375	1210	750	390	2.6	402504.001
H2212/12	12/40	220	375	1210	750	390	2.9	4803419X
H2212	40/40	220	375	1210	750	390	2.9	402505.001
H2213/12	12/40	220	400	1285	800	415	3.1	400349.001
H2213	40/40	220	400	1285	800	415	3.1	402487.001
H2412/12	12/40	240	375	1210	750	390	3.1	401599.001
H2413/12	12/40	240	400	1285	800	415	3.2	401532.001
H2413	40/40	240	400	1285	800	415	3.3	400350.001
H2414/12	12/40	240	430	1380	860	445	3.6	401851.001
H2414	40/40	240	430	1380	860	445	3.6	402507.001
H2613/12	12/40	260	400	1285	800	415	3.5	400351.001
H2613	40/40	260	400	1285	800	415	3.5	400352.001
H2614/12	12/40	260	430	1380	860	445	3.7	401852.001
H2614	40/40	260	430	1380	860	445	3.7	402508.001
H2717	40/40	270	500	1660	1000	545	4.8	400353.001
H2812/12	12/40	280	375	1210	750	390	3.1	404908.001
H2814/12	12/40	280	430	1380	860	445	3.9	403815.001

記載以外の仕様についてはお問い合わせください。仕様は変更される場合があります。

フェンダー（シングルアクスル／メタル）

バージョン："スクエア"

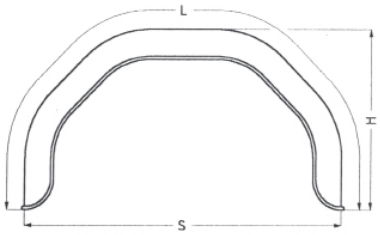

プロフィール 12/40

プロフィール 40/40

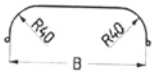

タイプ	プロフィール	B 幅 mm	R 半径 mm	L 長さ mm	S スパン幅 mm	H 高さ mm	重量 (kg)	注文番号
HM1909/12	12/40	190	X	900	600	280	1.9	407801.001
HM2012/12	12/40	200	X	1150	750	350	2.6	402509.001
HM2212/12	12/40	220	X	1150	750	350	2.8	402510.001
HM2413/12	12/40	240	X	1240	800	370	3.2	402511.001
HM2414/12	12/40	240	X	1300	860	395	3.4	404815.001
HM2613/12	12/40	260	X	1240	800	370	3.3	402512.001

タイプ	バージョン	重量 (kg)	注文番号
フェンダーブラケット（ボートトレーラー用）	フロント左	0.5	33000.1
フェンダーブラケット（ボートトレーラー用）	フロント右	0.5	33000.2
フェンダーブラケット（ボートトレーラー用）	リア左	0.5	33001.1
フェンダーブラケット（ボートトレーラー用）	リア右	0.5	33001.2

記載以外の仕様についてはお問い合わせください。仕様は変更される場合があります。

フェンダー（ツインアクスル／メタル）

バージョン："ラウンド"

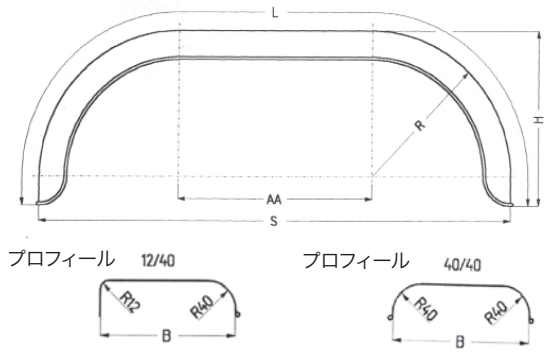

タイプ	プロフィール	B 幅 mm	R 半径 mm	L 長さ mm	S スパン幅 mm	H 高さ mm	重量 (kg)	注文番号
D2020/12	12/40	200	375	1920	1500	375	4.30	401707.001
D2020	40/40	200	375	2040	1550	410	4.50	402498.001
D2217/12	12/40	220	375	1720	1310	375	4.10	410130.001
D2218/12	12/40	220	375	1820	1390	375	4.40	400343.001
D2220/12	12/40	220	375	2040	1550	375	4.90	400344.001
D2220	40/40	220	375	2040	1550	410	4.80	401989.001
D2420/12	12/40	240	400	2000	1500	410	5.10	400346.001
D2420	40/40	240	400	1980	1500	410	5.10	400345.001
D2422/12	12/40	240	450	2200	1700	445	5.70	400356.001
D2620/12	12/40	260	400	2000	1500	410	5.40	400347.001
D2620	40/40	260	400	1980	1500	410	5.40	401616.001

バージョン："スクエア"

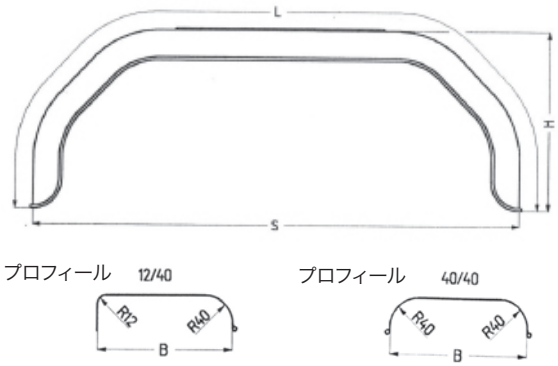

タイプ	プロフィール	B 幅 mm	R 半径 mm	L 長さ mm	S スパン幅 mm	H 高さ mm	重量 (kg)	注文番号
DM2120/12D	12/40	210	X	1980	1520	400	4.5	4803439X
DM2320/12D	12/40	230	X	1980	1520	400	4.8	402499.001
DM2321/12	12/40	230	X	2050	1580	400	5.0	407331.001
DM2620/12D	12/40	260	X	1960	1500	370	5.3	4803449X

記載以外の仕様についてはお問い合わせください。仕様は変更される場合があります。

"Sauermann"

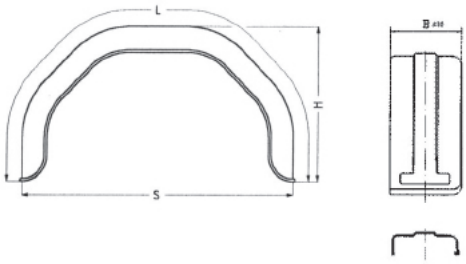

タイプ	プロフィール	B 幅 mm	R 半径 mm	L 長さ mm	S スパン幅 mm	H 高さ mm	重量 (kg)	注文番号
H-PE 16.560.09/12E	12/40	160	X	900	600	275	0.7	400310.001
H-PE 20.660.11/12E	12/40	200	X	1050	680	330	1.3	400311.001
H-PE 20.750.12/12E	12/40	200	X	1200	750	390	1.3	400312.001
H-PE 21.750.12/12E	12/40	220	X	1200	750	390	1.4	400340.001
H-PE 21.800.13/12E	12/40	220	X	1300	800	415	1.4	400341.001
H-PE 23.750.12/12E	12/40	230	X	1200	750	390	1.4	408214.001
H-PE 23.800.13/12E	12/40	240	X	1300	800	415	1.5	4804279X
H-PE 25.800.13/12E	12/40	260	X	1300	800	415	1.6	400342.001

"De Haan"

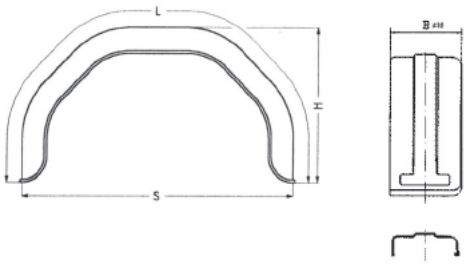

タイプ	プロフィール	B 幅 mm	R 半径 mm	L 長さ mm	S スパン幅 mm	H 高さ mm	重量 (kg)	注文番号
HMK 1252	12/30	120	X	770	520	230	0.4	404449.001
HMK 1866	12/30	180	X	1040	660	330	0.8	404450.001
HMK 2066	12/30	200	X	1040	660	330	0.9	404451.001
HMK 2275	12/30	220	X	1120	750	330	1.0	404452.001
HMK 2480	12/30	240	X	1235	800	380	1.1	404453.001

"Knott"

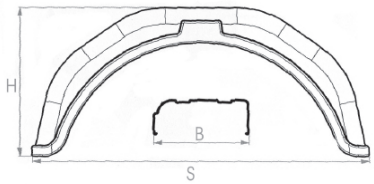

タイプ	プロフィール	B 幅 mm	R 半径 mm	L 長さ mm	S スパン幅 mm	H 高さ mm	重量 (kg)	注文番号
A186812SM	12/40	180	X	1040	678	336	0.4	6A6092.002
6X0744.003	12/40	200	X	1040	660	320	0.4	6X0744.003
20.750.KN	12/40	200	X	1150	750	345	1.3	4804259X
6X0744.004	12/40	220	X	1120	750	320	1.0	6X0744.004
22.750.KN	12/40	220	X	1150	750	345	1.1	4804269X

記載以外の仕様についてはお問い合わせください。仕様は変更される場合があります。

"Sauermann"

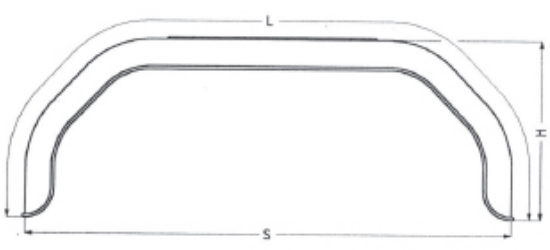

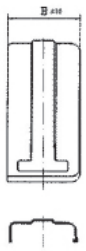

タイプ	プロフィール	B 幅 mm	R 半径 mm	L 長さ mm	S スパン幅 mm	H 高さ mm	重量 (kg)	注文番号
DK-PE 21.1390.18/12	12/40	220	X	1820	1390	380	1.7	4804289X
DK-PE 21.1550.20/12	12/40	220	X	1970	1550	380	2.0	4804299X
DK-PE 23.1550.20/12	12/40	240	X	1970	1550	380	2.2	400313.001
DK-PE 25.1500.20/12	12/40	260	X	1970	1550	380	2.4	400314.001

"De Haan"

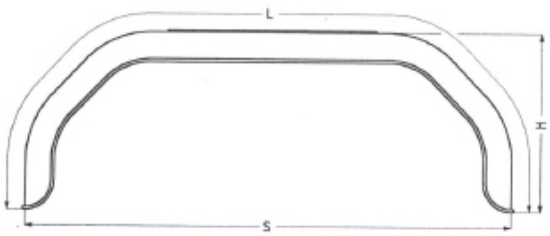

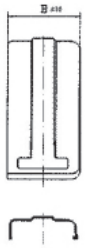

タイプ	プロフィール	B 幅 mm	R 半径 mm	L 長さ mm	S スパン幅 mm	H 高さ mm	重量 (kg)	注文番号
THMK 22155	12/30	220	X	1985	1550	380	1.8	404455.001
THMK 24150	12/30	240	X	1910	1500	380	1.9	404456.001

記載以外の仕様についてはお問い合わせください。仕様は変更される場合があります。

"メタル"

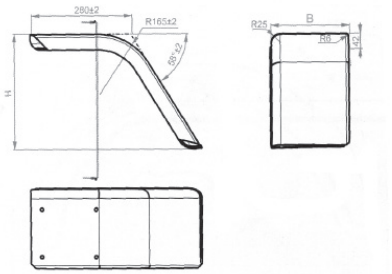

タイプ	プロフィール	B 幅 mm	L 長さ mm	H 高さ mm	重量 (kg)	注文番号
5227 フロント／右　リア／左	12/40	220	632	314	0.50	6A5227.001
5228 フロント／左　リア／右	12/40	220	632	314	0.50	6A5228.001
5230 フロント／右　リア／左	12/40	240	712	382	0.50	6A5230.001
5229 フロント／左　リア／右	12/40	240	712	382	0.50	6A5229.001

"プラスチック"

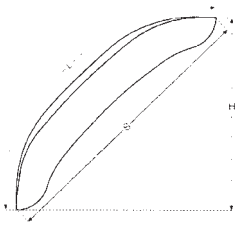

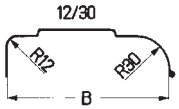

タイプ	プロフィール	B 幅 mm	L 長さ mm	S スパン幅 mm	H 高さ mm	重量 (kg)	注文番号
HMS 2850	12/30	280	500	460	310	0.80	403623.001

"プラスチック"

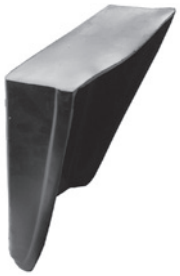

タイプ	プロフィール	B 幅 mm	L 長さ mm	重量 (kg)	注文番号
KS-PE 22.440	12/40	220	440	1.00	401528.001

記載以外の仕様についてはお問い合わせください。仕様は変更される場合があります。

バージョン "A"

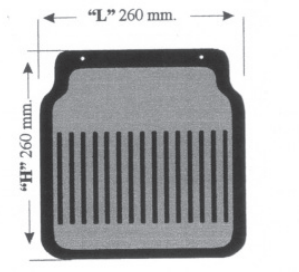

バージョン "B"

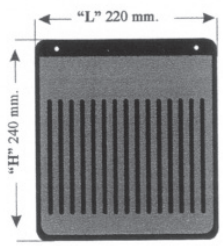

製品名	L 長さ mm	H 高さ mm	重量 (kg)	注文番号
マッドフラップ バージョン "A"（取付パーツ付）	260	260	0.20	400086.085
マッドフラップ バージョン "B"（取付パーツ付）	220	240	0.20	400086.084

**ご希望の会社ロゴで
お作りします！**

製品名	L 長さ mm	H 高さ mm	重量 (kg)	注文番号
マッドフラップ「レリーフ」	200	230	0.30	400086.001
マッドフラップ「レリーフ」	260	260	0.40	400086.011

記載以外の仕様についてはお問い合わせください。仕様は変更される場合があります。

マッドフラップ

バージョン "C"

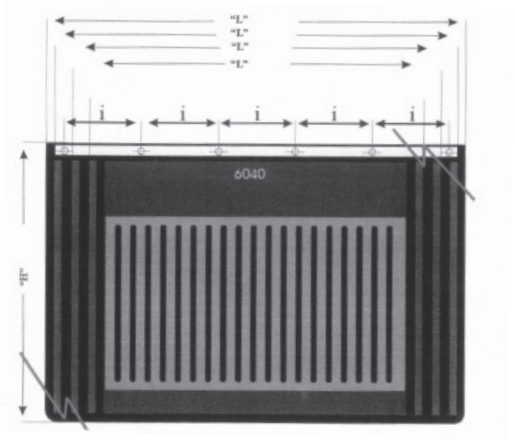

バージョン "D"

製品名	L 長さ mm	H 高さ mm	重量 (kg)	注文番号
マッドフラップ バージョン "C"（取付パーツ付）	300	300	0.25	400086.065
マッドフラップ バージョン "C"（取付パーツ付）	350	300	0.25	400086.066
マッドフラップ バージョン "C"（取付パーツ付）	400	300	0.30	400086.067
マッドフラップ バージョン "C"（取付パーツ付）	450	300	0.50	400086.068
マッドフラップ バージョン "C"（取付パーツ付）	400	400	0.60	400086.069
マッドフラップ バージョン "C"（取付パーツ付）	450	400	0.60	400086.070
マッドフラップ バージョン "C"（取付パーツ付）	500/450	300	0.70	400086.071
マッドフラップ バージョン "C"（取付パーツ付）	500/450	400	0.70	400086.072
マッドフラップ バージョン "C"（取付パーツ付）	550/500/450	300	0.75	400086.073
マッドフラップ バージョン "C"（取付パーツ付）	550/500/450	400	0.80	400086.074
マッドフラップ バージョン "C"（取付パーツ付）	600/550/500/450	300	0.80	400086.075
マッドフラップ バージョン "C"（取付パーツ付）	600/5507500/450	400	0.85	400086.076
マッドフラップ バージョン "C"（取付パーツ付）	650/600/550/500/450	300	0.90	400086.077
マッドフラップ バージョン "C"（取付パーツ付）	650/600/550/500/450	400	0.95	400086.078
マッドフラップ バージョン "C"（取付パーツ付）	600/550	500	0.95	400086.079
マッドフラップ バージョン "C"（取付パーツ付）	700/600	400	0.95	400086.080
マッドフラップ バージョン "D"（取付パーツ付）	2400	380	4.7	400086.099

記載以外の仕様についてはお問い合わせください。仕様は変更される場合があります。

フェンダー シングルアクスル メタル " ラウンド "	タイヤサイズ
H1508/12	4.00-8, 3.50-10
H1508	4.00-8, 3.50-10
H1810/12	145R-10, 125-12, 135-12
H1810	145R-10, 125-12, 135-12
H2011/12	145-10, 145-12, 155/70-12, 135-13
H2011	145-10, 145-12, 155/70-12, 135-13
H2012/12	145-12, 155-12, 135-13, 145-13
H2012	145-12, 155-12, 135-13, 145-13
H2212/12	155-13, 165-13, 175/70-13
H2212	155-13, 165-13, 175/70-13
H2213/12	155-14, 165-14, 155-15, 165-15
H2213	155-14, 165-14, 155-15, 165-15
H2412/12	195/50-13, 175-14, 175/70-14
H2412/12	175-14, 175/70-14, 185/65-14,185/70-14, 185-14
H2413	175-14, 175/70-14, 185/65-14,185/70-14, 185-14
H2414/12	195-14, 205-14
H2414	195-14, 205-14
H2613/12	195/55-10, 195/50-13, 195/70-14, 195/65-15
H2613	195/55-10, 195/50-13, 195/70-14, 195/65-15
H2614/12	215-14, 205/65-15, 235/75-15
H2614	215-14, 205/65-15, 235/75-15
H2717	8.25-15, 7.00-16, 8.25-16, 8R17.5

フェンダー シングルアクスル メタル " スクエア "	タイヤサイズ
HM2012/12	145-12, 155-12, 135-13, 145-13
HM2212/12	155-13, 165-13, 175/70-13
HM2413/12	175-14, 175/70-14, 185/65-14, 185/70-14, 185-14
HM2613/12	195/55-10, 195/50-13, 195/70-14, 195/65-15

フェンダー ツインアクスル メタル " ラウンド "	タイヤサイズ
D2020/12	145-10, 145-12, 135-13
D2020	145-10, 145-12, 135-13
D2218/12	145-12, 155-12, 155/70-12, 155-13, 165-13
D2220/12	145-12, 155-12, 155/70-12, 155-13, 165-13
D2220	145-12, 155-12, 155/70-12, 155-13, 165-13
D2420/12	175-14, 175/70-14, 185/65-14, 185/70-14,185-14
D2420	175-14, 175/70-14, 185/65-14, 185/70-14,185-14
D2620/12	195/55-10, 195/50-13, 195/70-14, 195/65-15
D2620	195/55-10, 195/50-13, 195/70-14, 195/65-15

フェンダー ツインアクスル メタル " スクエア "	タイヤサイズ
DM2120/12D	145-12, 155-12, 155/70-12, 155-13, 165-13
DM2320/12D	175-14, 175/70-14, 185/65-14,185/70-14, 185-14
DM2620/12D	195/55-10, 195/50-13. 195/70-14, 195/65-15

フェンダー シングルアクスル プラスチック " スクエア "	タイヤサイズ
HP-PE 16.560.09/12	4.00-8, 3.350-10
HP-PE 20.660.11/12	145-10, 145-12, 155/70-12, 135-13
HP-PE 20.750.12/12	145-12, 155-12, 135-13, 145-13
HP-PE 20.750KN	145-12, 155-12, 135-13, 145-13
HP-PE 21.750.12/12	155-13, 165-13, 175/70-13
HP-PE 22.750KN	155-13, 165-13, 175/70-13
HP-PE 21.800.13/12	155-14, 165-14, 155-15, 165-15
HP-PE 23.800.12/12	175-14, 175/70-14, 185/65-14, 185/70-14, 185-14
HP-PE 25.800.13/12	195/55-10, 195/50-13, 195/70-14, 195/65-15

フェンダー ツインアクスル プラスチック " スクエア "	タイヤサイズ
DK-PE 21.1390.18/12	145-12, 155-12, 155/70-12, 155-13, 165-13
DK-PE 21.1550.20/12	145-12, 155-12, 155/70-12, 155-13, 165-13
DK-PE 23.1550.20/12	175-14, 175/70-14, 185/65-14, 185/70-14, 185-14
DK-PE 25.1500.20/12	195/55-10, 195/50-13, 195/70-14, 195/65-15

フェンダーフラップ (トラック用)	タイヤサイズ
KS-PE 22.440	195/50-10, 195/55-10, 20.5x8.0-10, 195/50-13, 185-14

記載以外の仕様についてはお問い合わせください。仕様は変更される場合があります。

製品	ページ
ロングストロークロック	93～94
アングルレバーロック	95
フックロック／振り子ロック	96
セーフティロック	97
偏心ロック	98～100
トラック用ロック	101
ヒンジ	102
ロッキングボルト	103
防水アクセサリー	104～109
ロック	110
車輪止め	111
安全ラベル	112
ハシゴ／昇降ステップ	113
サンルーフ／空気孔	114
アンダーライドガード	115
ガススプリング	116～121
コッタピン	122
規格プレート	123
その他パーツ	124

記載以外の仕様についてはお問い合わせください。仕様は変更される場合があります。

ロングストロークロック

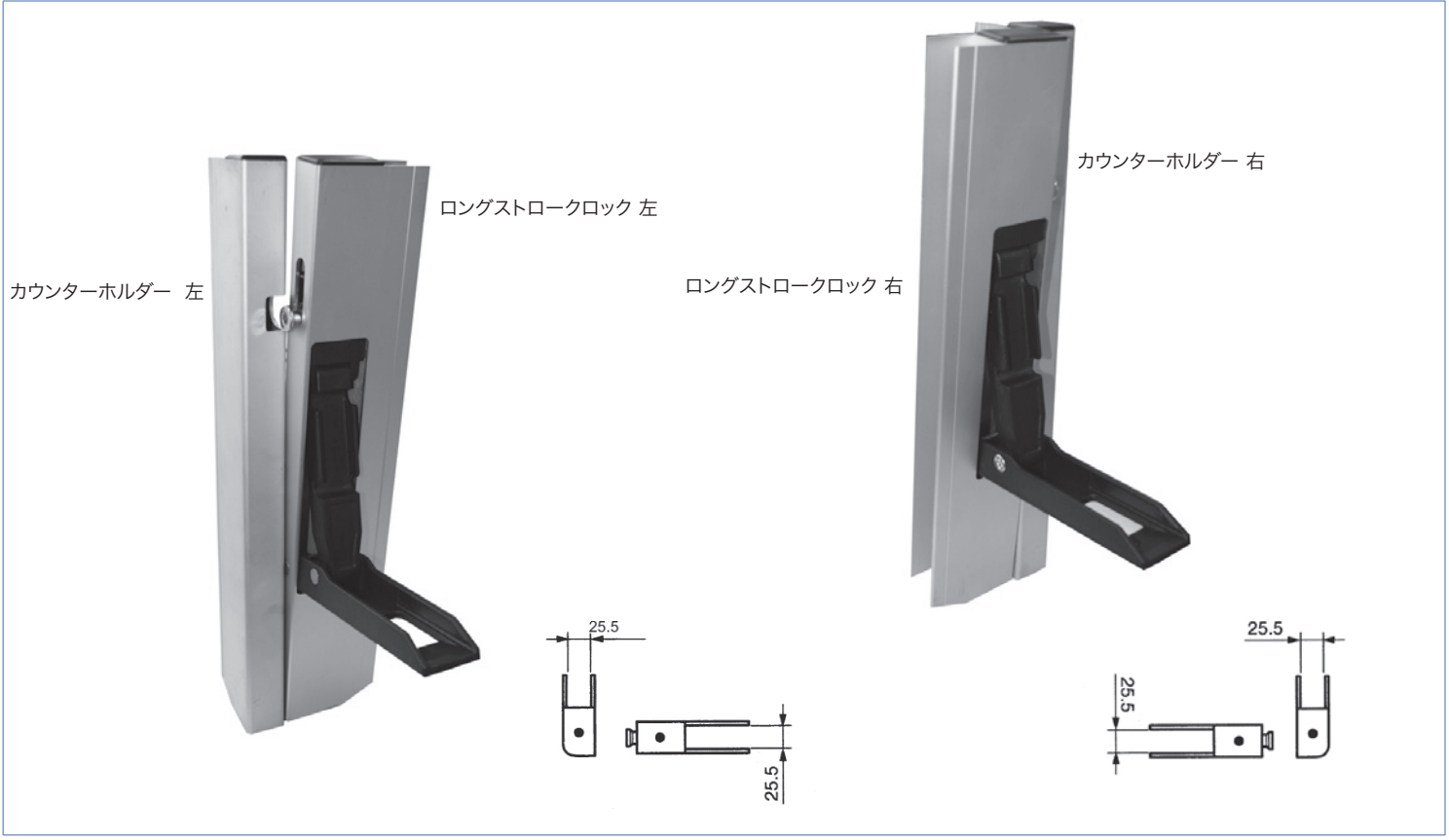

製品名	高さ mm	重量 kg	注文番号
ロングストロークロック 右	405	0.60	406044.001
カウンターホルダー 右	405	0.45	406043.001
ロングストロークロック 左	405	0.60	406044.002
カウンターホルダー 左	405	0.45	406043.002
ロングストロークロック 右	605	0.80	406044.005
カウンターホルダー 右	605	0.65	406043.005
ロングストロークロック 左	605	0.80	406044.006
カウンターホルダー 左	605	0.65	406043.006
ロングストロークロック 右	805	1.10	406044.007
カウンターホルダー 右	805	0.85	406043.007
ロングストロークロック 左	805	1.10	406044.008
カウンターホルダー 左	805	0.85	406043.008

記載以外の仕様についてはお問い合わせください。仕様は変更される場合があります。

ロングストロークロック

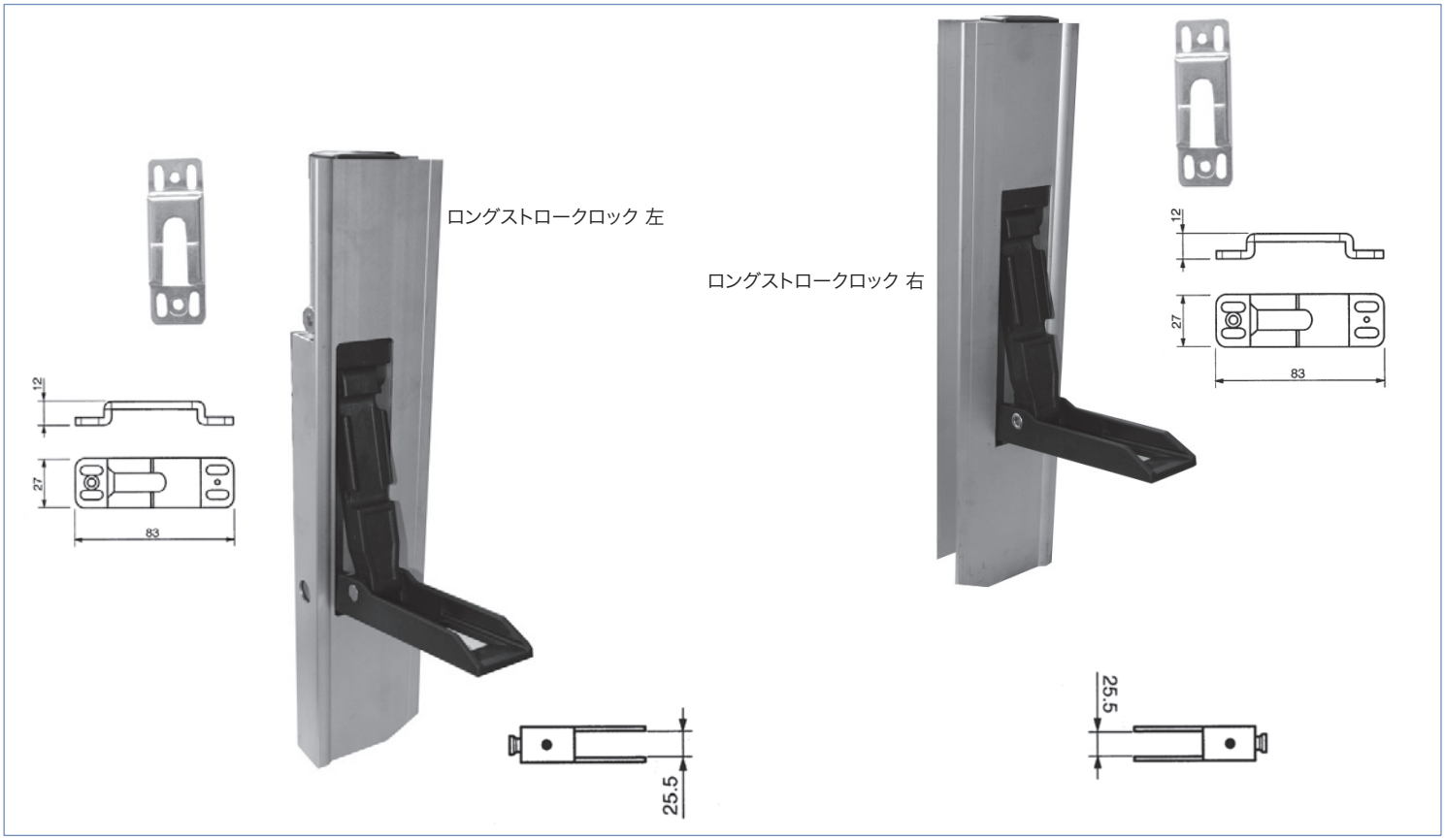

製品名	高さ mm	重量 kg	注文番号
ロングストロークロック 右（カウンターホルダー用凹み付・ネジ留め）	405	0.70	406961.001
ロングストロークロック 左（カウンターホルダー用凹み付・ネジ留め）	405	0.70	406961.002
ロングストロークロック 右（カウンターホルダー用凹み付・ネジ留め）	605	0.90	406963.001
ロングストロークロック 左（カウンターホルダー用凹み付・ネジ留め）	605	0.90	406963.002
ロングストロークロック 右（カウンターホルダー用凹み付・ネジ留め）	805	1.10	408492.001
ロングストロークロック 左（カウンターホルダー用凹み付・ネジ留め）	805	1.10	408492.002
カウンターホルダー（ネジ留め）		0.05	406387.001

記載以外の仕様についてはお問い合わせください。仕様は変更される場合があります。

アングルレバーロック

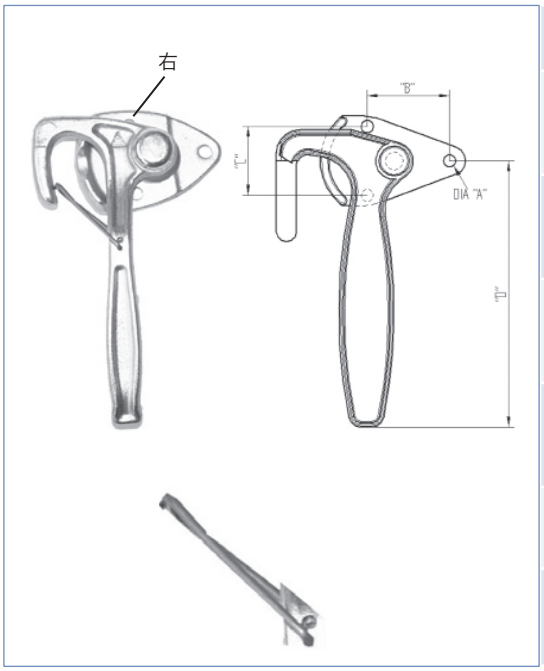

製品名	A mm	B mm	C mm	D mm	重量 kg	注文番号
アングルレバーロック 左／サイズ 1／バネ付	8.4	49	46	172	0.60	4803499X
アングルレバーロック 左／サイズ 0／バネ付	7	40	38	142	0.40	403866.001
アングルレバーロック 右／サイズ 1／バネ付	8.4	49	46	172	0.60	4803509X
アングルレバーロック 右／サイズ 0／バネ付	7	40	38	142	0.40	403867.001
スペアバネ 左 アングルレバーロック サイズ 0&1用					0.01	408116.001
スペアバネ 右 アングルレバーロック サイズ 0&1用					0.01	408117.001

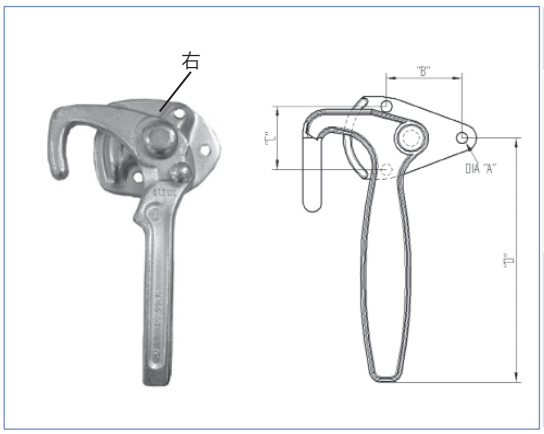

製品名	A mm	B mm	C mm	D mm	重量 kg	注文番号
Hestal アングルレバーロック 6121N 左	8.4	49	46	170	0.75	402149.001
Hestal アングルレバーロック 6121N 右	8.4	49	46	170	0.75	402150.001

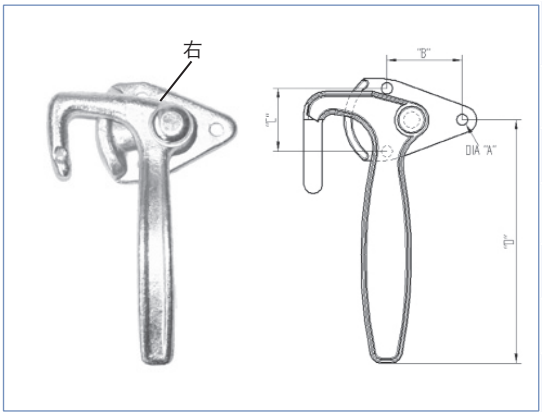

製品名	A mm	B mm	C mm	D mm	重量 kg	注文番号
アングルレバーロック 左／サイズ 1	8.4	49	46	157	0.60	4803459X
アングルレバーロック 左／サイズ 0	6.4	41	38	145	0.30	403854.001
アングルレバーロック 右／サイズ 1	8.4	49	46	157	0.60	4803469X
アングルレバーロック 右／サイズ 0	6.4	41	38	145	0.30	403855.001
アングルレバーロック 左	8.4	40	56	157	0.60	4803479X
アングルレバーロック 右	8.4	40	56	157	0.60	4803489X

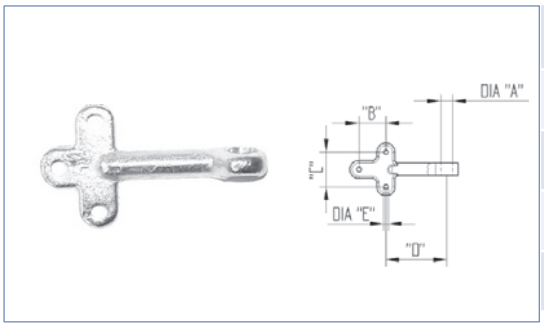

製品名	A mm	B mm	C mm	D mm	E mm	重量 kg	注文番号
リュネットリング サイズ 0（亜鉛メッキ）	12	18	44	60	7.5	0.17	405059.001
リュネットリング サイズ 1（亜鉛メッキ）	16	20	50	80	8.4	0.17	4803519X
リュネットリング サイズ 2（亜鉛メッキ）	18	22	58	80	8.4	0.17	405853.001
リュネットリング サイズ 3（亜鉛メッキ）	22	28	70	90	8.4	0.17	405854.001

記載以外の仕様についてはお問い合わせください。仕様は変更される場合があります。

フックロック／振り子ロック

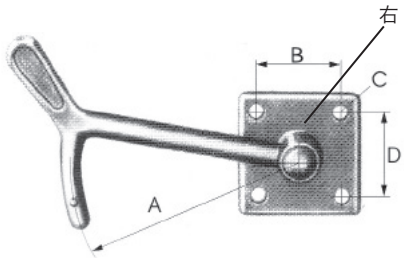

製品名	A mm	B mm	C mm	D mm	重量 kg	注文番号
フックロック サイズ 0／左	105	40	7.5	40	0.30	408046.001
フックロック サイズ 0／右	105	40	7.5	40	0.30	408047.001
フックロック サイズ 1／左	127	46	8.5	46	0.35	408048.001
フックロック サイズ 1／右	127	46	8.5	46	0.35	408049.001
フックロック サイズ 2／左	165	55	8.5	55	0.38	408050.001
フックロック サイズ 2／右	165	55	8.5	55	0.38	408051.001
フックロック サイズ 3／左	200	65	10.5	65	0.40	408052.001
フックロック サイズ 3／右	200	65	10.5	65	0.40	408053.001

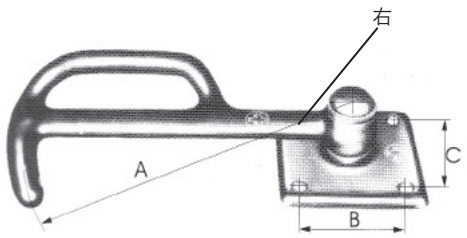

製品名	A mm	B mm	C mm	重量 kg	注文番号
ブラケットロック サイズ 0／左	110	40	40	0.30	405844.001
ブラケットロック サイズ 0／右	110	40	40	0.30	405845.001
ブラケットロック サイズ 1／左	127	46	46	0.35	405846.001
ブラケットロック サイズ 1／右	127	46	46	0.35	405847.001
ブラケットロック サイズ 2／左	170	55	55	0.40	405848.001
ブラケットロック サイズ 2／右	170	55	55	0.40	405849.001
ブラケットロック サイズ 3／左	210	65	65	0.42	405850.001
ブラケットロック サイズ 3／右	210	65	65	0.42	405851.001

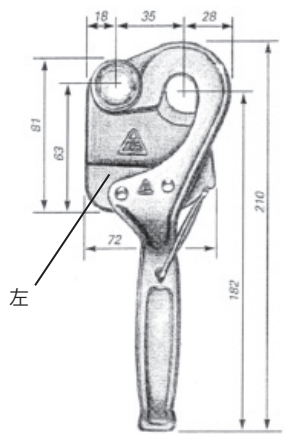

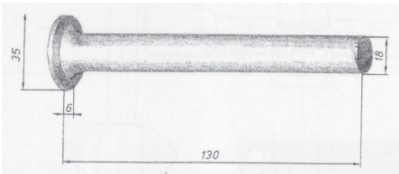

製品名	重量 kg	注文番号
振り子ロック 左	0.80	409313.001
振り子ロック 右	0.80	409314.001
スペアバネ（未包装品）左	0.01	409568.001
スペアバネ（未包装品）右	0.01	409569.001
振り子ロック用ボルト	0.25	409315.001

記載以外の仕様についてはお問い合わせください。仕様は変更される場合があります。

セーフティロック

製品名	重量 kg	注文番号
セーフティチェーン 6080（亜鉛メッキ）260mm	0.01	402187.001
セーフティチェーン 6080（亜鉛メッキ／固定プレート付）300mm	0.01	405841.001
セーフティコード 6081（ソフトプラスチック）250mm	0.01	402188.001
セーフティコード（フック付）260mm	0.01	405842.001

記載以外の仕様についてはお問い合わせください。仕様は変更される場合があります。

偏心ロック

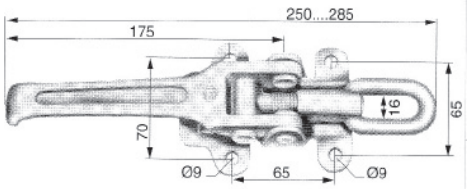

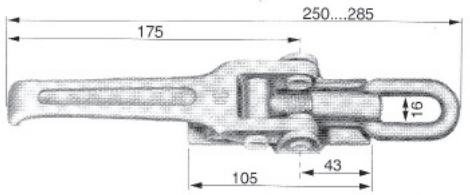

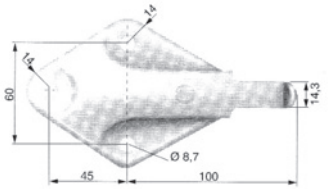

製品名	重量 kg	注文番号
偏心ロック（亜鉛メッキ／ネジ留め用）	0.90	407974.001
偏心ロック（溶接用）	0.85	407975.001
ホールドつまみ（亜鉛メッキ／ネジ留め用）	0.20	408044.001
ホールドつまみ（溶接用）	0.20	408045.001

製品名	重量 kg	注文番号
偏心ロック（全高 35mm）	0.35	408800.001
引掛けフック 60455	0.06	402108.001
引掛けフック 60456	0.06	405715.001

記載以外の仕様についてはお問い合わせください。仕様は変更される場合があります。

偏心ロック

製品名	重量 kg	注文番号
偏心ロック ZB03（長さ 250mm／全高 51mm）	0.35	406186.001
受座 Z03（長さ 140mm／幅 30mm） ロック ZB03 用	0.35	406187.001

製品名	重量 kg	注文番号
偏心ロック ZB05（長さ 220mm／全高 40mm）	0.48	401552.001
偏心ロック ZB05A（長さ 230mm／全高 40mm）	0.47	401552.002
受座 Z01A（長さ 145mm／幅 35mm） ロック ZB05／ZB05A 用	0.17	401897.001

製品名	重量 kg	注文番号
偏心ロック ZB01（長さ 210mm／全高 30mm）	0.30	401552.003
受座 Z01（長さ 126mm／幅 30mm） ロック ZB01 用	0.08	401971.001

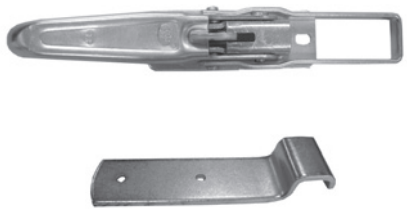

製品名	重量 kg	注文番号
偏心ロック ZB05AA（長さ 254mm／全高 31mm）	0.35	404264.001
受座 Z05（長さ 145mm／幅 21mm） ロック ZB05AA 用	0.10	404573.001

記載以外の仕様についてはお問い合わせください。仕様は変更される場合があります。

偏心ロック

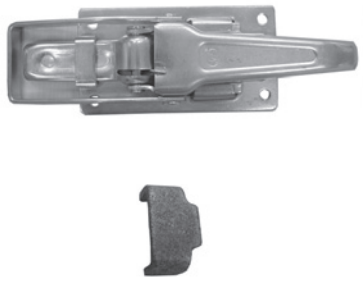

製品名	重量 kg	注文番号
偏心ロック ZB09（長さ 271mm／全高 28mm）	0.90	404270.001
受座 Z09 ロック ZB09 用	0.04	404271.001

製品名	重量 kg	注文番号
偏心ロック ZB07（長さ 174mm／全高 15mm）	0.35	404940.001
受座 Z07（長さ 97mm／幅 35mm） ロック ZB07 用	0.10	404942.001

製品名	重量 kg	注文番号
偏心ロック ZB06（長さ 106mm／全高 6mm）	0.10	404941.001
受座 Z06（長さ 89mm／幅 30mm） （ロック ZB06 用）	0.04	404943.001

記載以外の仕様についてはお問い合わせください。仕様は変更される場合があります。

トラック用ロック

製品名	重量 kg	注文番号
トラック用ロック（メッキなし／左／ネジ留め用） V-086.L	0.60	409752.001
トラック用ロック（メッキなし／右／ネジ留め用） V-086.R	0.60	409753.001
トラック用ロック（亜鉛メッキ／左／ネジ留め用） V-086.LVZ	0.60	409754.001
トラック用ロック（亜鉛メッキ／右／ネジ留め用） V-086.RVZ	0.60	409755.001

製品名	重量 kg	注文番号
トラック用ロック（メッキなし／左／溶接用） V-091.L	0.50	409756.001
トラック用ロック（メッキなし／右／溶接用） V-091.R	0.50	409757.001

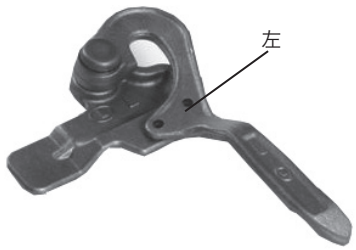

製品名	重量 kg	注文番号
トラック用ロック（メッキなし／左／溶接用） V-093.L	0.55	409758.001
トラック用ロック（メッキなし／右／溶接用） V-093.R	0.55	409759.001

製品名	重量 kg	注文番号
ネジ留めラグ（メッキなし／左） V-089.L	0.35	409760.001
ネジ留めラグ（メッキなし／右） V-089.R	0.35	409761.001
ネジ留めラグ（亜鉛メッキ／左） V-089.LVZ	0.35	409762.001
ネジ留めラグ（亜鉛メッキ／右） V-089.RVZ	0.35	409763.001

製品名	重量 kg	注文番号
溶接ラグ（メッキなし／左） V-094.L	0.20	409764.001
溶接ラグ（メッキなし／右） V-094.R	0.20	409765.001

記載以外の仕様についてはお問い合わせください。仕様は変更される場合があります。

ヒンジ

製品名	重量 kg	注文番号
フラップヒンジ 270mm ヒンジブラケット付	0.55	403506.001
フラップヒンジ 320mm ヒンジブラケット付	0.60	403506.003
フラップヒンジ 370mm ヒンジブラケット付	0.70	403506.004
フラップヒンジ 420mm ヒンジブラケット付	0.75	403506.005
フラップヒンジ 520mm ヒンジブラケット付	0.90	403506.008
フラップヒンジ ZW01 174mm／穴 17mm	0.25	404273.001
フラップヒンジ ZW01 224mm／穴 17mm	0.30	404273.002
フラップヒンジ ZW01 274mm／穴 17mm	0.35	404273.003
フラップヒンジ ZW01 324mm／穴 17mm	0.47	404273.004
フラップヒンジ ZW01 374mm／穴 17mm	0.50	404273.005
フラップヒンジ ZW01 424mm／穴 17mm	0.55	404273.006
フラップヒンジ ZW01 474mm／穴 17mm	0.60	404273.007
フラップヒンジ ZW01 524mm／穴 17mm	0.65	404273.008
フラップヒンジ ZW01 574mm／穴 17mm	0.70	404273.009
フラップヒンジ ZW01 624mm／穴 17mm	0.80	404273.010
ヒンジボルト（溶接用）16mm	0.20	4803579X
ヒンジボルト（ネジ留め用）UZ01 16mm	0.10	404274.001
ヒンジボルト（ネジ留め用）UZ02 16mm	0.20	404275.001
ヒンジボルト（ネジ留め用）UZ03 16mm	0.30	404276.001
ボードウォールヒンジキット（亜鉛メッキ）ネジ穴プレートおよび M8皿頭ボルト付 TIR	0.50	403327.001
皿頭ボルト M8	0.01	D7991.012
注油ニップル付ヒンジ（亜鉛メッキ）	0.30	401976.001
注油ニップル付ヒンジ（ステンレス）	0.30	401976.002
ヒンジ ZW-02.40	0.18	404686.001
ヒンジ ZW-02.106	0.20	404688.001
ヒンジ ZW-02.106A	0.20	404687.001
ヒンジ ZW-02.115A	0.27	404689.001

記載以外の仕様についてはお問い合わせください。仕様は変更される場合があります。

ロッキングボルト

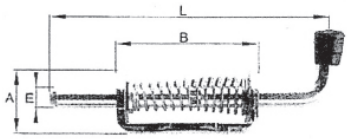

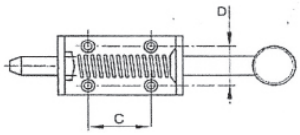

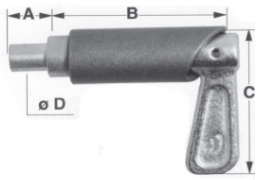

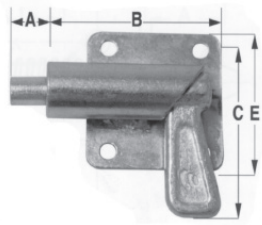

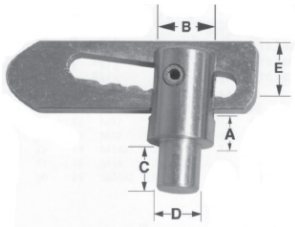

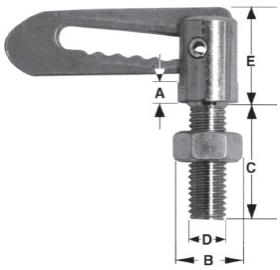

製品名	重量 kg	注文番号
スプリングボルト（亜鉛メッキ） A=32mm B=75mm C=40mm D=26mm E=12mm L=152mm	0.36	401786.001
スプリングボルト（ステンレス） A=32mm B=75mm C=40mm D=26mm E=12mm L=152mm	0.36	407636.001
スプリングボルト（亜鉛メッキ） A=32mm B=110mm C=85mm D=26mm E=12mm L=218mm	0.40	407879.001
スプリングボルト（ステンレス） A=32mm B=110mm C=85mm D=26mm E=12mm L=218mm	0.40	408946.001
スプリングボルト受具	0.06	404268.001
ウイングハンドル付ロッキングボルト Ø10mm（メッキなし） A=12mm B=61mm C=56mm D=10mm	0.13	403350.001
ウイングハンドル付ロッキングボルト Ø12mm（メッキなし） A=13mm B=57mm C=55mm D=12mm	0.13	408004.001
ウイングハンドル付ロッキングボルト（ネジ留め用）右 Ø10mm（亜鉛メッキ） A=12mm B=61mm C=56mm D=10mm E=50mm	0.15	408971.001
ウイングハンドル付ロッキングボルト（ネジ留め用）左 Ø10mm（亜鉛メッキ） A=12mm B=61mm C=56mm D=10mm E=50mm	0.15	408972.001
トラック用ラッチ Ø12.7mm（亜鉛メッキ） A=6.3mm B=19mm C=12.7mm D=12.7mm E=25.7mm	0.15	408973.001
トラック用ラッチ Ø7.5mm（亜鉛メッキ） A=5.5mm B=12.7mm C=9mm D=7.5mm E=19mm	0.12	408974.001
トラック用ラッチ Ø12mm（亜鉛メッキ） A=6.3mm B=19mm C=25mm D=M12 E=25.7mm	0.15	408975.001

記載以外の仕様についてはお問い合わせください。仕様は変更される場合があります。

防水アクセサリー

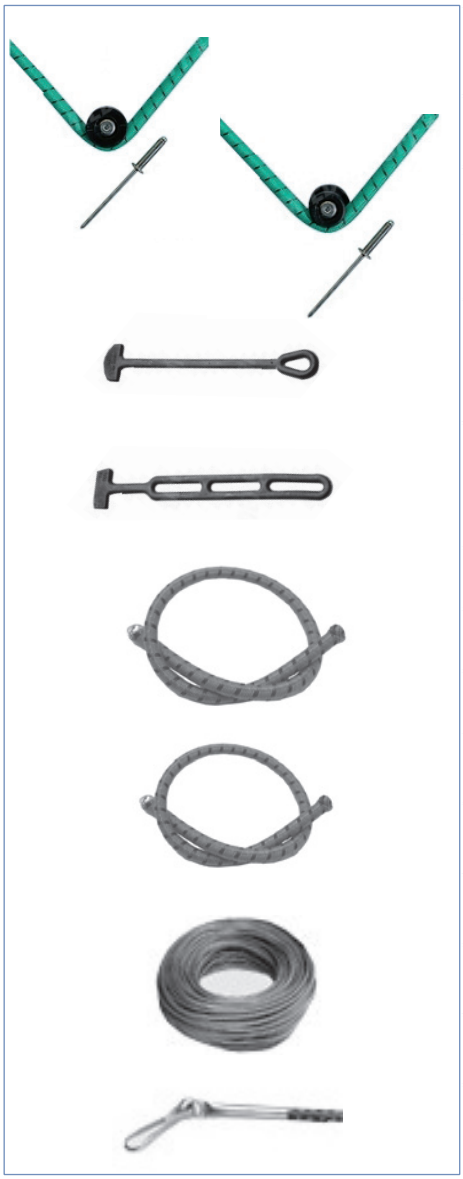

製品名		重量 kg	注文番号
丸形ノブ	32mm／プラスチック／ブラック（6mm および 8mm ケーブル用）両側	0.01	402418.001
丸形ノブ	26mm／プラスチック／ブラック（6mm および 8mm ケーブル用）片側	0.01	402419.001
ブラインドリベット（アルミ／丸形ノブ用）		0.01	410006.001
ゴムストラップ（長さ 180mm／幅 40mm）		0.04	408170.001
ゴムストラップ（長さ 280mm／幅 40mm）調整可		0.04	408171.001
ゴムコード（エキスパンダーコード）8mm グレー		0.01	402420.001
ゴムコード（エキスパンダーコード）8mm ホワイト		0.01	403928.001
ゴムコード（エキスパンダーコード）6mm ブラック		0.01	407157.001
ゴムコード（エキスパンダーコード）6mm ホワイト		0.01	407157.002
ゴムコード（エキスパンダーコード）6mm ブルー		0.01	407157.003
プラスチック防水ケーブル 8mm シルバー		0.01	406005.001
プラスチック防水ケーブル 8mm クリアー		0.01	406005.002
プラスチック防水ケーブル 8mm（ナイロン張り）半透明		0.01	406005.003
スナップフック付ケーブルエンド（8mm 防水ケーブル用）		0.01	406006.001

製品名	L mm	s mm	D mm	B mm	重量 kg	注文番号
スパイラルフック ブラック（エキスパンダーコード用）	59	--	6	9	0.02	408980.001
スパイラルフック ブラック（エキスパンダーコード用）8mm	74	--	8	13	0.02	408981.001
プラスチックウェッジ（スパイラルフック用）					0.01	408982.001
エキスパンダースリング（スパイラルフック付）ホワイト	130	--	6	--	0.02	409320.001
S フック（亜鉛メッキ）	30	3.0	9	--	0.01	409992.001
S フック（亜鉛メッキ）	40	3.8	11	--	0.01	409993.001
S フック（亜鉛メッキ）	45	4.2	15	--	0.01	409994.001
S フック（亜鉛メッキ）	60	5.7	18	--	0.01	409995.001
プラスチックスナップフック（エキスパンダーコード用）	47	6	--	10	0.01	410007.001
プラスチックスナップフック（エキスパンダーコード用）	72	8	--	12	0.01	410008.001

記載以外の仕様についてはお問い合わせください。仕様は変更される場合があります。

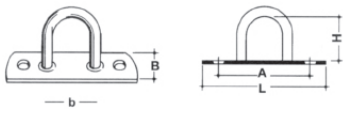

製品名	L mm	B mm	H mm	b	A mm	重量 kg	注文番号
シャックルブラケット（亜鉛メッキ）	71	20	25	20	51	0.03	409890.001
シャックルブラケット（亜鉛メッキ）	72	20	30	21	51	0.04	409891.001
シャックルブラケット（亜鉛メッキ）	71	20	38	20	51	0.05	409892.001
シャックルブラケット（亜鉛メッキ）	71	20	45	21	51	0.05	409893.001
シャックルブラケット（亜鉛メッキ）	71	20	55	21	51	0.05	409894.001

製品名	L mm	B mm	H mm	b	A mm	重量 kg	注文番号
シャックルブラケット（亜鉛メッキ）	76	15	30	28	55	0.05	409990.001
シャックルブラケット（亜鉛メッキ）	76	20	35	28	55	0.05	409991.001

製品名	L mm	B mm	H mm	b	A mm	重量 kg	注文番号
シャックルブラケット（亜鉛メッキ）	60	15	24	20	45	0.02	409895.001

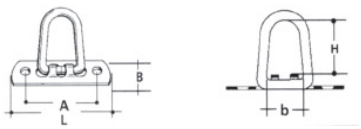

製品名	L mm	B mm	H mm	b	A mm	重量 kg	注文番号
シャックルブラケット（可倒式／亜鉛メッキ）	72	22	25	20	51	0.04	409896.001
シャックルブラケット（可倒式／亜鉛メッキ）	72	22	37	20	51	0.05	409897.001
シャックルブラケット（可倒式／亜鉛メッキ）	72	22	45	20	51	0.05	409898.001
シャックルブラケット（可倒式／亜鉛メッキ）	72	22	55	20	51	0.06	409899.001

製品名	L mm	B mm	H mm	b	A mm	重量 kg	注文番号
シャックルブラケット（可倒式／亜鉛メッキ）溶接バックプレート付	45	21	25	20	28	0.05	409996.001
シャックルブラケット（可倒式／亜鉛メッキ）溶接バックプレート付	45	21	37	20	28	0.05	409997.001
シャックルブラケット（可倒式／亜鉛メッキ）溶接バックプレート付	45	21	45	20	28	0.06	403213.001
シャックルブラケット（可倒式／亜鉛メッキ）溶接バックプレート付	45	21	55	20	28	0.06	409900.001

記載以外の仕様についてはお問い合わせください。仕様は変更される場合があります。

防水アクセサリー

製品名	L mm	B mm	H mm	b	A mm	重量 kg	注文番号
ストラップブラケット（亜鉛メッキ）ラウンドブラケット付	66	15	21	26	51	0.02	409999.001
ストラップブラケット（亜鉛メッキ）ラウンドブラケット付	66	15	25	26	51	0.02	410000.001
ストラップブラケット（亜鉛メッキ）ラウンドブラケット付	66	15	30	26	51	0.03	410001.001

製品名	L mm	B mm	H mm	b	A mm	重量 kg	注文番号
ストラップブラケット 小（亜鉛メッキ）	49	15	11	16	34	0.01	403205.001
ストラップブラケット 小（亜鉛メッキ）	49	15	15	16	34	0.01	403205.005
ストラップブラケット 小（亜鉛メッキ）	49	15	17	16	34	0.01	409998.001
ストラップブラケット 小（亜鉛メッキ）	66	15	16	26	51	0.01	403205.009

製品名	L mm	B mm	H mm	b	A mm	重量 kg	注文番号
ストラップブラケット（亜鉛メッキ）可倒式	72	20	25	20	51	0.05	410009.001

製品名	L mm	B mm	H mm	A mm	重量 kg	注文番号
ドアステーブラケット（鍛造／溶融亜鉛メッキ）	69	40	16	53	0.05	409982.001
フラットブラケット（亜鉛メッキ）楕円アイレット 42x22 用	78	28	18	57	0.03	409981.001

製品名	A mm	B mm	H mm	重量 kg	注文番号
角形スリットアイレット（亜鉛メッキ）ワッシャー付	27	8	10.7	0.01	403206.001
角形スリットアイレット（亜鉛メッキ）ワッシャー付	38	8	10.3	0.01	403206.005
楕円アイレット（真鍮／ニッケルメッキ）ワッシャー付	17	11	8	0.01	404933.001
楕円アイレット（真鍮／亜鉛メッキ）ワッシャー付	42	22	13	0.01	403207.001

記載以外の仕様についてはお問い合わせください。仕様は変更される場合があります。

防水アクセサリー

製品名	L mm	B mm	H mm	A mm	重量 kg	注文番号
回転ロック（亜鉛メッキ）	66	15	17	51	0.05	403209.001
回転ロック（回転可能／亜鉛メッキ）	66	15	21	51	0.05	410004.001
回転ロック プラスチック（楕円アイレット 42x22 用）	70	34	13	51	0.01	405538.001
デュオ回転ロック プラスチック（40 mm 丸形アイレットおよび 42 x 22 mm 楕円アイレット用）	65	23	11	51	0.01	407881.001
スライド式スナップ受具（40 mm 丸形アイレットおよび 42 x 22 mm 楕円アイレット用）ステンレスバネ付／アルミニウム	58	55	17	41	0.30	409983.001

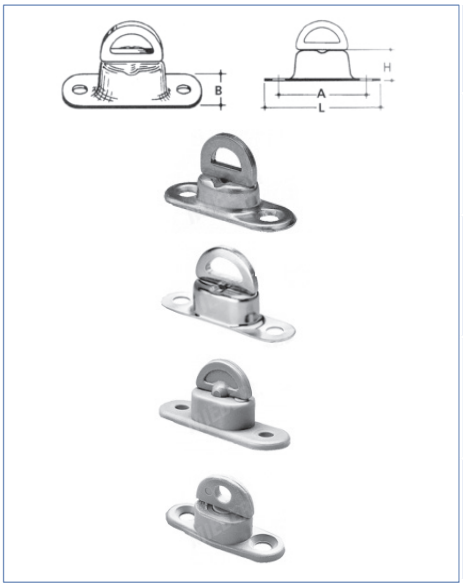

製品名	L mm	B mm	H mm	A mm	重量 kg	注文番号
回転ロック 小 真鍮（楕円アイレット 17x11 用）	35	13	8	23.5	0.01	404917.001
回転ロック 小 真鍮（楕円アイレット 22.5x13.5 用）	41	12.5	11	30.5	0.02	403208.001
回転ロック 小 プラスチック（楕円アイレット 17x11 用）	32	12	8	22	0.02	410002.001
回転ロック 小 プラスチック（楕円アイレット 22.5x13.5 用）	45	14	11	32	0.02	410003.001

記載以外の仕様についてはお問い合わせください。仕様は変更される場合があります。

防水アクセサリー

製品名	L mm	B mm	重量 kg	注文番号
コンビネーション防水フック（溶融亜鉛メッキ）	50	41	0.08	403212.001
リングフック（溶融亜鉛メッキ）	50	45	0.06	403211.001
3穴防水フック（溶融亜鉛メッキ）	50	40	0.04	402169.001
3穴防水フックプラスチック	45	40	0.01	402170.001
3穴防水フック（溶融亜鉛メッキ）	55	45	0.07	403210.001
3穴防水フック（亜鉛メッキ）	50	39	0.03	404959.001

製品名	L mm	B mm	D mm	重量 kg	注文番号
リングフック プラスチック	50	50	18	0.01	409727.001
リングフック プラスチック	49	45	18	0.01	409728.001

記載以外の仕様についてはお問い合わせください。仕様は変更される場合があります。

防水アクセサリー

製品名	L mm	A mm	B mm	重量 kg	注文番号
防水フック プラスチック（スリングロック用）グレー	66	20	20	0.01	409984.001
防水フック プラスチック（スリングロック用）ホワイト	66	20	20	0.01	409985.001
リベットベース プラスチック ホワイト	36	20	16	0.01	409986.001
フラットフック 15x2.5mm（亜鉛メッキ）	68	20	15	0.03	409987.001
フラットフック 20x2.0mm（亜鉛メッキ）	74	20	20	0.03	409988.001
フック（亜鉛メッキ）（6-8mm エキスパンダーコード用）	60	20	11	0.03	409989.001
防水フック（亜鉛メッキ）	39	34	47	0.03	410005.001
テンションフック（亜鉛メッキ）（大型テントおよび乗用車トレーラー用）	65	45	20.5	0.04	404958.001

記載以外の仕様についてはお問い合わせください。仕様は変更される場合があります。

ロック

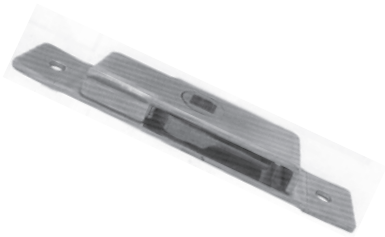

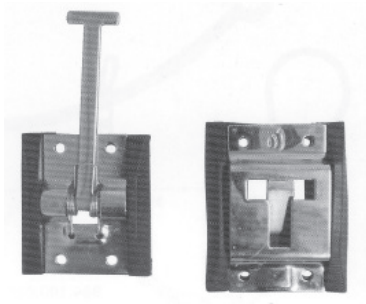

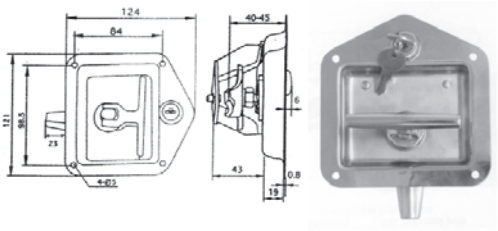

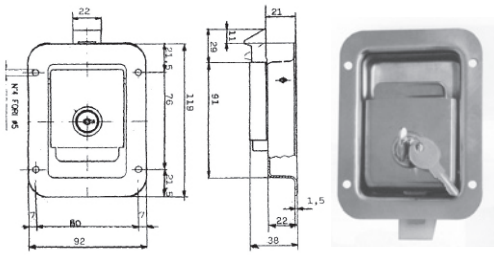

製品名	長さ mm	幅 mm	穴間隔 mm	穴径 mm	重量 kg	注文番号
フロップロック（亜鉛メッキ）	105	19	85	5	0.30	408055.001
フロップロック（ステンレス）	105	19	85	5	0.30	408056.001
フロップロック（亜鉛メッキ）	125	25	100	5	0.45	408057.001
フロップロック（ステンレス）	125	25	100	5	0.45	408058.001
ピンロックキー（亜鉛メッキ）					0.30	408059.001
ドアキャッチ（ホルダー付）					0.80	408945.001
Tバーロック スクエア 8x125（高さ 38mm）					0.30	408063.001
ラゲージロック（ステンレス）121x124					0.40	408060.001
ラゲージロック（ステンレス）119x92					0.40	408061.001
ラゲージロック（ステンレス）146x114					0.40	408062.001

記載以外の仕様についてはお問い合わせください。仕様は変更される場合があります。

車輪止め

製品名	重量 kg	注文番号
車輪止め プラスチック／220x100x90／ホワイト／アクスル荷重:1600kg	0.22	4803309X
車輪止め プラスチック／220x100x90／ホワイト／アクスル荷重:2000kg	0.25	408616.001
車輪止めホルダー プラスチック／ホワイト	0.04	4803319X
車輪止め プラスチック／220x100x90／ブラック／アクスル荷重:1600kg	0.22	401953.001
車輪止め プラスチック／220x100x90／ブラック／アクスル荷重:2000kg	0.25	408617.001
車輪止めホルダー プラスチック／ブラック	0.04	401954.001
車輪止め G36. メタル（亜鉛メッキ）／L=320mm H=150mm B=120mm ホイール荷重最大:1600kg／無荷重時の最大タイヤ半径 360mm	1.0	402398.001
車輪止め G46. メタル（亜鉛メッキ）／L=380mm H=190mm B=160mm ホイール荷重最大:5000kg／無荷重時の最大タイヤ半径 460mm	1.2	403735.001
車輪止め G53. メタル（亜鉛メッキ）／L=470mm H=230mm B=200mm ホイール荷重最大:6500kg／無荷重時の最大タイヤ半径 530mm	1.4	403736.001
車輪止め N46. プラスチック／黄／L=380mm H=190mm B=160mm ホイール荷重最大:5000kg／無荷重時の最大タイヤ半径 460mm	1.1	408955.001
車輪止め N53. プラスチック／黄／L=470mm H=230mm B=200mm ホイール荷重最大:6500kg／無荷重時の最大タイヤ半径 530mm	2.0	407534.001
車輪止めホルダー G36 / N36 メタル（亜鉛メッキ）	0.4	402399.001
車輪止めホルダー G46 / N46 メタル（亜鉛メッキ）	0.5	403737.001
車輪止めホルダー G53 / N53 メタル（亜鉛メッキ）	0.6	403738.001

記載以外の仕様についてはお問い合わせください。仕様は変更される場合があります。

安全ラベル

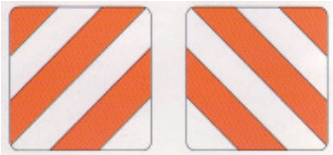

製品名	重量 kg	注文番号
警告サイン DIN11030 423x423mm レッド／ホワイト（片側固定／丸角）	2.31	404500.001
警告サイン DIN11030 423x423mm レッド／ホワイト（両側固定／丸角）	2.31	404501.001
警告サイン DIN6171 423x282mm レッド／ホワイト（片側固定）左	1.65	410057.001
警告サイン DIN6171 423x282mm レッド／ホワイト（両側固定）右	1.65	410059.001
警告ホイル 423x423mm レッド／ホワイト（粘着材付）	0.04	404502.001
警告ホイル 423x282mm レッド／ホワイト 左（粘着材付）	0.04	410058.001
警告ホイル 423x282mm レッド／ホワイト 右（粘着材付）	0.04	410060.001
牽引車用リア警告サイン 1130x132x1.2mm ECE70準拠	0.50	404952.001
牽引車用リア警告ホイル 1130x1132mm ECE70準拠	0.04	404951.001
牽引車用リア警告サイン セット 565x132x1.2mm ECE70準拠	0.50	404949.001
牽引車用リア警告ホイル セット 565x132xmm ECE70準拠	0.04	404950.001
トレーラー用リア警告サイン 1130x200x1.2mm ECE70準拠	0.66	404947.001
トレーラー用リア警告ホイル 1130x200mm ECE70準拠	0.04	404948.001
トレーラー用リア警告サイン セット 565x200x1.2mm ECE70準拠	0.66	404946.001
トレーラー用リア警告ホイル セット 565x200mm ECE70準拠	0.01	404945.001
警告ホイル イエロー 50mm幅／50mロール ECE70準拠（ボディ用）	1.50	408499.001
警告ホイル ホワイト 50mm幅／50mロール ECE70準拠（ボディ用）	1.50	408552.001
警告ホイル レッド 50mm幅／50mロール ECE70準拠（ボディ用）	1.50	408511.001
警告ホイル イエロー 50mm幅／50mロール ECE70準拠（防水カバー用）	1.50	408554.001
警告ホイル ホワイト 50mm幅／50mロール ECE70準拠（防水カバー用）	1.50	408553.001
警告ホイル レッド 50mm幅／50mロール ECE70準拠（防水カバー用）	1.50	408555.001

記載以外の仕様についてはお問い合わせください。仕様は変更される場合があります。

ハシゴ／昇降ステップ

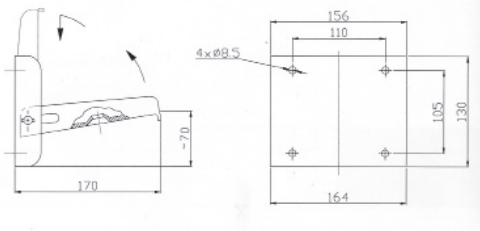

製品名	重量 kg	注文番号
引き出しステップ 3段／高さ 750mm／幅 260mm	7.50	406560.001
引き出しステップ 2段／高さ 640mm／幅 260mm	6.60	406684.001
ボーディングレール（亜鉛メッキ）／長さ 405mm／幅 240mm	1.10	408949.001
ボーディングレール（ステンレス）／長さ 405mm／幅 240mm	1.10	408950.001
折畳みステップ（亜鉛メッキ）170x170	1.20	404269.001

記載以外の仕様についてはお問い合わせください。仕様は変更される場合があります。

サンルーフ／空気孔

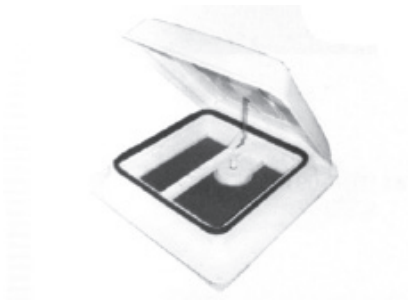

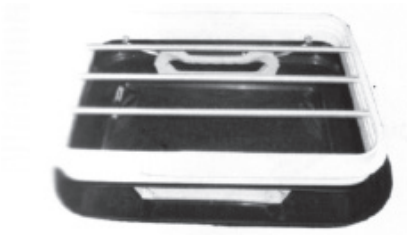

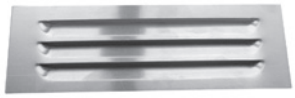

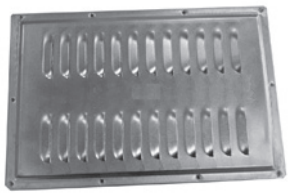

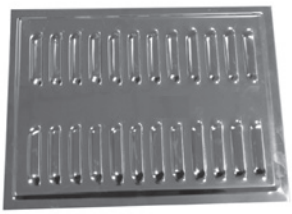

製品名	重量 kg	注文番号
サンルーフ 400mm x 400mm	3.30	407792.001
サンルーフ 350mm x 500mm	4.10	407793.001
スライド空気孔 195x45mm	0.12	402693.001
スライド空気孔 250x70mm	0.18	402693.003
スライド空気孔 310x70mm	0.20	402693.005
空気孔 200x50mm	0.18	402694.004
空気孔 250x80mm	0.19	402694.003
空気孔 310x80mm	0.20	402694.005
空気孔 370x250mm（亜鉛メッキ）	0.70	406696.001
空気孔 370x250mm（クロームメッキ）	0.75	406697.001

記載以外の仕様についてはお問い合わせください。仕様は変更される場合があります。

アンダーライドガード

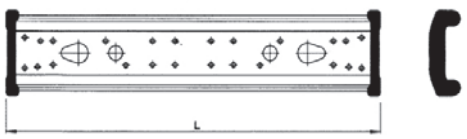

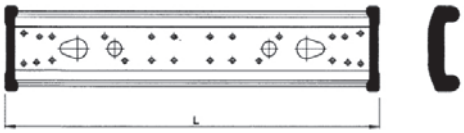

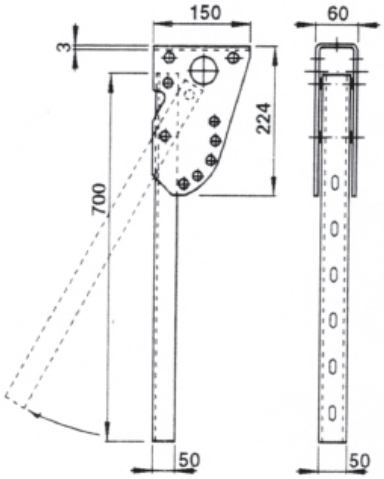

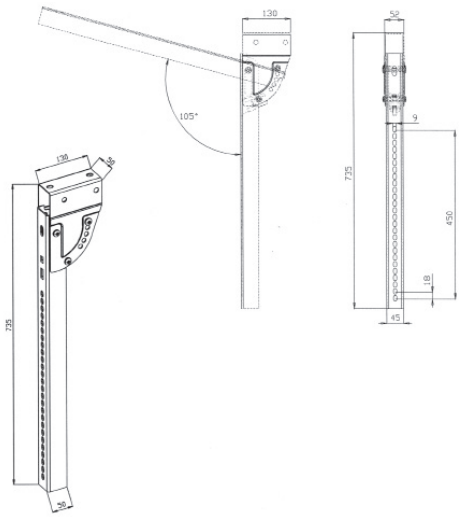

製品名	重量 kg	注文番号
アンダーライドガード リア（スチール／亜鉛メッキ） L = 2000mm	14.50	408185.001
アンダーライドガード リア（スチール／亜鉛メッキ） L = 2100mm	15.40	408185.002
アンダーライドガード リア（スチール／亜鉛メッキ） L = 2200mm	16.30	408185.003
アンダーライドガード リア（スチール／亜鉛メッキ） L = 2300mm	17.20	408185.004
アンダーライドガード リア（スチール／亜鉛メッキ） L = 2400mm	18.10	408185.005
アンダーライドガード リア（スチール／アルミ） L = 2400mm	17.10	406885.001
アンダーライドガードホルダー 側面ヒンジ固定（組立キット付）	3.70	409912.001
アンダーライドガードホルダー 側面ヒンジ固定（組立キット付）	3.70	409923.001

記載以外の仕様についてはお問い合わせください。仕様は変更される場合があります。

ガススプリング

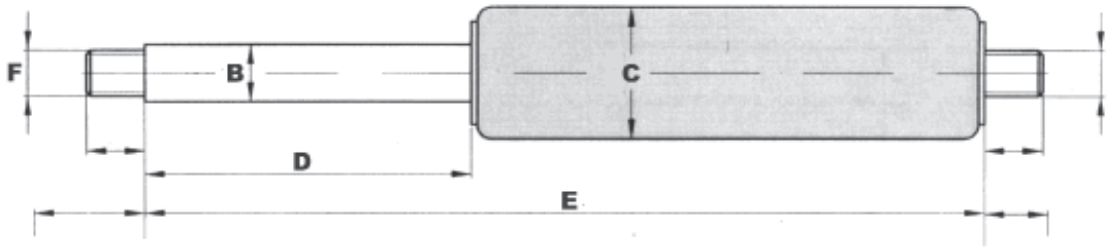

製品名	伸張力 N	ストローク D	ピストンロッド B	シリンダー C	伸張時長さ E	スレッド F	アイ中心から アイ中心までの 伸張時長さ	重量 kg	注文番号 ガススプリング	注文番号 アイ
ガススプリング	250	150	10	23	345	M8	400	0.25	402760.003	402761.001
ガススプリング	250	150	8	19	345	M8	400	0.20	402760.001	402761.001
ガススプリング	250	200	10	23	445	M8	500	0.40	402760.002	402761.001
ガススプリング	250	250	10	23	545	M8	600	0.45	402760.004	402761.001
ガススプリング	300	300	14	28	645	M10	700	0.95	402760.057	402757.001
ガススプリング	500	150	10	23	345	M8	400	0.35	402760.005	402761.001
ガススプリング	500	200	10	23	445	M8	500	0.40	402760.006	402761.001
ガススプリング	500	250	14	28	596	M10	650	0.90	402760.007	402757.001
ガススプリング	600	250	14	28	545	M10	600	0.80	402760.053	402757.001
ガススプリング	700	200	10	23	445	M8	500	0.40	402760.036	402761.001
ガススプリング	500	300	10	23	645	M8	683	0.55	402753.001	402756.001
ガススプリング	500	300	14	28	645	M10	700	0.95	402760.074	402757.001
ガススプリング	700	300	14	28	645	M10	700	0.95	402760.058	402757.001
ガススプリング	750	150	10	23	345	M8	400	0.35	402760.008	402761.001
ガススプリング	750	200	10	23	445	M8	500	0.40	402760.009	402761.001
ガススプリング	750	250	14	28	596	M10	650	0.90	402760.010	402757.001
ガススプリング	750	300	10	23	645	M8	683	0.55	402755.001	402756.001
ガススプリング	750	300	14	28	696	M10	750	1.00	402760.012	402757.001
ガススプリング	750	300	14	28	648	M10	700	0.95	402755.002	402757.001
ガススプリング	850	250	14	28	545	M10	600	0.85	402760.054	402757.001
ガススプリング	850	300	14	28	645	M10	700	0.95	402760.059	402757.001

記載以外の仕様についてはお問い合わせください。仕様は変更される場合があります。

ガススプリング

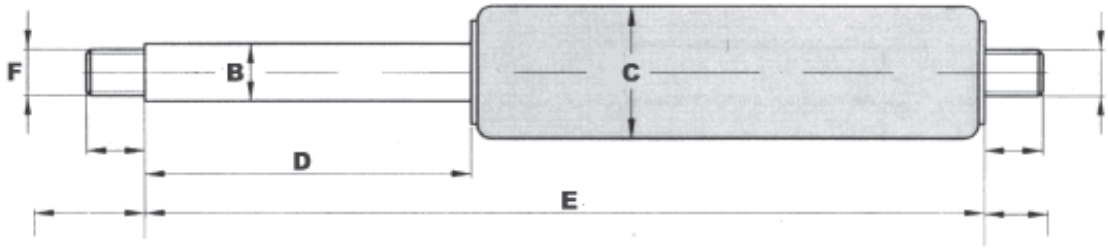

製品名	伸張力 N	ストローク D	ピストンロッド B	シリンダー C	伸張時長さ E	スレッド F	アイ中心から アイ中心までの 伸張時長さ	重量 kg	注文番号 ガススプリング	注文番号 アイ
ガススプリング	1000	150	14	28	396	M10	450	0.65	402760.011	402757.001
ガススプリング	1000	200	10	23	445	M8	500	0.40	402760.013	402761.001
ガススプリング	1000	250	14	28	545	M10	600	0.80	402760.055	402757.001
ガススプリング	1000	250	14	28	596	M10	650	0.90	402760.014	402757.001
ガススプリング	1000	300	14	28	645	M10	700	0.65	402760.060	402757.001
ガススプリング	1000	300	14	28	696	M10	750	1.00	402754.001	402757.001
ガススプリング	1100	200	10	23	445	M8	500	0.40	402760.050	402761.001
ガススプリング	1000	350	14	28	796	M10	850	1.10	402760.042	402757.001
ガススプリング	1200	300	14	28	645	M10	700	1.00	402760.061	402757.001
ガススプリング	1250	150	14	28	396	M10	450	0.65	402760.016	402757.001
ガススプリング	1250	250	14	28	545	M10	600	0.80	402760.056	402757.001
ガススプリング	1250	300	14	28	645	M10	700	0.95	402760.038	402757.001
ガススプリング	1250	300	14	28	696	M10	750	1.00	402760.017	402757.001
ガススプリング	1250	350	14	28	796	M10	850	1.10	402760.043	402757.001
ガススプリング	1500	250	14	28	545	M10	600	0.85	402760.062	402757.001
ガススプリング	1500	300	14	28	696	M10	750	1.10	402760.033	402757.001
ガススプリング	1750	200	14	28	496	M10	550	0.80	402760.018	402757.001
ガススプリング	1500	350	14	28	796	M10	850	1.10	402760.075	402757.001
ガススプリング	1750	350	14	28	796	M10	850	1.10	402760.076	402757.001
ガススプリング	2000	350	14	28	796	M10	850	1.10	402760.077	402757.001

記載以外の仕様についてはお問い合わせください。仕様は変更される場合があります。

ガススプリング（馬運搬トレーラー用）

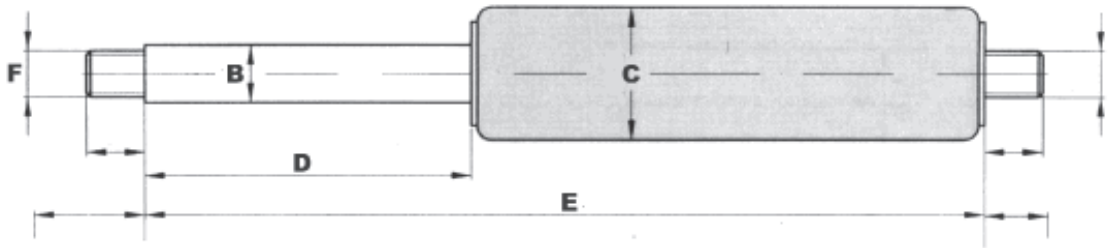

製品名	伸張力 N	ストローク D	ピストンロッド B	シリンダー C	伸張時長さ E	スレッド F	アイ中心から アイ中心までの 伸張時長さ	重量 kg	注文番号 ガススプリング	注文番号 アイ
ガススプリング	500	220	14	28	516	M10	570	0.80	402760.078	402757.001
ガススプリング	750	220	14	28	516	M10	570	0.80	402760.079	402761.001
ガススプリング	1000	220	14	28	516	M10	570	0.80	402760.080	402757.001
ガススプリング	1250	220	14	28	516	M10	570	0.80	402760.081	402757.001
ガススプリング	1500	220	14	28	516	M10	570	0.80	402760.082	402757.001
ガススプリング	1750	220	14	28	516	M10	570	0.80	402760.083	402757.001
ガススプリング	2000	220	14	28	516	M10	570	0.80	402760.084	402761.001
ガススプリング	2250	220	14	28	516	M10	570	0.80	402760.085	402757.001
ガススプリング	2500	220	14	28	516	M10	570	0.80	402760.086	402757.001
ガススプリング	500	300	14	28	648	M10	700	0.95	402760.074	402757.001
ガススプリング	750	300	14	28	648	M10	700	0.95	402755.002	402757.001
ガススプリング	1000	300	14	28	648	M10	700	0.95	402760.060	402757.001
ガススプリング	1250	300	14	28	648	M10	700	0.95	402760.038	402757.001
ガススプリング	1500	300	14	28	648	M10	700	0.95	402760.087	402757.001
ガススプリング	1750	300	14	28	648	M10	700	0.95	402760.088	402757.001
ガススプリング	2000	300	14	28	648	M10	700	0.95	402760.089	402757.001
ガススプリング	2250	300	14	28	648	M10	700	0.95	402760.090	402757.001
ガススプリング	2500	300	14	28	648	M10	700	0.95	402760.091	402757.001

記載以外の仕様についてはお問い合わせください。仕様は変更される場合があります。

ガススプリング固定パーツ

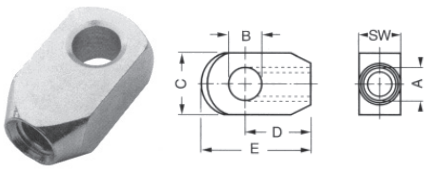

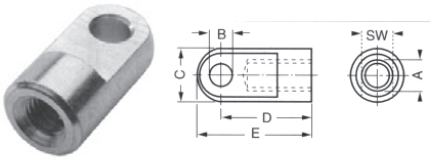

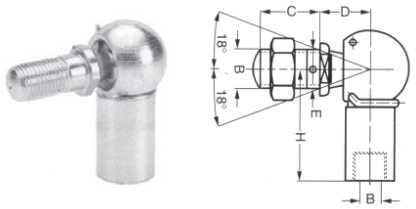

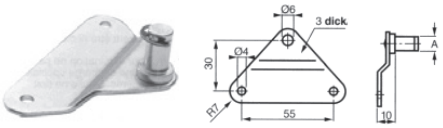

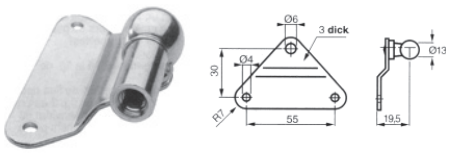

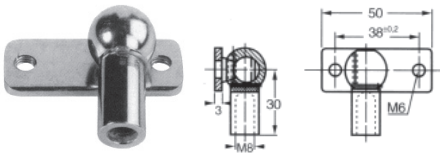

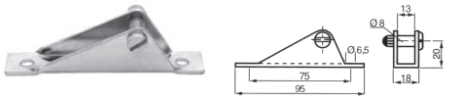

製品名	A	B	C	D	E	SW	H	重量 kg	Bestell-nummer
スクリューアイ 面取り（亜鉛メッキ）	M8	8.1	15	19	25	10	--	0.03	402756.001
スクリューアイ 面取り（ステンレス）	M8	8.1	--	19	--	--	--	0.03	409921.001
スクリューアイ 面取り（亜鉛メッキ）	M8	8.1	15	27	36	10	--	0.03	402761.001
スクリューアイ 面取り（ステンレス）	M8	8.1	--	27	--	--	--	0.03	409922.001
スクリューアイ 研磨	M10	8.1	18	27.5	39	10		0.04	402757.001
ヒンジジョイント		M8/M10	16	13	10		30	0.05	402910.001
ヒンジジョイント		M8	16	13	8		30	0.05	402912.001
ヒンジジョイント		M10	19	16	10		35	0.10	402911.001
固定プレート（ダボ付）	8							0.06	402906.001
固定プレート（ヒンジジョイント付）								0.10	402907.001
固定プレート（ステンレスヒンジジョイント付）								0.04	402908.001
固定ブラケット								0.07	402909.001

記載以外の仕様についてはお問い合わせください。仕様は変更される場合があります。

ガススプリング

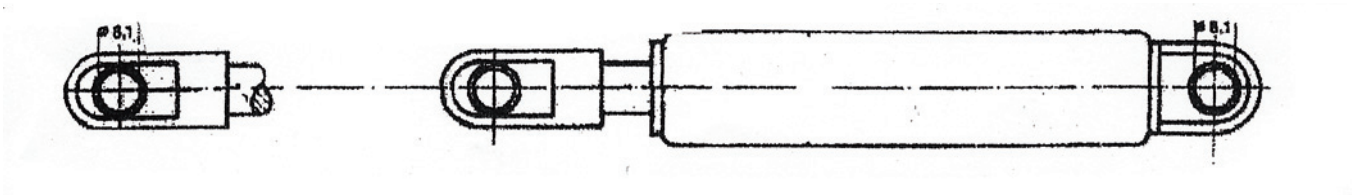

製品名	伸張力 N	ストローク D	ピストンロッド B	シリンダー C	スレッド F	アイ中心から アイ中心までの 伸張時長さ	重量 kg	注文番号 ガススプリング
ガススプリング キット（アイ付）	150	200	8	19	M8	500	0.35	404428.001
ガススプリング キット（アイ付）	250	200	8	19	M8	500	0.35	404429.001
ガススプリング キット（アイ付）	350	200	8	19	M8	500	0.35	404430.001
ガススプリング キット（アイ付）	500	200	8	19	M8	500	0.35	404431.001
ガススプリング キット（アイ付）	750	200	8	19	M8	500	0.35	404982.001
ガススプリング キット（アイ付）	600	300	14	28	M10	750	1.10	408093.001
ガススプリング キット（アイ付）	1000	300	14	28	M10	750	1.10	404432.001
ガススプリング キット（アイ付）	1250	300	14	28	M10	750	1.10	404433.001
ガススプリング キット（アイ付）	1500	300	14	28	M10	750	1.10	404434.001
ガススプリング キット（アイ付）	1750	300	14	28	M10	750	1.10	404435.001
ガススプリング キット（アイ付）	2000	300	14	28	M10	750	1.10	404436.001
ガススプリング キット（アイ付）	2250	300	14	28	M10	750	1.20	404437.001
ガススプリング キット（アイ付）	2500	300	14	28	M10	750	1.20	404438.001

記載以外の仕様についてはお問い合わせください。仕様は変更される場合があります。

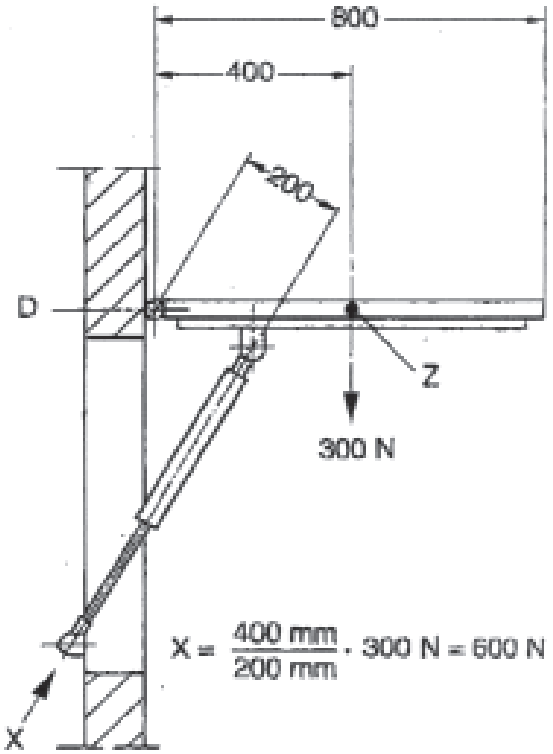

計算例:

- フラップ重量 30kg（または 300N）
- フラップ長さ 800mm
- 重量はフラップ長の半分に適用される = Z
- スガススプリングのトローク 200mm

計算:

$$F = \frac{400\text{mm}}{200\text{mm}} \times 300\text{N} = 600\text{N}$$

結果:
1 ガススプリング 600N または
2 ガススプリング 300N または
4 ガススプリング 150N

注意: 重い構造を取付ける場合は重点(Z)の位置を可能な限り厳密に測定すること

規定: フラップ高が 500mm の場合、適正ストロークは150mm
フラップ高が 1000mm の場合、適正ストロークは200mm
フラップ高が 1500mm の場合、適正ストロークは250mm

コッタピン／ベータピン

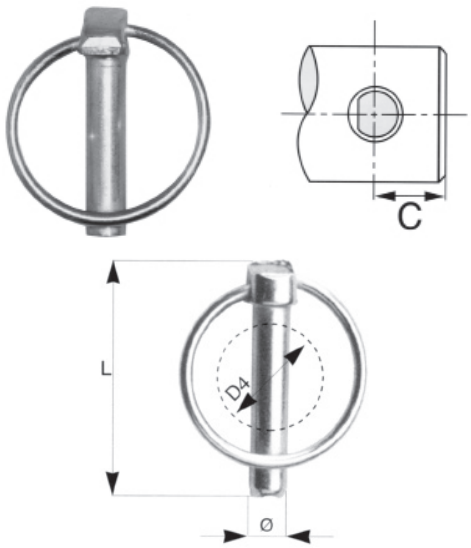

製品名	Ø mm	L mm	D4 mm 最大	C mm 最大	重量 kg	注文番号
コッタピン	4.5	37	25	8	0.05	407807.001
コッタピン	6	41	32	10	0.06	407807.002
コッタピン	8	47	32	12	0.07	407807.003
コッタピン	9	40	32	14	0.08	407807.004
コッタピン	10	45	32	14	0.09	407807.005
コッタピン	11	46	32	18	0.10	407807.006

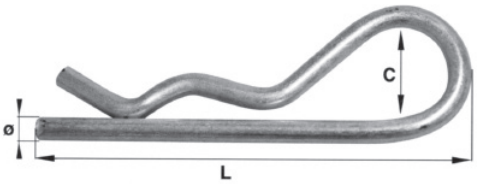

製品名	Ø mm	C mm	L mm	重量 kg	注文番号
ベータピン シングル	2	12	50	0.06	407808.001
ベータピン シングル	3	18	61	0.07	407808.002
ベータピン シングル	4	18	76	0.08	407808.003
ベータピン シングル	5	24	100	0.09	407808.004
ベータピン シングル	6	24	114	0.10	407808.005
ベータピン シングル	8	42	162	0.11	407808.006

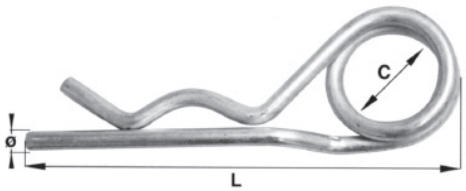

製品名	Ø mm	C mm	L mm	重量 kg	注文番号
ベータピン ダブル	3	15	68	0.06	407809.001
ベータピン ダブル	4	17	73	0.07	407809.002
ベータピン ダブル	5	22	111	0.10	407809.003
ベータピン ダブル	6	30	137	0.11	407809.004

記載以外の仕様についてはお問い合わせください。仕様は変更される場合があります。

形式プレート

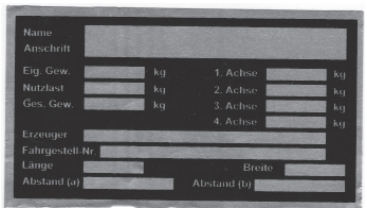

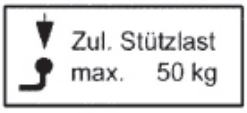

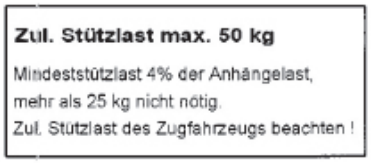

* 他の速度は受注生産
プラスチックまたはアルミバージョン受注生産

製品名	重量 kg	注文番号
規格プレート 粘着ホイル 65x120mm	0.01	404418.001
規格プレート メタル 38x148mm	0.01	404419.001
垂直静荷重サイン 粘着ホイル／65x30mm／50kg用	0.01	404441.001
垂直静荷重サイン 粘着ホイル／65x30mm／75kg用	0.01	404442.001
垂直静荷重サイン 粘着ホイル（乗用車トレーラー用）100x44mm／50kg用	0.01	404443.001
垂直静荷重サイン 粘着ホイル（乗用車トレーラー用）100x44mm／75kg用	0.01	404444.001
垂直静荷重サイン 粘着ホイル（乗用車トレーラー用）100x44mm／100kg用	0.01	404445.001
Knott Service サイン（ポリエチレン製） 560x390mm	0.3	404440.001
Knott-Service サイン（ポリエチレン製） 1430x425mm	0.5	404439.001
速度サイン ホイル（粘着ステッカー） 6 km/h 自動車用（StVZO § 58 準拠）	0.01	410127.006
速度サイン ホイル（粘着ステッカー） 20 km/h 自動車用（StVZO § 58 準拠）	0.01	410127.020
速度サイン ホイル（粘着ステッカー） 25 km/h 自動車用（StVZO § 58 準拠）	0.01	410127.025
速度サイン ホイル（粘着ステッカー） 30 km/h 自動車用（StVZO § 58 準拠）	0.01	410127.030
速度サイン ホイル（粘着ステッカー） 40 km/h 自動車用（StVZO § 58 準拠）	0.01	410127.040
速度サイン ホイル（粘着ステッカー） 50 km/h 自動車用（StVZO § 58 準拠）	0.01	410127.050
速度サイン ホイル（粘着ステッカー） 60 km/h 自動車用（StVZO § 58 準拠）	0.01	410127.060
速度サイン ホイル（粘着ステッカー） 80 km/h 自動車用（StVZO § 58 準拠）	0.01	410127.080
速度サイン ホイル（粘着ステッカー） 100 km/h 自動車用（StVZO § 58 準拠）	0.01	410127.100

記載以外の仕様についてはお問い合わせください。仕様は変更される場合があります。

その他パーツ

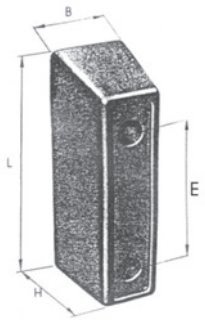

製品名	重量 kg	注文番号
スペアホイールホルダー トレーラー取付用 （ホイールエンド 100x4 / 112x5 用）	0.90	406307.001
バッテリーカバー（フードキャッチ付） L=360mm T=230mm H=200mm	1.80	408150.001
フードキャッチキット／ブラック（ホルダー付） 長さ: 125mm 幅 上部: 65mm 幅 下部: 30mm	0.10	404340.001
フードキャッチ（未包装品）	0.10	404363.001
ハンドル（ゴム／ホールパターン）160mm	0.15	402768.001
ハンドル（ゴム／ホールパターン）250mm	0.25	402769.001
ゴムクッション L=250mm B=80mm H=80mm E=120mm	0.80	408951.001
PVC クッション L=170mm B=90mm H=70mm E=70mm	0.60	408952.001
ゴムクッション L=200mm B=80mm H=80mm E=80mm	0.70	408953.001
ゴムクッション L=215mm B=50mm H=55mm E=127mm	0.90	408954.001

記載以外の仕様についてはお問い合わせください。仕様は変更される場合があります。

製品	ページ
トレーラージャッキ Ø 35	126
トレーラージャッキ Ø 48	127～129
トレーラージャッキ Ø 60	130～131
トレーラージャッキ（ヒンジタイプ）	132～135
トレーラージャッキ スペアパーツ	136
トレーラージャッキ（農作業用）	137～138
ラバーホイール／スチールリム	139
トレーラージャッキホルダー	140
サポート	141
アウトリガー	142～143
サポートギア	144

記載以外の仕様についてはお問い合わせください。仕様は変更される場合があります。

トレーラージャッキ Ø35

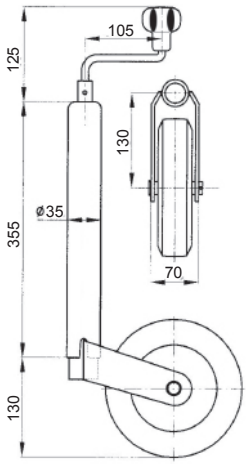

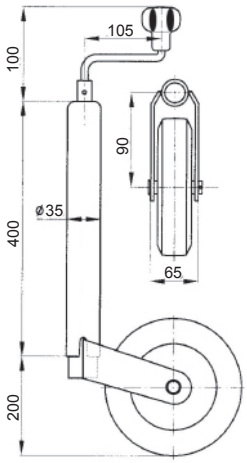

技術情報	重量 (kg)	注文番号
トレーラージャッキ TK35 （スタンダード） リム:.....プラスチック タイヤ:.....ソリッドラバー ホイールサイズ:.....160x40mm 伸張範囲:.....220mm アウターチューブ:.....Ø35x2mm 表面仕上げ:.....亜鉛メッキ 最大静止荷重:.....75kg	4.00	400255.001
トレーラージャッキ TK35 リム:.....スチール タイヤ:.....ソリッドラバー ホイールサイズ:.....200x50mm 伸張範囲:.....260mm アウターチューブ:.....Ø35x2mm 表面仕上げ:.....亜鉛メッキ 最大静止荷重:.....50kg	4.00	401240.001

記載以外の仕様についてはお問い合わせください。仕様は変更される場合があります。

トレーラージャッキ Ø48

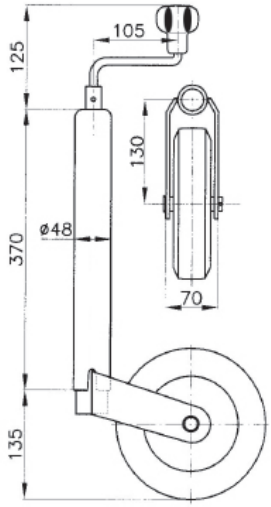

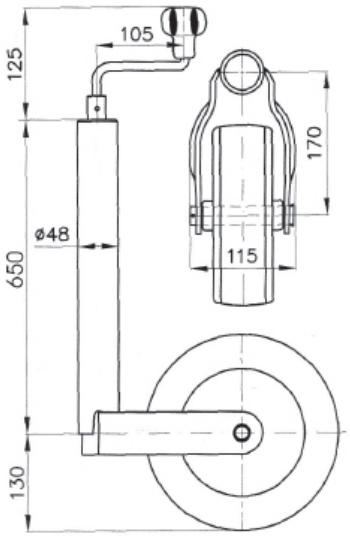

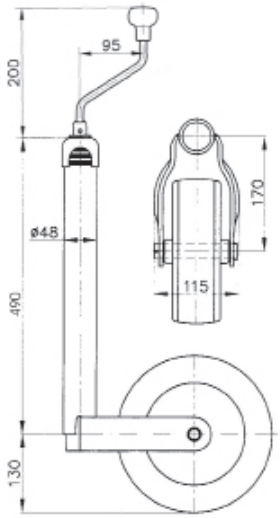

技術情報	重量 (kg)	注文番号
トレーラージャッキ TK48 (スタンダード) リム:.....スチール タイヤ:.....ソリッドラバー ホイールサイズ:.....200x50mm 伸張範囲:.....220mm アウターチューブ:.....Ø48x2.3mm 表面仕上げ:.....亜鉛メッキ 最大静止荷重:.....150kg	4.60	4802819X
トレーラージャッキ TK48 (ストローク延長) リム:.....スチール タイヤ:.....ソフトラバー ホイールサイズ:.....220x70mm 伸張範囲:.....500mm アウターチューブ:.....Ø48x2.3mm 表面仕上げ:.....亜鉛メッキ 最大静止荷重:.....150kg	8.90	403430.001
トレーラージャッキ ST48 (ノーズウェイトゲージ付) リム:.....スチール タイヤ:.....ソフトラバー ホイールサイズ:.....225x70mm 伸張範囲:.....220mm アウターチューブ:.....Ø48x2.3mm 表面仕上げ:.....亜鉛メッキ 最大静止荷重:.....150kg	6.30	408124.001

記載以外の仕様についてはお問い合わせください。仕様は変更される場合があります。

トレーラージャッキ Ø48

	技術情報	重量 (kg)	注文番号
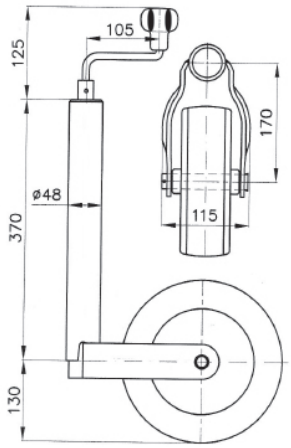	トレーラージャッキ TK48 (エアー) リム:.....スチール タイヤ:.....エア ホイールサイズ:.....260x85mm 伸張範囲:.....210mm アウターチューブ:.....Ø48x2.3mm 最大静止荷重:.....150kg	4.80	400278.001
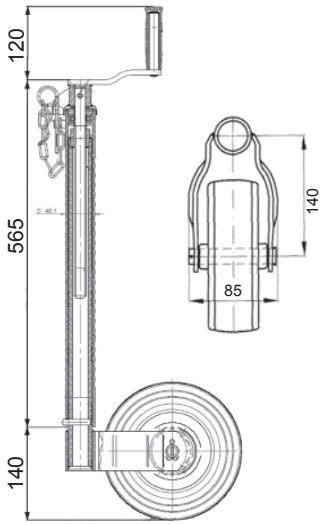	トレーラージャッキ TK48 (リブチューブ／溶融亜鉛メッキ) リム:.....スチール タイヤ:.....ソリッドラバー ホイールサイズ:.....200x60mm 伸張範囲:.....240mm アウターチューブ:.....Ø48x4mm 最大静止荷重:.....200kg	8.40	409329.001
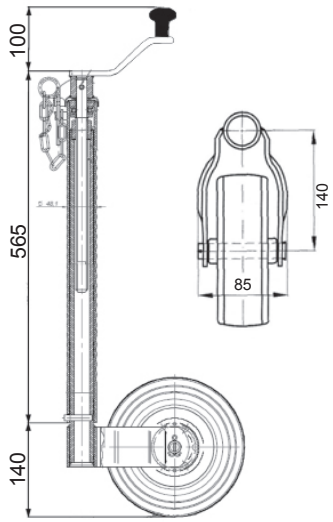	トレーラージャッキ TK48 (リブチューブ) リム:.....スチール タイヤ:.....ソリッドラバー ホイールサイズ:.....200x60mm 伸張範囲:.....240mm アウターチューブ:.....Ø48x4mm 最大静止荷重:.....200kg	8.40	400270.001

記載以外の仕様についてはお問い合わせください。仕様は変更される場合があります。

トレーラージャッキ Ø48

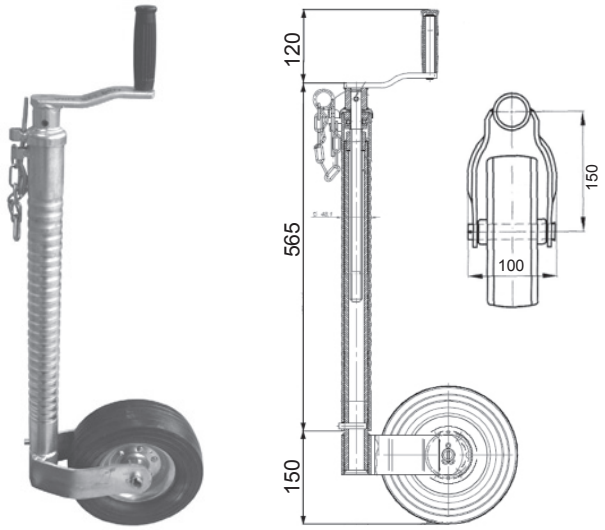

技術情報	重量 (kg)	注文番号
トレーラージャッキ TK48 (リブチューブ) リム:.....スチール タイヤ:.....ソリッドラバー ホイールサイズ:.....220x70mm 伸張範囲:.....240mm アウターチューブ:.....Ø48x4mm 最大静止荷重:.....200kg	11.00	6D5949.002

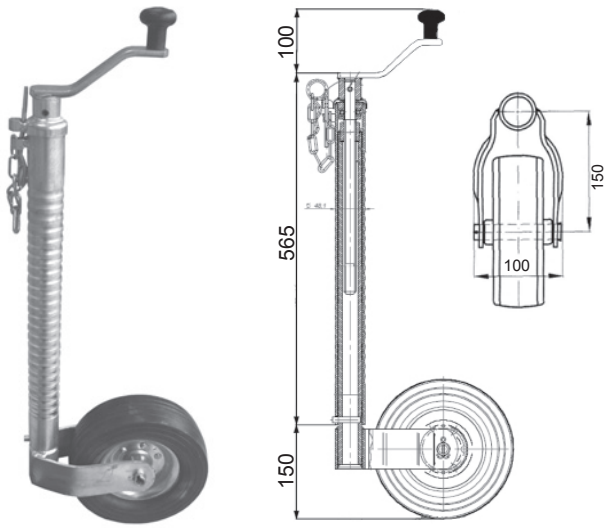

トレーラージャッキ TK48 (リブチューブ) リム:.....スチール タイヤ:.....ソリッドラバー ホイールサイズ:.....220x70mm 伸張範囲:.....240mm アウターチューブ:.....Ø48x4mm 最大静止荷重:.....200kg	11.00	409359.001

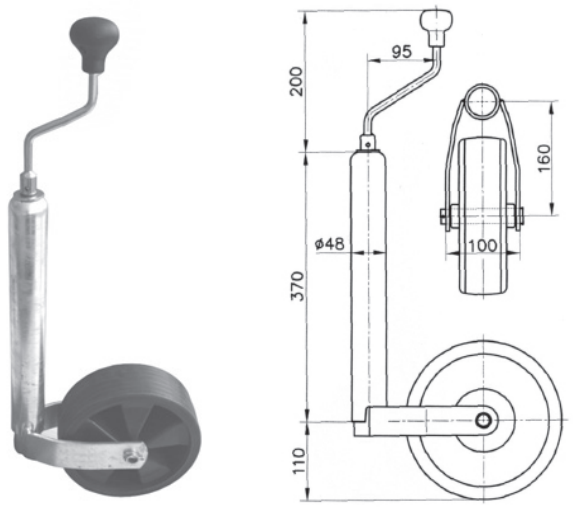

トレーラージャッキ TK48 リム:.....プラスチック タイヤ:.....プラスチック ホイールサイズ:.....215x70mm 伸張範囲:.....220mm アウターチューブ:.....Ø48x2.5mm 最大静止荷重:.....150kg	4.60	400271.001

記載以外の仕様についてはお問い合わせください。仕様は変更される場合があります。

トレーラージャッキ Ø60

技術情報	重量 (kg)	注文番号
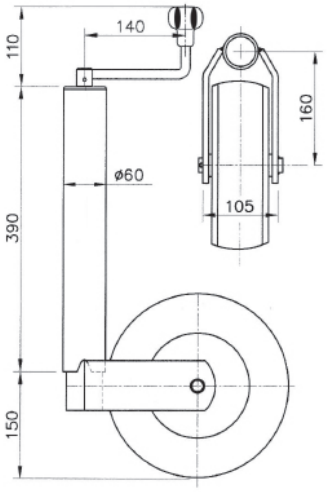 **トレーラージャッキ TK60 (スタンダード)** リム:.....スチール タイヤ:.....ソリッドラバー ホイールサイズ:.....225x65mm 伸張範囲:.....230mm アウターチューブ:.....Ø60x4mm 最大静止荷重:.....250kg	7.30	400284.001
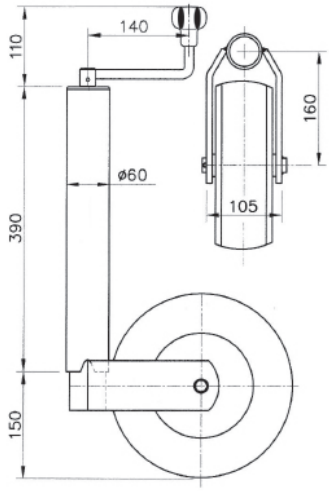 **トレーラージャッキ TK60 (強化タイプ)** リム:.....スチール タイヤ:.....ソリッドラバー ホイールサイズ:.....225x65mm 伸張範囲:.....230mm アウターチューブ:.....Ø60x4mm 最大静止荷重:.....300kg	8.50	408441.001
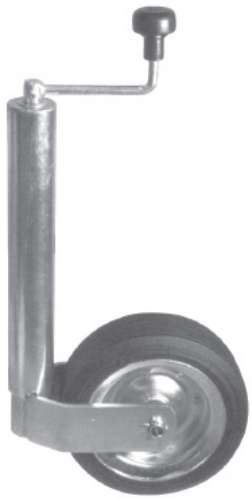 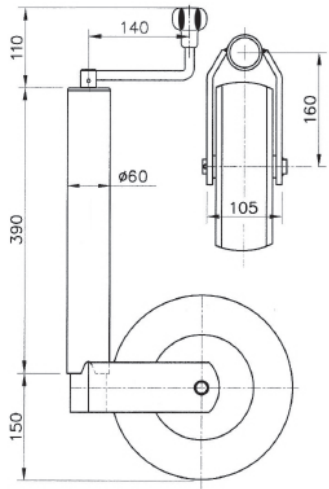 **トレーラージャッキ ST/255VB (強化タイプ)** リム:.....スチール タイヤ:.....ソリッドラバー ホイールサイズ:.....255x85mm 伸張範囲:.....230mm アウターチューブ:.....Ø60x4mm 最大静止荷重:.....400kg	10.40	405656.001

記載以外の仕様についてはお問い合わせください。仕様は変更される場合があります。

トレーラージャッキ Ø60

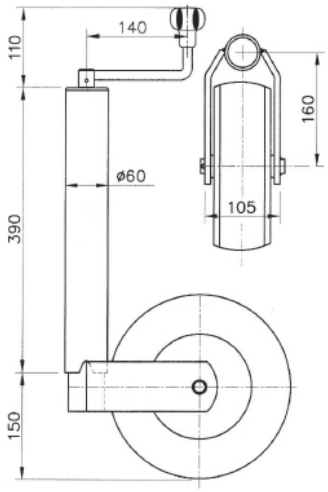

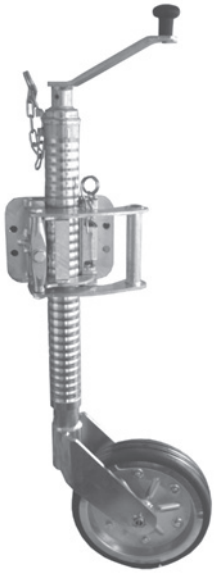

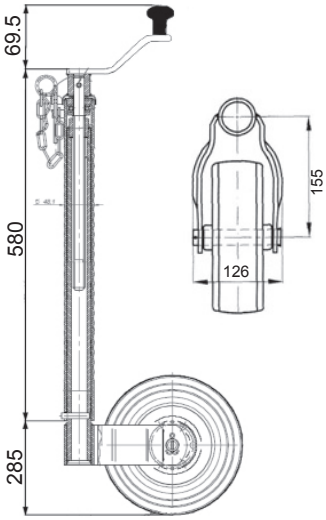

技術情報	重量 (kg)	注文番号
トレーラージャッキ TK60 (エアー) リム:.....スチール タイヤ:.....エア ホイールサイズ:.....260x85mm 伸張範囲:.....230mm アウターチューブ:.....Ø60x4mm 最大静止荷重:.....200kg	6.80	400286.001
トレーラージャッキ TK60 (リブチューブ) リム:.....スチール タイヤ:.....ゴム ホイールサイズ:.....280x66mm 伸張範囲:.....285mm アウターチューブ:.....Ø60x5mm 最大静止荷重:.....350kg	15.10	6D5616.001
トレーラージャッキホルダー (トレーラージャッキ 6D5616.001 用) 穴: 171 x 45	4.80	6F5105.001

記載以外の仕様についてはお問い合わせください。仕様は変更される場合があります。

トレーラージャッキ（ヒンジタイプ）

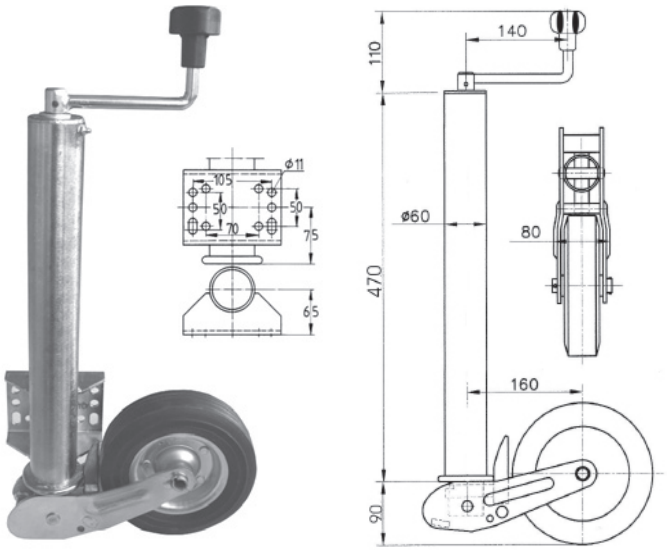

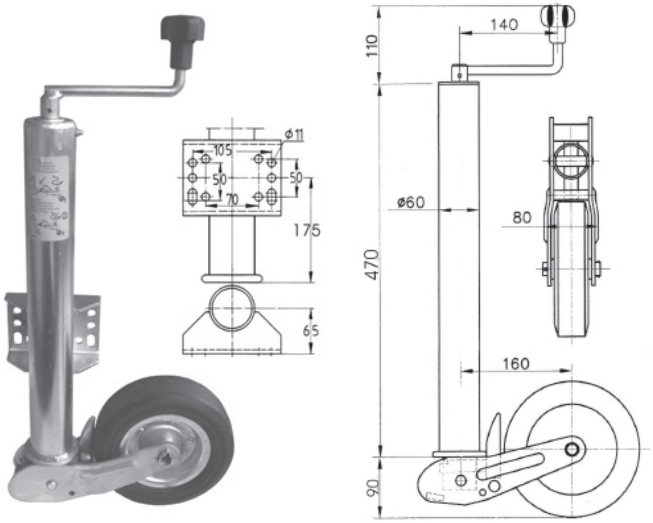

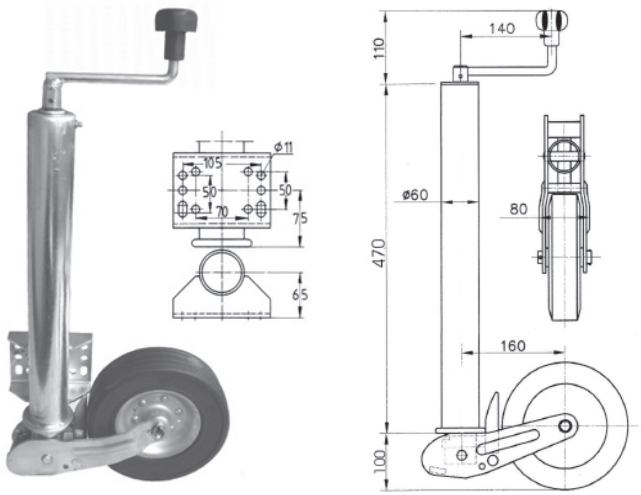

技術情報	重量 (kg)	注文番号
トレーラージャッキ ATK60（スタンダード） リム:.....スチール タイヤ:.....ソリッドラバー ホイールサイズ:.....200x60mm 伸張範囲:.....235+235mm アウターチューブ:.....Ø60x4mm 最大静止荷重:.....250kg	9.80	4802849X
トレーラージャッキ ATK60（カンチレバー高100mmプラス） リム:.....スチール タイヤ:.....ソリッドラバー ホイールサイズ:.....200x60mm 伸張範囲:.....235+235mm アウターチューブ:.....Ø60x4mm 最大静止荷重:.....250kg	9.80	4802509X
トレーラージャッキ ATK60（強化ホイール） リム:.....スチール タイヤ:.....ソリッドラバー ホイールサイズ:.....225x65mm 伸張範囲:.....235+235mm アウターチューブ:.....Ø60x4mm 最大静止荷重:.....400kg	10.20	403473.001

記載以外の仕様についてはお問い合わせください。仕様は変更される場合があります。

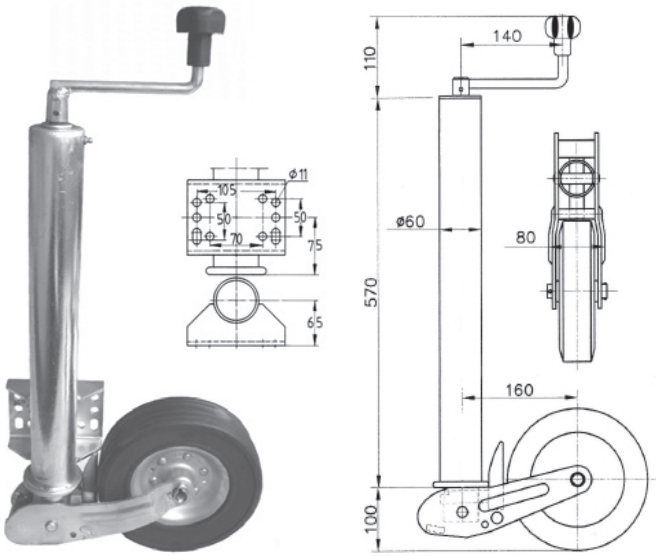

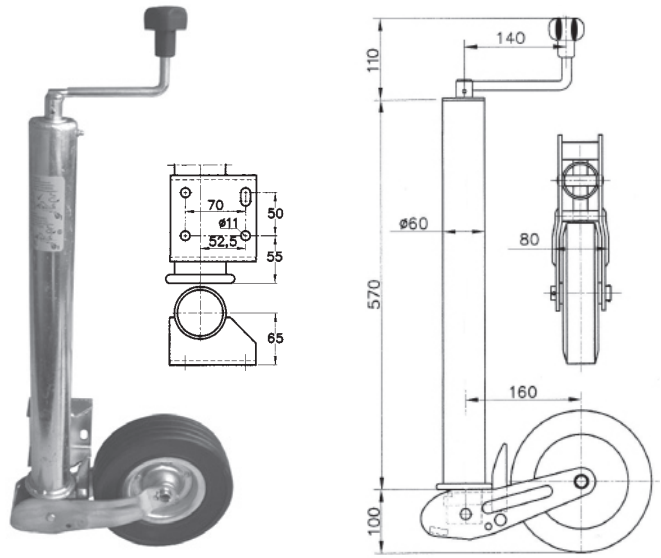

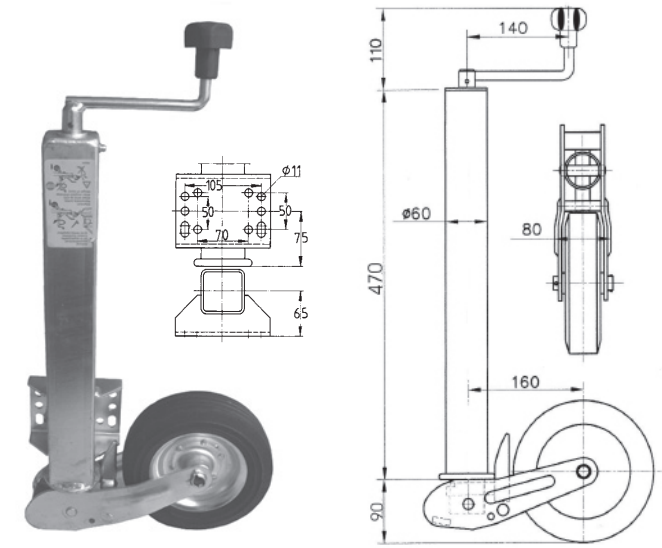

技術情報	重量 (kg)	注文番号
トレーラージャッキ ATK60 （ストローク延長） リム:.....スチール タイヤ:.....ソリッドラバー ホイールサイズ:.....225x65mm 伸張範囲:.....235+335mm アウターチューブ:.....Ø60x4mm 最大静止荷重:.....400kg	11.20	407455.001
トレーラージャッキ ATK60 （ストローク延長／4つ穴） リム:.....スチール タイヤ:.....ソリッドラバー ホイールサイズ:.....225x65mm 伸張範囲:.....235+335mm アウターチューブ:.....Ø60x4mm 最大静止荷重:.....400kg	10.80	6D5318.002
トレーラージャッキ ATKS60 （スクエア） リム:.....スチール タイヤ:.....ソリッドラバー ホイールサイズ:.....200x60mm 伸張範囲:.....235+235mm アウターチューブ:.....60x60x4mm 最大静止荷重:.....250kg	10.80	4802519X

記載以外の仕様についてはお問い合わせください。仕様は変更される場合があります。

トレーラージャッキ（ヒンジタイプ）

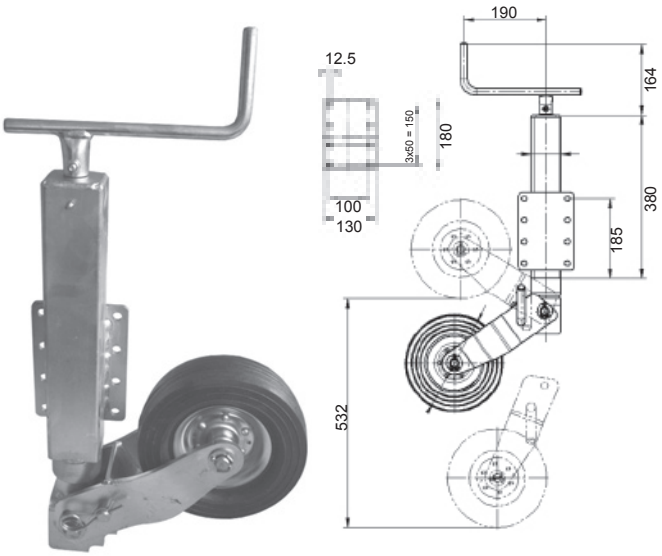

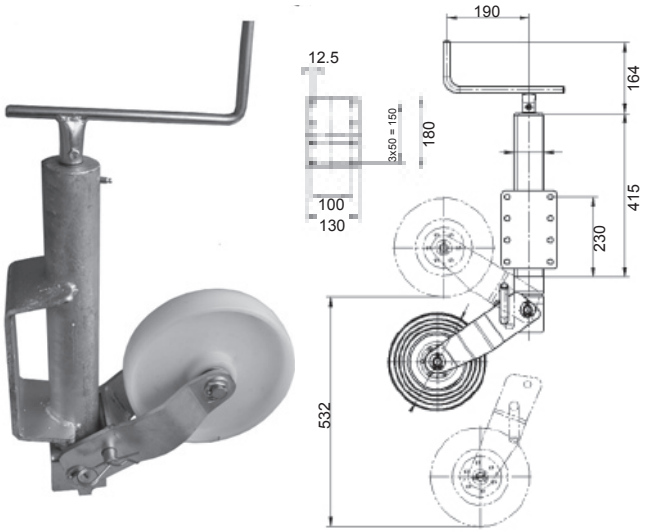

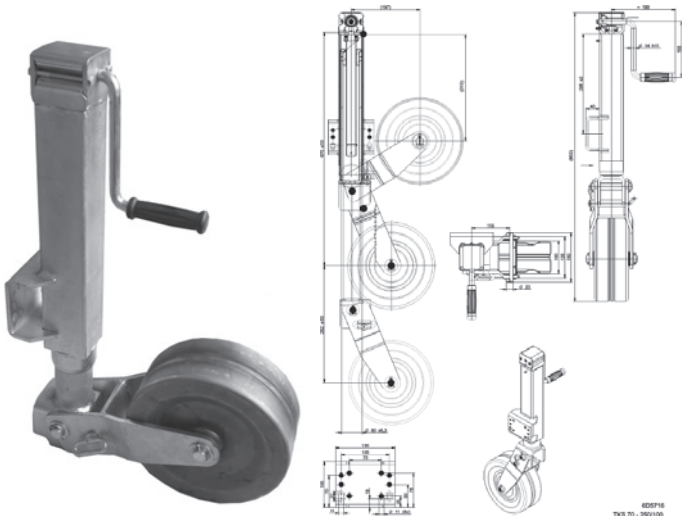

技術情報	重量 (kg)	注文番号
トレーラージャッキ TKS70 (スクエア) リム:.....スチール タイヤ:.....ソリッドラバー ホイールサイズ:.....220x70mm 伸張範囲:.....397+290mm アウターチューブ:.....70x70x3mm 最大静止荷重:.....450kg	19.00	400287.001
トレーラージャッキ TKS70 ホイール:.....プラスチック ホイールサイズ:.....250x60mm 伸張範囲:.....303+?mm アウターチューブ:.....Ø70x4mm 最大静止荷重:.....500kg	17.00	205557.001
トレーラージャッキ TKS70 ホイール:.....メタル ホイールサイズ:.....250x100mm 伸張範囲:.....252mm アウターチューブ:.....70x70x4mm 最大静止荷重:.....500kg	23.50	6D5716.001

記載以外の仕様についてはお問い合わせください。仕様は変更される場合があります。

トレーラージャッキ（ヒンジタイプ）

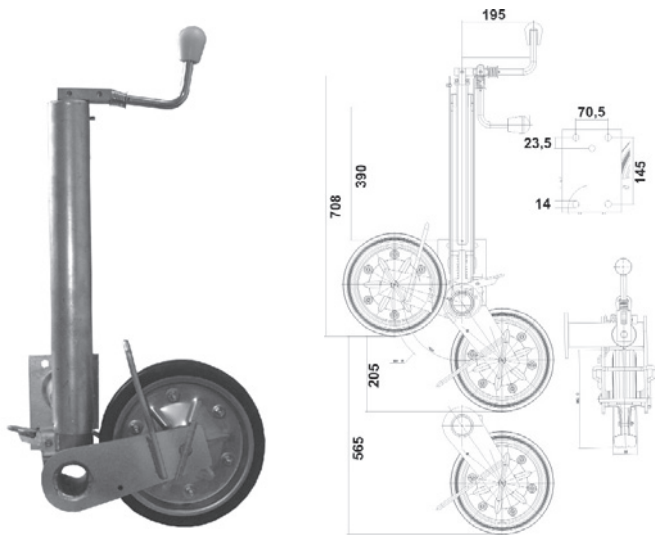

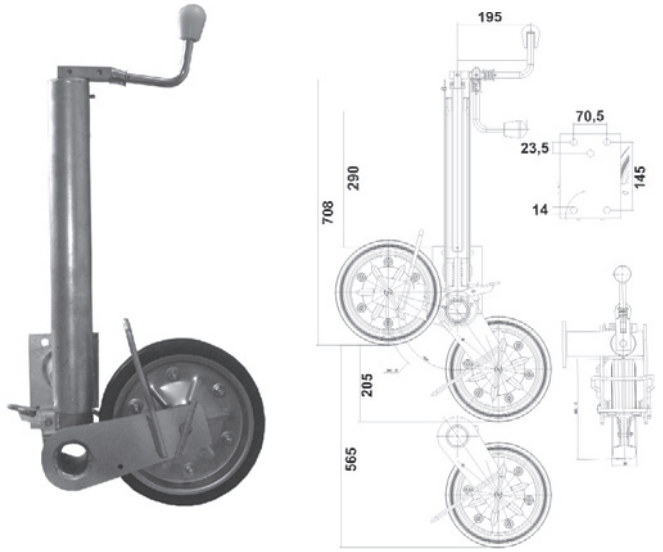

技術情報	重量 (kg)	注文番号
トレーラージャッキ TK70 溶融亜鉛メッキ リム:.....スチール タイヤ:.....ソリッドラバー ホイールサイズ:.....280x66mm 伸張範囲:.....205+360mm アウターチューブ:.....Ø70x4mm 最大静止荷重:.....750kg	23.50	4802739001
トレーラージャッキ TK70 溶融亜鉛メッキ （カンチレバー高100mmプラス） リム:.....スチール タイヤ:.....ソリッドラバー ホイールサイズ:.....280x66mm 伸張範囲:.....205+360mm アウターチューブ:.....Ø70x4mm 最大静止荷重:.....750kg	23.50	38092

記載以外の仕様についてはお問い合わせください。仕様は変更される場合があります。

トレーラージャッキ スペアパーツ

製品名	重量 (kg)	注文番号
トレーラージャッキ用巻上げハンドル TK48 長さ: 110mm／ホール: 12mm	0.90	406017.001
ノブ（未包装品）	0.02	204612.001
トレーラージャッキ用巻上げハンドル TK60 / ATK60 長さ: 150mm／ホール:17mm	0.50	4802919X
トレーラージャッキ用ハーフシャフト 78x20x2	0.07	406698.001
トレーラージャッキ用ハーフシャフト 84x20x2	0.08	406024.001
トレーラージャッキ用ハーフシャフト 93x20x2	0.08	406699.001
トレーラージャッキ用ハーフシャフト 100x20x2	0.09	406700.001
トレーラージャッキ用ハーフシャフト 114x20x2	0.09	406025.001
オートジャッキ用ロッキングボルト	0.31	4802809X
スラストベアリング（TK48 用） Ø 内径 12.7 Ø 外径 27.0	0.01	406701.001
スラストベアリング（TK60 / ATK60 用）Ø 内径 17.0 Ø 外径 30.0	0.01	406027.001
スラストベアリング（TK60 / ATK60 用）Ø 内径 17.4 Ø 外径 25.0	0.01	409748.001
スラストベアリング（TK60 / ATK60 用）Ø 内径 17.5 Ø 外径 32.1	0.01	409749.001
トレーラージャッキホルダー LB48 用クランプハンドル（スタンダード）	0.16	401686.001
トレーラージャッキホルダー LB48 用クランプハンドル（ロング）	0.16	4804209X
トレーラージャッキホルダー LB60 用クランプハンドル（スタンダード）	0.20	4804219X
トレーラージャッキホルダー LB60T1用クランプハンドル	0.20	4804229X
トレーラージャッキホルダー LB48 "ヒンジタイプ" 用クランプハンドル	0.30	6F5012.001

記載以外の仕様についてはお問い合わせください。仕様は変更される場合があります。

トレーラージャッキ（農作業用）

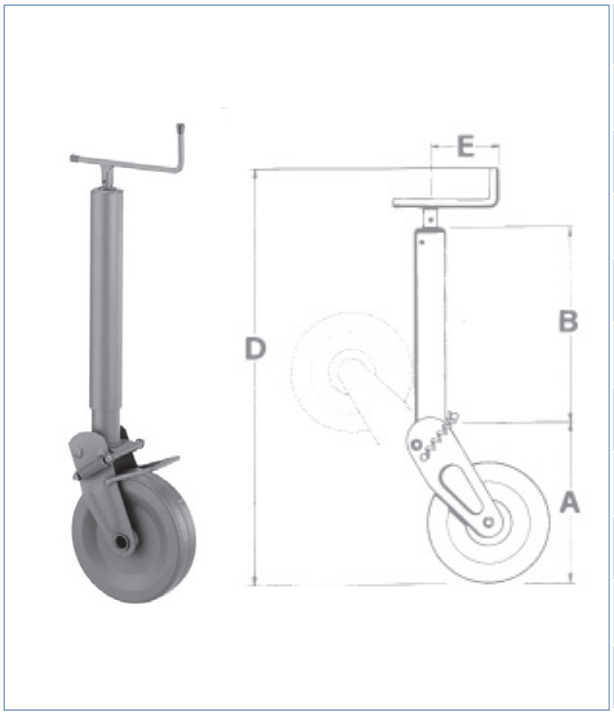

製品名	ホイール	垂直荷重	A	B	D	E	重量	注文番号
スチールホイール(ヒンジ) 60 ラウンド／M190	220x60	700	310	380	840	115	9.7	402743.001
スチールホイール(ヒンジ) 60 スクエア／M195	220x60	700	310	380	840	115	10.0	402675.001
スチールホイール(ヒンジ) 70 ラウンド／M214	275x70	1000	330	460	940	185	12.8	402744.001
スチールホイール(ヒンジ) 70 スクエア / M216	275x70	1000	330	460	940	185	13.2	402674.001
スチールホイール(ヒンジ) 70 ラウンド／M238	310x90	1100	380	460	1000	185	17.6	403194.001
スチールホイール(ヒンジ) 80 ラウンド／M236	310x90	1400	380	460	1000	185	19.0	403177.001
スチールホイール(ヒンジ) 90 ラウンド／M232/E	310x90	1500	380	500	1040	185	22.2	403192.001
ソリッドラバー(ヒンジ) 60 ラウンド／M206	250x65	800	325	380	855	115	11.3	403191.001
ソリッドラバー（ヒンジ） 70 ラウンド／S156	250x80	1200	355	460	970	185	17.7	403136.001
ソリッドラバー（ヒンジ） 70 スクエア／M224	250x85	800	330	460	930	185	15.0	403190.001

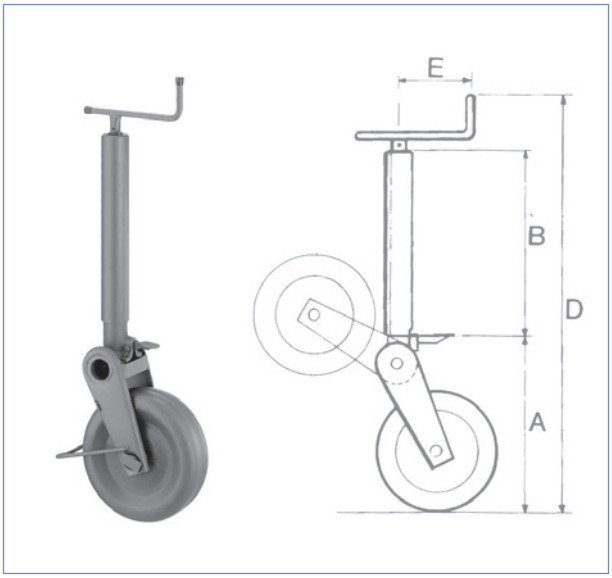

製品名	ホイール	垂直荷重	A	B	D	E	重量	注文番号
ソリッドラバー 70 ラウンド／M310 セミオート	280x65	1200	420	460	1010	185	23.0	403189.001
スチールホイール 70 ラウンド／M305 セミオート	310x100	1500	440	460	1030	185	25.0	403193.001
スチールホイール 70 ラウンド／M300 セミオート	280x80	1500	420	460	1010	185	23.0	405624.001

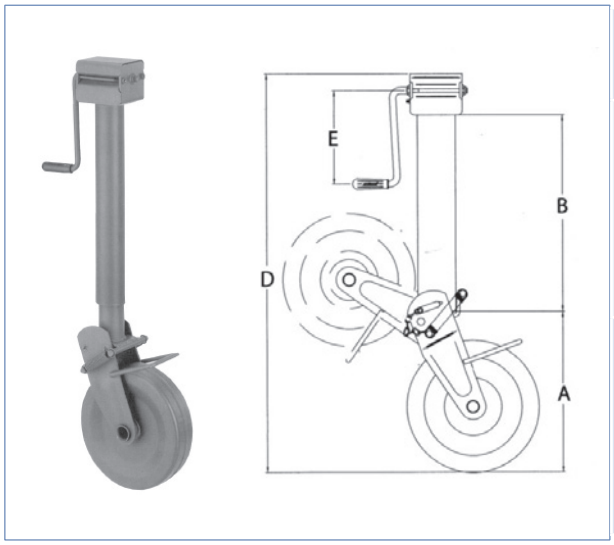

製品名	ホイール	垂直荷重	A	B	D	E	重量	注文番号
スチールホイール 90 ラウンド／DM432 セミオート	310x90	2000	380	460	940	225	25.0	406022.001
スチールホイール 90 ラウンド／DM414 セミオート	275x70	1000	330	460	890	225	14.0	409338.001

記載以外の仕様についてはお問い合わせください。仕様は変更される場合があります。

トレーラージャッキ（農業トレーラー用）

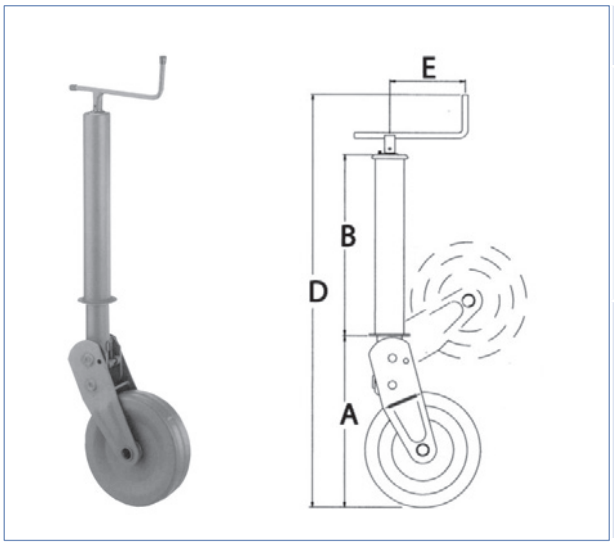

製品名	ホイール	垂直荷重	A	B	D	E	重量	注文番号
スチールホイール 70 ラウンド／A100 フルオート	275x70	1000	485	460	1100	185	16.0	405079.001
スチールホイール 70 ラウンド／A101 フルオート	310x90	1200	520	460	1135	185	18.5	405080.001

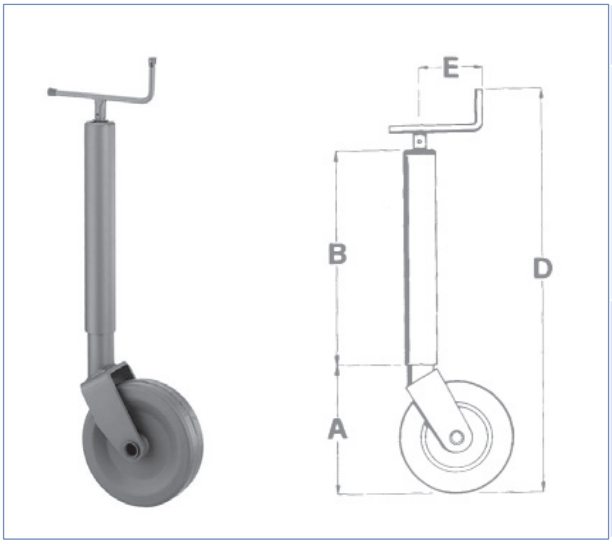

製品名	ホイール	垂直荷重	A	B	D	E	重量	注文番号
ラバーホイール リジッド 70 ラウンド／FO280	250x65	800	290	460	910	185	12.5	401865.001
スチールホイール リジッド 70 ラウンド／FO270	275x70	1000	305	460	910	130	12.5	407577.001

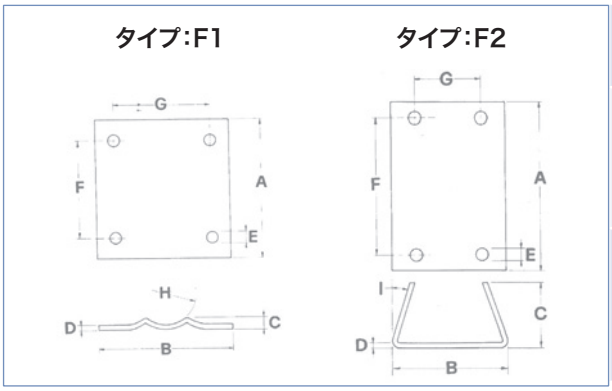

製品名	A	B	C	D	E	F	G	H	I	重量	注文番号
ジャッキ用 ブラケット タイプ:F1	156	135	14	6	15	110	105	70	---	1.70	403526.001
ジャッキ用 ブラケット タイプ:F2	176	119	67	5	13	144	70	---	19°	1.70	403526.002

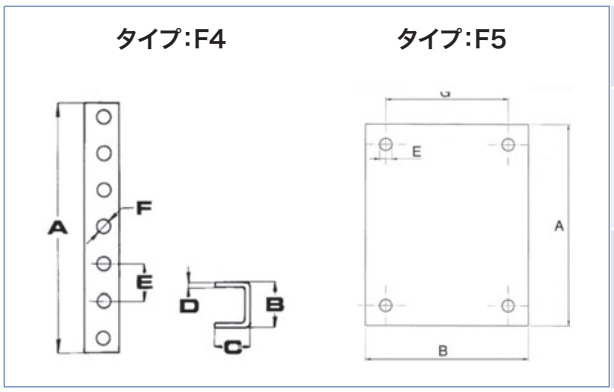

製品名	A	B	C	D	E	F	G	重量	注文番号
ジャッキ用 ブラケット タイプ:F4	395	70	53	4	57.5	21	---	2.50	403526.003
ジャッキ用 ブラケット タイプ:F5	200	160	---	6	12	160	120	1.50	403526.004

記載以外の仕様についてはお問い合わせください。仕様は変更される場合があります。

ラバーホイール／スチールリム

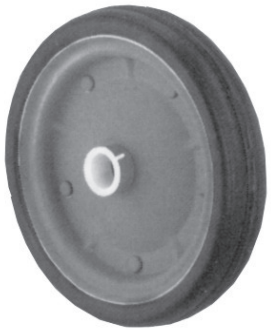

製品名	ハブ mm	重量 (kg)	注文番号
ソリッドラバーホイール 200x50 メタルリム	Ø20x54	1.60	4802799X
ソリッドラバーホイール 200x50 プラスチックリム	Ø20x58	1.60	405970.001
ソリッドラバーホイール 200x60 メタルリム	Ø20x58	1.70	405641.001
ソリッドラバーホイール 220x70 メタルリム	Ø20x53	2.90	4802796X
ソリッドラバーホイール 225x60 メタルリム	Ø20x88	2.40	401563.001
ソリッドラバーホイール 225x70 メタルリム	Ø20x53	2.30	405725.001
ソリッドラバーホイール 255x75 メタルリム	Ø20x88	3.80	409349.001
ソリッドラバーホイール 280x66 メタルリム	Ø20x93	4.20	49002293
エアホイール 260x85 プラスチックリム	Ø20x75	1.00	4802661X
エアホイール 260x85 メタルリム	Ø20x105	1.70	403680.001
ソリッドラバーホイール 250x65（農業トレーラージャッキ用） メタルリム RRG910		3.00	406009.003
ソリッドラバーホイール 255x80（農業トレーラージャッキ用） メタルリム RRG911DL		3.70	406009.006
ソリッドラバーホイール 250x80（農業トレーラージャッキ用） メタルリム RRG915		4.50	406009.004
ソリッドラバーホイール 250x80（農業トレーラージャッキ用） メタルリム RRG917		4.50	406009.009
ソリッドラバーホイール 280x65（農業トレーラージャッキ用） メタルリム RRG921		5.20	406009.008
スチールホイール 220x60（農業トレーラージャッキ用） RRL805		1.90	406009.001
スチールホイール 275x70（農業トレーラージャッキ用） RRL815		3.00	406009.002
スチールホイール 280x80（農業トレーラージャッキ用） RRL834		3.60	406009.007
スチールホイール 310x90（農業トレーラージャッキ用） RRL832		4.10	403505.001
スチールホイール 400x100（農業トレーラージャッキ用） RRL844		5.20	406009.005

記載以外の仕様についてはお問い合わせください。仕様は変更される場合があります。

トレーラージャッキホルダー

製品名	Ø	自重 (kg)	注文番号
トレーラージャッキホルダー メタル LB35	35	0.5	400302.001
トレーラージャッキホルダー メタル LB48	48	0.6	400305.001
トレーラージャッキホルダー 鋳造 LBG48	48	0.7	4802869X
トレーラージャッキホルダー 鋳造 LBG48（ヒンジタイプ）	48	0.7	403009.001
トレーラージャッキホルダー メタル KLE60	60	0.9	4802879X
トレーラージャッキホルダー メタル LB60T1	60	1.1	4802399X

製品名	重量 (kg)	注文番号
トレーラージャッキホルダー 鋳造 B48C6（溝付ジャッキ用）	2.70	6F5090.001

製品名	重量 (kg)	注文番号
トレーラージャッキホルダー トング固定具（亜鉛メッキ）60mm ラウンド	0.34	406564.001
トレーラージャッキホルダー トング固定具（亜鉛メッキ）70mm ラウンド	0.40	406562.001
トレーラージャッキホルダー トング固定具（亜鉛メッキ）60mm スクエア	0.34	406566.001
トレーラージャッキホルダー トング固定具（亜鉛メッキ）70mm スクエア	0.40	406565.001

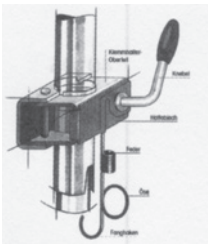

製品名	重量 (kg)	注文番号
トレーラージャッキホルダー ブロックシステム	0.05	406236.001

記載以外の仕様についてはお問い合わせください。仕様は変更される場合があります。

サポート

製品名	垂直荷重	長さ mm	Ø	重量 (kg)	注文番号
ドロップレッグ	175	500	48	2.20	401368.001
ドロップレッグ	175	600	48	1.80	48027794
ドロップレッグ（PVCハンドル付）	175	600	48	1.80	403789.001
ドロップレッグ	175	700	48	1.90	4802429X
ドロップレッグ（PVCハンドル付）	175	700	48	2.00	403790.001

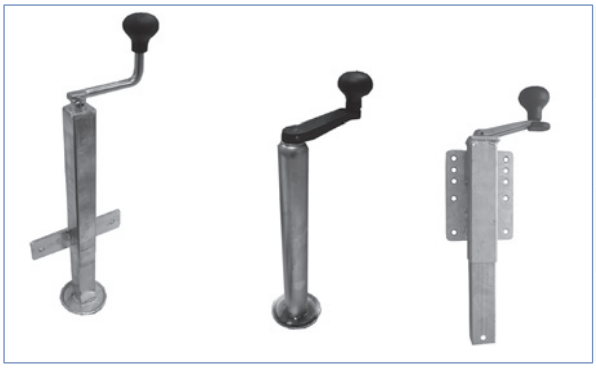

製品名	垂直荷重	A	Ø	重量 (kg)	注文番号
スピンドルサポート TTL40 スクエア 回転式／伸張範囲 300mm	175	580	40x40	3.70	401586.001
スピンドルサポート TTL48 ラウンド 回転式／伸張範囲 230mm	175	405	48	2.50	4802439X
スピンドルサポート スクエア 回転式／伸張範囲 145mm（ボートトレーラー用）				4.00	6D5473.001

製品名	重量 (kg)	注文番号
伸張サポート（乗用車トレーラー用）最大荷重:900kg 最大ストローク 500mm	5.70	9885149202
伸張サポート（キャラバン用）最大荷重:900kg 最大ストローク 500mm	4.60	9885149204

製品名	重量 (kg)	注文番号
伸張サポート ADS 480 VL（乗用車トレーラー用）左	6.70	402810.001
伸張サポート ADS 480 VR（乗用車トレーラー用）右	6.70	402810.002

製品名	重量 (kg)	注文番号
巻上げハンドル 640mm	0.80	201858.001
巻上げハンドル 770mm	1.20	201858.002

製品名	重量 (kg)	注文番号
クイックサポート／最大270-380mm　ペア最大荷重:1000kg	3.90	403119.005
クイックサポート／最大350-480mm　ペア最大荷重:1000kg	4.40	403119.001
クイックサポート／最大495-615mm　ペア最大荷重:1000kg	5.00	403119.003

記載以外の仕様についてはお問い合わせください。仕様は変更される場合があります。

アウトリガー

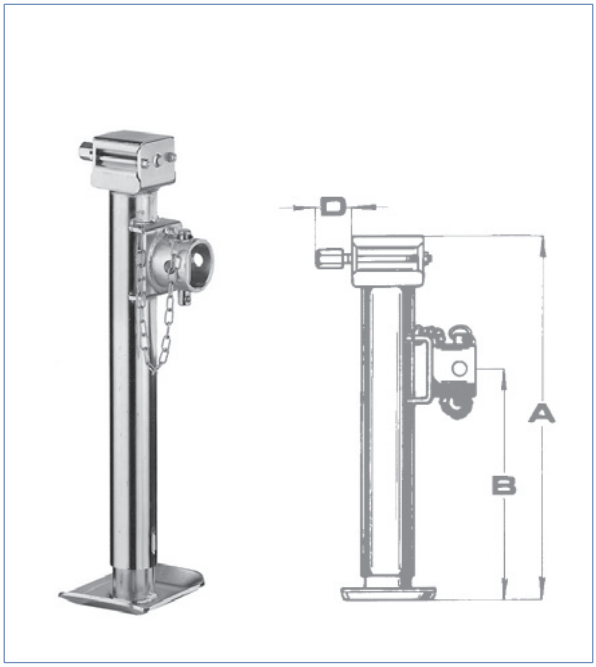

製品名	垂直荷重	A	B	C	ストローク	D	Ø.	重量 kg	注文番号
アウトリガー（ヒンジタイプ）LR3102/19	1300	430	280	---	250	19	57	5.80	402614.001
アウトリガー（ヒンジタイプ）LR3152/19	1300	560	406	---	375	19	57	7.00	402615.001

製品名	重量 kg	注文番号
巻上げハンドル 640mm	0.80	201858.001
巻上げハンドル 770mm	1.20	201858.002

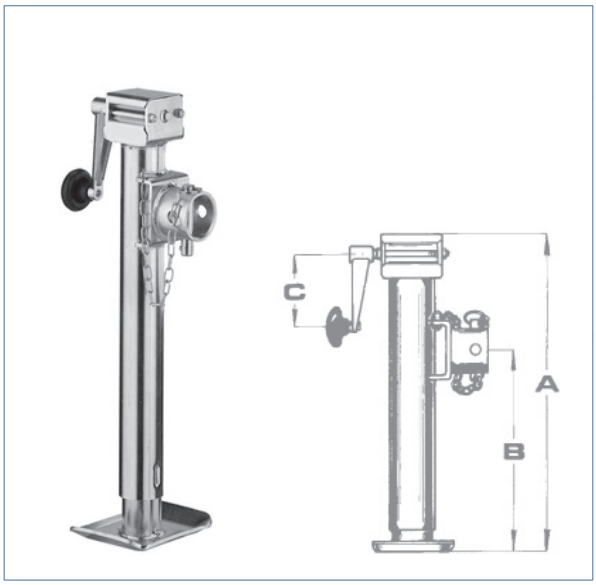

製品名	垂直荷重	A	B	C	ストローク	D	Ø.	重量 kg	注文番号
アウトリガー（ヒンジタイプ）LR3102	1300	430	280	140	250	19	57	6.00	402616.001
アウトリガー（ヒンジタイプ）LR3152	1300	560	406	140	375	19	57	7.10	402617.001

製品名	重量 kg	注文番号
コネクターチューブ／アウトリガー（ヒンジタイプ）用 LT/ST0151	0.90	402618.001

記載以外の仕様についてはお問い合わせください。仕様は変更される場合があります。

アウトリガー

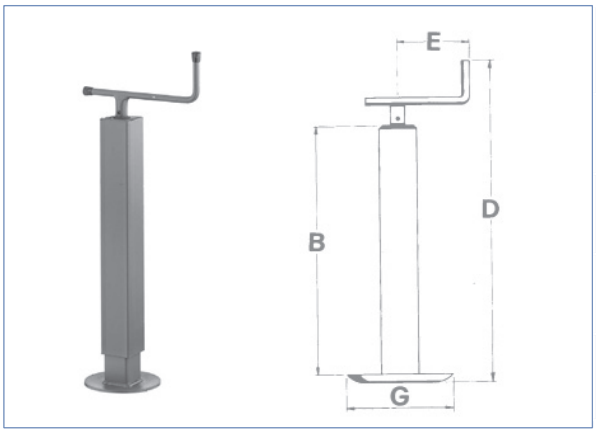

製品名	垂直荷重	D	B	E	G	ストローク	重量 kg	注文番号
スピンドルサポート P545 60x60 スクエア	600	590	460	115	160	300	5.50	402620.001
スピンドルサポート P546 60x60 スクエア	800	630	500	115	160	300	7.60	402621.001
スピンドルサポート P560 70x70 スクエア	1000	670	500	185	160	300	8.30	403195.001
スピンドルサポート P575 80x80 スクエア	1200	670	500	185	220	300	12.40	403196.001

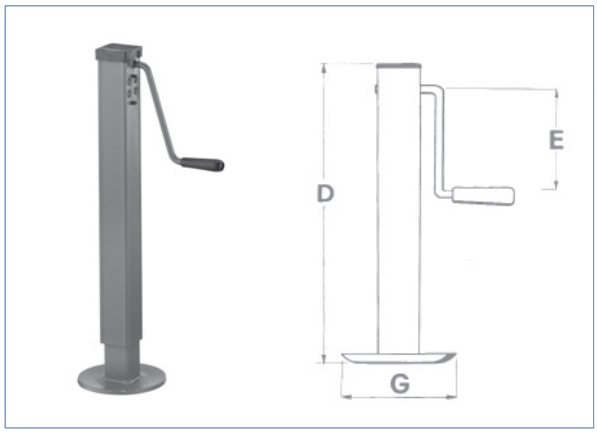

製品名	垂直荷重	D	B	E	G	ストローク	重量 kg	注文番号
スピンドルサポート DT490 60x60 スクエア	800	565		200	160	320	7.80	402619.001

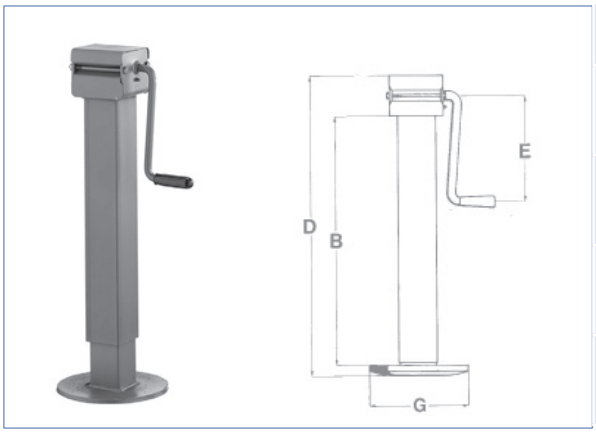

製品名	垂直荷重	D	B	E	G	ストローク	重量 kg	注文番号
スピンドルサポート DG701 70x70 スクエア	3000	620	500	220	220	310	13.60	402622.001
スピンドルサポート DG706 80x80 スクエア	4000	620	500	220	220	310	14.90	403197.001
スピンドルサポート DG707 80x80 スクエア	4000	720	600	220	220	310	12.50	403198.001
スピンドルサポート DG709 80x80 スクエア	4000	870	750	220	220	400	16.00	403199.001

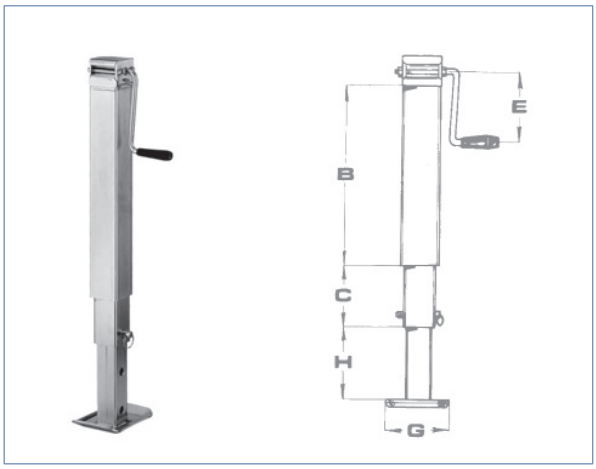

製品名	垂直荷重	D	B	E	G	ストローク	重量 kg	注文番号
スピンドルサポート DG590/3SF 70x70 スクエア H=320 C=350 亜鉛メッキ	1500		460	170	120 x 65	350	11.20	403200.001
スピンドルサポート DG706/3SF 80x80 スクエア H=300 C=310	2500		500	220	220	310	19.30	403201.001
スピンドルサポート DG706/3SF 80x80 スクエア H=300 C=310 亜鉛メッキ	2500		500	220	220	310	19.00	404923.001

記載以外の仕様についてはお問い合わせください。仕様は変更される場合があります。

サポートギア

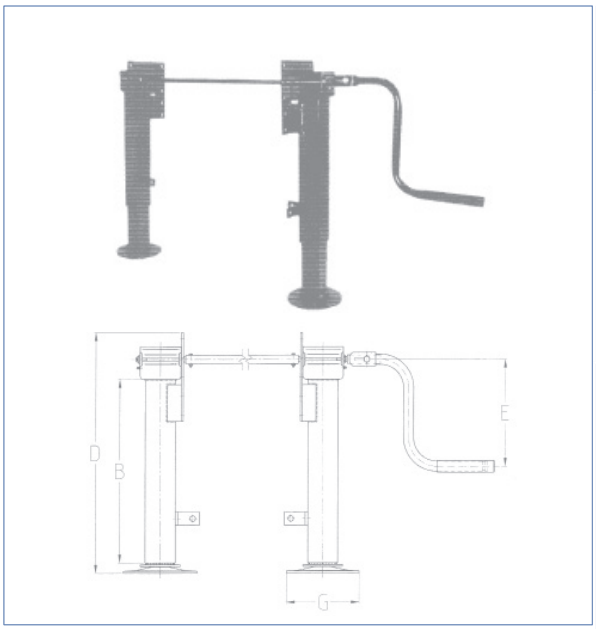

製品名	垂直荷重	D	B	E	G	ストローク	重量 kg	注文番号
ピックアップトレーラー用サポート DG2800	6000	720	550	370	220	330	48.00	403527.001
ピックアップトレーラー用サポート DG2800（亜鉛メッキ）	6000	720	550	370	220	330	48.00	409343.001

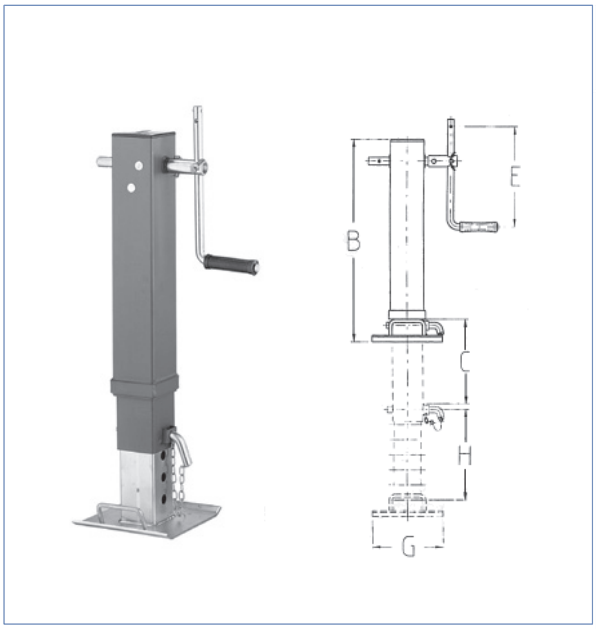

製品名	垂直荷重	B	H	E	G	ストローク	重量 kg	注文番号
サポートギア K450 3段 110x110 スクエア	4500	675	300	325	250	280	31.70	403881.001

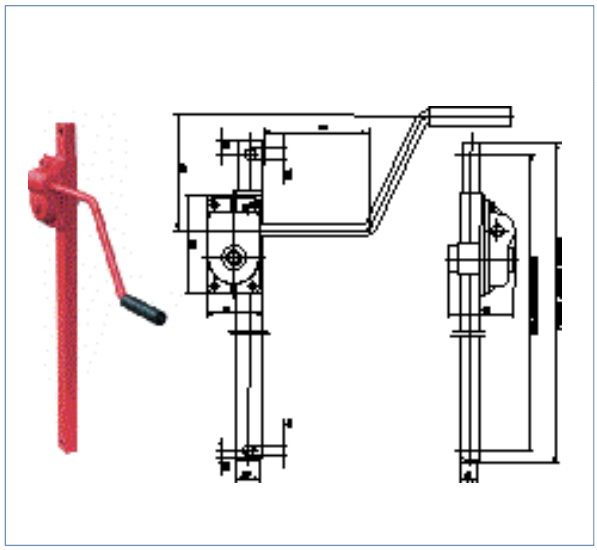

製品名	Stützlast	ストローク	重量 kg	注文番号
巻上げラック	1000	360	8.30	403560.001

記載以外の仕様についてはお問い合わせください。仕様は変更される場合があります。

ボードウォール

製品	ページ
スチールボードウォール	146

記載以外の仕様についてはお問い合わせください。仕様は変更される場合があります。

スチールボードウォール

製品名	スチール厚さ mm	高さ mm	重量 kg	注文番号
スチールボードウォール P300/33/33 NS	1.25	300	5.70	408108.001
スチールボードウォール P400/33/33 NS	1.25	400	6.70	403395.001
スチールボードウォール P500/33/33 FS	1.50	500	9.40	403396.001
スチールボードウォール P600/33/33 FS	1.50	600	10.70	403397.001
スチールボードウォール P800/33/33 2FS	1.50	800	13.60	403398.001

記載以外の仕様についてはお問い合わせください。仕様は変更される場合があります。

製品	ページ
テールランプ	148～160
ポジションランプ	161～169
サイドマーカーランプ	170～174
アウトラインマーカーランプ	175～180
リアフォグランプ	181
バックライト	182
ナンバー灯	183～184
第3ブレーキランプ	185
室内灯	186
クロスバーランプ	187
ケーブルランプ	188
接続ケーブル	189～191
ケーブル（メートル単位）	192～194
その他ケーブル	195～196
接続パーツ	197～202
テスト装置	203
電球 12V	204
電球 24V	205
リフレクター	206～208
技術情報	209～213

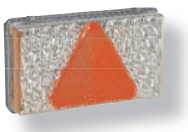

ミニポイント

ウィンカー
リアランプ
ブレーキランプ

5極バヨネットケーブル

グロメット

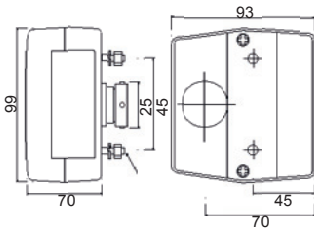

ID No.	ランプ	接続	ナンバー灯	重量 kg	注文番号
23-0200-507	ランプ	5極バヨネットケーブル	×	0.16	402442.001
23-0300-507	ランプ	5極バヨネットケーブル	○	0.18	402442.002
23-0200-007	ランプ	グロメット	×	0.13	401485.001
23-0300-007	ランプ	グロメット	○	0.14	401485.002
23-0300-037	ランプ	グロメット	固定なし	0.15	404484.001

ミニポイント

ウィンカー
リアランプ
ブレーキランプ

5極バヨネットケーブル

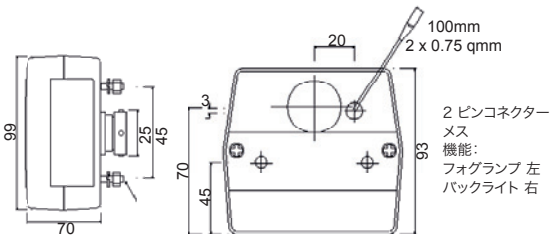

ID No.	ランプ	接続	ナンバー灯	重量 kg	注文番号
23-0200-557	ランプ（エクステンション付）	5極バヨネットケーブル	×	0.18	402527.001
23-0300-557	ランプ（エクステンション付）	5極バヨネットケーブル	○	0.18	402528.001
スペアパーツおよびアクセサリー：					
18-8300-007	ランプグラス（ナンバー灯固定口付）黒+白／ネジ付			0.06	401612.001
15-5206-007	保護カバー			0.16	404796.001
16-6121-007	電球 21W/12V（ウィンカー／リアフォグランプ／バックライト用）			0.01	4803659X
16-6605-007	ソフィット電球 5W/12V（ナンバー灯用）			0.01	4803689X

ミニ “LED”

ウィンカー
リアランプ
ブレーキランプ

5極バヨネットケーブル

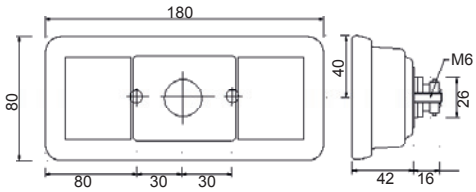

ID No.	ランプ	接続	ナンバー灯	重量 kg	注文番号
23-9800-007	ランプ	5極バヨネット	×	0.10	409003.001

記載以外の仕様についてはお問い合わせください。仕様は変更される場合があります。

ミディポイント 1

ウィンカー
リアランプ
ブレーキランプ

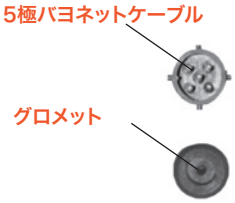

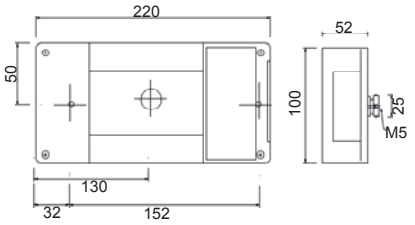

ID No.	ランプ	接続	ナンバー灯	リアフォグランプ	バックライト	重量 kg	注文番号
24-6000-007	左	5極バヨネットケーブル	○	○	×	0.48	401939.001
24-6002-507	左	5極バヨネットケーブル	底部	○	×	0.41	402529.001
24-6000-157	左	グロメット	○	○	×	0.48	402530.002
24-6200-007	右	5極バヨネットケーブル	○	×	×	0.43	401940.001
24-6210-007	右	5極バヨネットケーブル	○	×	○	0.38	402530.001
24-6200-157	右	グロメット	○	×	×	0.38	402530.003
24-6210-167	右	グロメット	○	×	○	0.38	404499.001
スペアパーツおよびアクセサリー：							
18-8460-007	ランプグラス 左および右					0.16	402531.001
18-8462-107	ランプグラス 右（バックライト付）					0.16	402532.001
16-6121-007	電球 21W/12V（ウィンカー／リアフォグランプ／バックライト用）					0.01	4803659X
16-6122-007	電球 21-5W/12V（リアランプ／ブレーキランプ用）					0.01	4803679X
16-6605-007	ソフィット電球 5W/12V（ナンバー灯用）					0.01	4803689X

ミディポイント 2

ウィンカー
リアランプ
ブレーキランプ

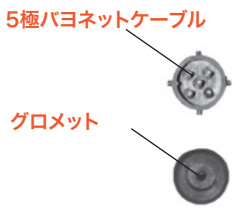

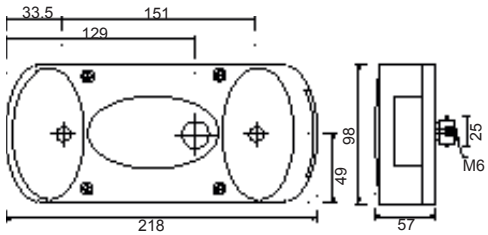

ID No.	ランプ	接続	ナンバー灯	リアフォグランプ	バックライト	重量 kg	注文番号
24-3000-007	左	5極バヨネットケーブル	○	○	×	0.40	403465.001
24-3000-157	左	グロメット	○	○	×	0.34	403466.001
24-3200-007	右	5極バヨネットケーブル	○	×	×	0.40	403465.002
24-3210-007	右	5極バヨネットケーブル	○	×	○	0.34	403466.003
24-3200-167	右	グロメット	○	×	○	0.34	403466.002
スペアパーツおよびアクセサリー：							
18-8430-007	ランプグラス 左 および 右					0.14	403572.001
18-8432-107	ランプグラス 右（バックライト付）					0.14	403572.003
16-6121-007	電球 21W/12V（ウィンカー／リアフォグランプ／バックライト用）					0.01	4803659X
16-6122-007	電球 21-5W/12V（リアランプ／ブレーキランプ用）					0.01	4803679X
16-6605-007	ソフィット電球 5W/12V（ナンバー灯用）					0.01	4803689X

記載以外の仕様についてはお問い合わせください。仕様は変更される場合があります。

マルチポイント 1

ウィンカー
リアランプ
ブレーキランプ
トライアングル

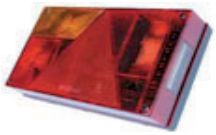

5極バヨネットケーブル

グロメット

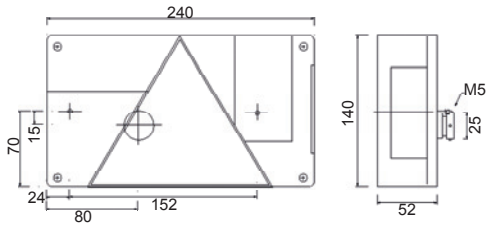

ID No.	ランプ	接続	ナンバー灯	リアフォグランプ	バックライト	重量 kg	注文番号
24-5000-007	左	5極バヨネットケーブル	○	○	×	0.60	401478.001
24-5000-157	左	グロメット	○	○	×	0.55	403628.001
24-5200-007	右	5極バヨネットケーブル	○	×	×	0.60	401478.002
24-5210-007	右	5極バヨネットケーブル	○	×	○	0.59	401938.001
24-5200-157	右	グロメット	○	×	×	0.52	403629.001
24-5210-167	右	グロメット	○	×	○	0.55	403630.001
スペアパーツおよびアクセサリー：							
18-8450-007	ランプグラス 左					0.23	401608.001
18-8452-007	ランプグラス 右					0.24	401608.002
18-8452-107	ランプグラス 右（バックライト付）					0.24	402533.001
16-6121-007	電球 21W/12V（ウィンカー／リアフォグランプ／バックライト用）					0.01	4803659X
16-6122-007	電球 21-5W/12V（リアランプ／ブレーキランプ用）					0.01	4803679X
16-6605-007	ソフィット電球 5W/12V（ナンバー灯用）					0.01	4803689X

マルチポイント 1 “LED”

ウィンカー
リアランプ
ブレーキランプ
トライアングル

5極バヨネットケーブル

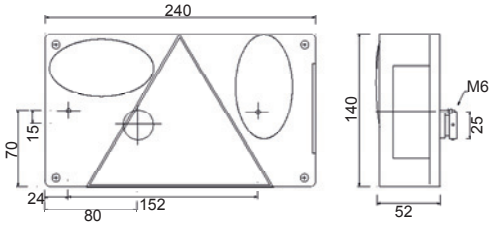

ID No.	ランプ	接続	ナンバー灯	リアフォグランプ	バックライト	サイドマーカーランプ	重量 kg	注文番号
24-5700-137	左	5極バヨネットケーブル	○	○	×	×	0.70	406116.001
24-5800-007	右	5極バヨネットケーブル	○	×	×	×	0.70	406117.001
24-5810-007	右	5極バヨネットケーブル	○	×	○	×	0.70	406118.001
スペアパーツおよびアクセサリー：								
18-8457-007	ランプグラス 左						0.28	406663.001
18-8458-057	ランプグラス 右						0.28	406664.001
18-8458-137	ランプグラス 右（バックライト付）						0.29	406665.001
16-6121-007	電球 21W/12V（ウィンカー／リアフォグランプ／バックライト用）						0.01	4803659X
16-6605-007	ソフィット電球 5W/12V（ナンバー灯用）						0.01	4803689X

記載以外の仕様についてはお問い合わせください。仕様は変更される場合があります。

マルチ LED

ウィンカー
リアランプ
ブレーキランプ
トライアングル

7極 ASS2 接続

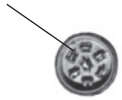

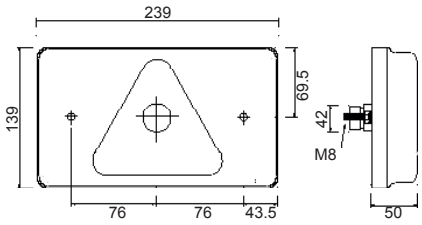

ID No.	ランプ	接続	リアフォグランプ	バックライト	サイドマーカーランプ	重量 kg	注文番号
24-7490-007	左	7極バヨネットケーブル	○	×	×	0.35	408739.001
24-7491-007	左	7極バヨネットケーブル	○	○	×	0.35	408740.001
24-7492-007	左	7極バヨネットケーブル	○	○	○	0.35	408741.001
24-7590-007	右	7極バヨネットケーブル	×	×	×	0.35	408742.001
24-7591-007	右	7極バヨネットケーブル	×	○	×	0.35	408743.001
24-7592-007	右	7極バヨネットケーブル	○	○	○	0.35	408744.001

マルチポイント 2

ウィンカー
リアランプ
ブレーキランプ
トライアングル

5極バヨネットケーブル

グロメット

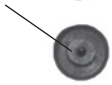

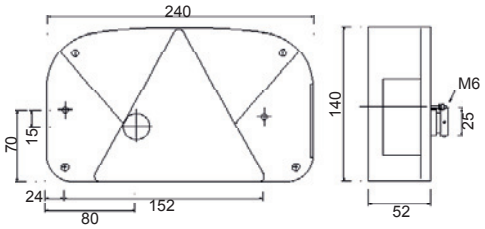

ID No.	ランプ	接続	ナンバー灯	リアフォグランプ	バックライト	重量 kg	注文番号
24-7000-507	左	5極バヨネットケーブル	×	×	×	0.38	406619.001
24-7000-007	左	5極バヨネットケーブル	○	○	×	0.38	401627.001
24-7000-017	左	5極バヨネットケーブル	×	○	×	0.35	402436.002
24-7000-207	左	5極バヨネットケーブル	底部	○	×	0.37	402435.001
24-7000-157	左	グロメット	○	○	×	0.38	404360.001
24-7000-357	左	グロメット	底部	○	×	0.36	404498.001
24-7200-007	右	5極バヨネットケーブル	○	×	×	0.36	401627.002
24-7200-507	右	5極バヨネットケーブル	○	○	×	0.36	405038.001
24-7200-017	右	5極バヨネットケーブル	×	×	×	0.32	402436.001
24-7200-207	右	5極バヨネットケーブル	底部	×	×	0.36	406631.001
24-7210-007	右	5極バヨネットケーブル	○	×	○	0.34	402536.001
24-7200-307	右	5極バヨネットケーブル	底部	×	○	0.38	406632.001
24-7200-157	右	グロメット	○	×	×	0.38	404497.001
24-7225-007	右	5極バヨネットケーブル	底部	○	×	0.38	410010.001
24-7210-167	右	グロメット	○	×	○	0.38	404361.001
スペアパーツおよびアクセサリー：							
18-8470-007	ランプグラス（全バージョン用）					0.16	401628.001
16-6121-007	電球 21W/12V（リアフォグランプ／バックライト用）					0.01	4803659X
16-6121-107	電球 21W/12V オレンジ（ウィンカー用）					0.01	404577.001
16-6122-007	電球 21-5W/12V（パーキングランプ／ブレーキランプ用）					0.01	4803679X
16-6605-007	ソフィット電球 5W/12V（ナンバー灯用）					0.01	4803689X

記載以外の仕様についてはお問い合わせください。仕様は変更される場合があります。

マルチポイント 3

ウィンカー
リアランプ
ブレーキランプ
トライアングル

5極バヨネットケーブル

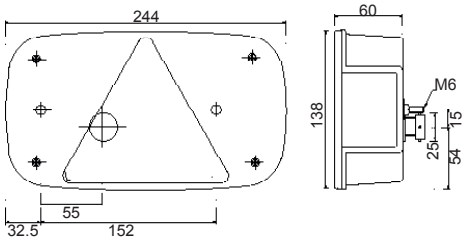

ID No.	ランプ	接続	ナンバー灯	リアフォグランプ	バックライト	サイドマーカーランプ	重量 kg	注文番号
24-8000-007	左	5極バヨネットケーブル	○	○	×	×	0.36	404492.001
24-8060-007	左	5極バヨネットケーブル	○	○	×	○	0.36	404493.001
24-8065-007	左	5極バヨネットケーブル	底部	○	×	○	0.36	409783.001
24-8201-007	右	5極バヨネットケーブル	×	×	×	×	0.36	406637.001
24-8200-007	右	5極バヨネットケーブル	○	×	×	×	0.36	404494.001
24-8260-007	右	5極バヨネットケーブル	○	×	×	○	0.36	404495.001
24-8261-007	右	5極バヨネットケーブル	×	×	×	○	0.36	406639.001
24-8262-007	右	5極バヨネットケーブル	×	×	○	○	0.55	406640.001
24-8265-007	右	5極バヨネットケーブル	底部	○	×	○	0.55	409784.001
スペアパーツおよびアクセサリー：								
18-8480-007	ランプグラス（全バージョン用）						0.06	404496.001
16-6121-007	電球 21W/12V（ウィンカー／リアフォグランプ／バックライト用）						0.01	4803659X
16-6122-007	電球 21-5W/12V（リアランプ／ブレーキランプ用）						0.01	4803679X
16-6605-007	ソフィット電球 5W/12V（ナンバー灯／サイドマーカーランプ用）						0.01	4803689X

マルチポイント 3

ウィンカー
リアランプ
ブレーキランプ
ナンバー灯
リアフォグランプ
トライアングル

8極バヨネット

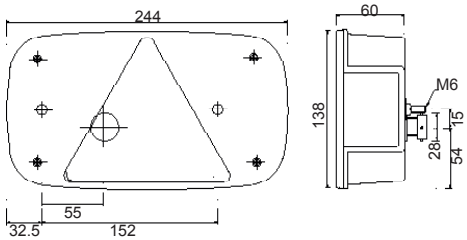

ID No.	ランプ	接続	サイドマーカーランプ	バックライト	重量 kg	注文番号
24-8077-007	左	8極 バヨネット	×	○	0.39	408790.001
24-8070-007	左	8極 バヨネット	○	○	0.39	408791.001
24-8277-007	右	8極 バヨネット	×	○	0.39	408792.001
24-8271-007	右	8極 バヨネット	○	○	0.39	408793.001
スペアパーツおよびアクセサリー：						
18-8480-007	ランプグラス（全バージョン用）				0.06	404496.001
16-6121-007	電球 21W/12V（ウィンカー／リアフォグランプ／バックライト用）				0.01	4803659X
16-6122-007	電球 21-5W/12V（リアランプ／ブレーキランプ用）				0.01	4803679X
16-6605-007	ソフィット電球 5W/12V（ナンバー灯／サイドマーカーランプ用）				0.01	4803689X

記載以外の仕様についてはお問い合わせください。仕様は変更される場合があります。

マルチポイント 4

ウィンカー
リアランプ
ブレーキランプ
ナンバー灯
トライアングル

5極バヨネットケーブル

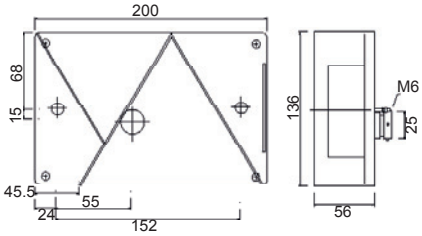

ID No.	ランプ	接続	リアフォグランプ	バックライト	重量 kg	注文番号
24-8400-007	左	5極バヨネット	○	×	0.44	406279.001
24-8400-507	左	5極バヨネット	×	×	0.44	406620.001
24-8600-007	右	5極バヨネット	×	×	0.44	406280.001
24-8600-507	右	5極バヨネット	○	×	0.47	406621.001
24-8610-007	右	5極バヨネット	×	○	0.47	406281.001
スペアパーツおよびアクセサリー：						
18-8484-007	ランプグラス 左				0.15	406661.001
18-8486-007	ランプグラス 右				0.15	406662.001
16-6121-007	電球 21W/12V（ウィンカー／リアフォグランプ／バックライト用）				0.01	4803659X
16-6122-007	電球 21-5W/12V（パーキングランプ／ブレーキランプ用）				0.01	4803679X
16-6605-007	ソフィット電球 5W/12V（ナンバー灯／サイドマーカーランプ用）				0.01	4803689X

シリーズ 111

ウィンカー
リアランプ
ブレーキランプ

グロメット

ID No.	ランプ	接続	ナンバー灯	重量 kg	注文番号
23-2000-007	左	グロメット	取付不可	0.18	401481.001
23-2100-007	右	グロメット	取付不可	0.18	401481.002
スペアパーツおよびアクセサリー：					
18-8484-007	ランプグラス 左（ナンバープレート取付口付）赤+白			0.08	401613.001
18-8486-007	ランプグラス 右（ナンバープレート取付口付）赤+白			0.08	401613.002

記載以外の仕様についてはお問い合わせください。仕様は変更される場合があります。

イヤーポイント 1

ウィンカー
リアランプ
ブレーキランプ
トライアングル

5極バヨネットケーブル

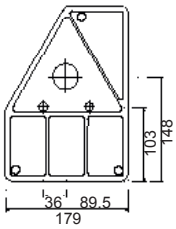

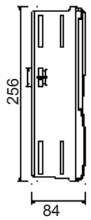

ID No.	ランプ	接続	リアフォグランプ	バックライト	重量 kg	注文番号
24-4006-007	左	5極バヨネットケーブル	×	×	0.77	409009.001
24-4001-007	左	5極バヨネットケーブル	○	×	0.77	402537.001
24-4201-007	右	5極バヨネットケーブル	×	×	0.75	402539.001
24-4205-007	右	5極バヨネットケーブル	×	○	0.75	402541.001
スペアパーツおよびアクセサリー：						
18-8440-007	ランプグラス 左				0.18	402543.001
18-8442-007	ランプグラス 右				0.18	402544.001
18-8442-107	ランプグラス 右（バックライト付）				0.18	402545.001
16-6121-007	電球 21W/12V（ウィンカー／リアフォグランプ／バックライト用）				0.01	4803659X
16-6110-007	電球 10W/12V（リアランプ用）				0.01	4803679X
14-4952-014	2ピース取付レールおよびアクセサリー（PE製バッグ入り）				0.18	402546.001

イヤーポイント 1

ウィンカー
リアランプ
ブレーキランプ
トライアングル
アウトラインマーカーランプ

5極バヨネットケーブル

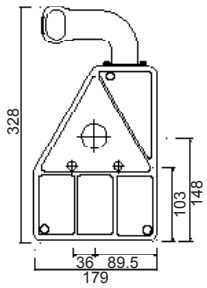

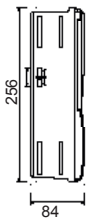

ID No.	ランプ	接続	リアフォグランプ	バックライト	重量 kg	注文番号
24-4056-007	左	5極バヨネットケーブル	×	×	0.92	409010.001
24-4051-007	左	5極バヨネットケーブル	○	×	0.92	402538.001
24-4251-007	右	5極バヨネットケーブル	×	×	0.92	402540.001
24-4255-007	右	5極バヨネットケーブル	×	○	0.92	402542.001
スペアパーツおよびアクセサリー：						
18-8440-007	ランプグラス 左				0.18	402543.001
18-8442-007	ランプグラス 右				0.18	402544.001
18-8442-107	ランプグラス 右（バックライト付）				0.18	402545.001
16-6121-007	電球 21W/12V（ウィンカー／リアフォグランプ／バックライト用）				0.01	4803659X
16-6110-007	電球 10W/12V（リアランプ用）				0.01	4803679X
16-6104-007	電球 4W/12V（アウトラインマーカーランプ用）				0.01	402642.001
14-4952-014	2ピース取付レールおよびアクセサリー（PE製バッグ入り）				0.18	402546.001

記載以外の仕様についてはお問い合わせください。仕様は変更される場合があります。

イヤーポイント 3

ウィンカー
リアランプ
ブレーキランプ
トライアングル

5極バヨネットケーブル

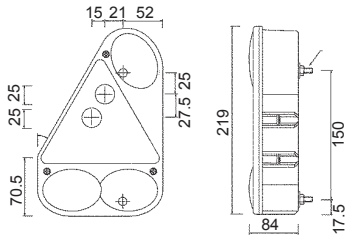

ID No.	ランプ	接続	リアフォグランプ	バックライト	重量 kg	注文番号
24-4700-507	左	5極バヨネットケーブル	×	×	0.46	409011.001
24-4700-507	左	5極バヨネットケーブル	○	×	0.46	404485.001
24-4800-007	右	5極バヨネットケーブル	×	×	0.46	404486.001
24-4800-507	右	5極バヨネットケーブル	○	×	0.46	409012.001
24-4810-007	右	5極バヨネットケーブル	×	○	0.46	404487.001
スペアパーツおよびアクセサリー：						
18-8447-007	ランプグラス 左				0.12	404488.001
18-8448-007	ランプグラス 右				0.12	404489.001
18-8448-107	ランプグラス 右（バックライト付）				0.12	404490.001
16-6121-007	電球 21W/12V（ウィンカー／リアフォグランプ／バックライト用）				0.01	4803659X
16-6122-007	電球 21-5W/12V（リアランプ／ブレーキランプ用）				0.01	4803679X
15-5303-007	マウントクリップ				0.02	404491.001

イヤーポイント 4

ウィンカー
リアランプ
ブレーキランプ
トライアングル

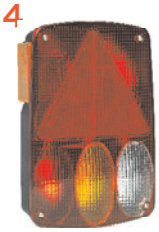

5極バヨネットケーブル
5極および8極バヨネット

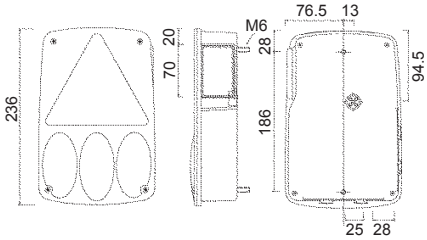

ID No.	ランプ	接続	リアフォグランプ	バックライト	サイドマーカーランプ	重量 kg	注文番号
24-4761-007	左	5極バヨネットケーブル	×	×	×	0.53	408746.001
24-4760-007	左	5極バヨネットケーブル	○	×	×	0.53	408745.001
24-4860-007	右	5極バヨネットケーブル	×	×	×	0.53	408747.001
24-4861-007	右	5極バヨネットケーブル	○	×	×	0.53	408748.001
24-4862-007	右	5極バヨネットケーブル	×	○	×	0.53	408749.001
24-4755-007	左	5極および8極バヨネット	○	○	×	0.62	408829.001
24-4750-007	左	5極および8極バヨネット	○	○	○	0.62	408830.001
24-4855-007	右	5極および8極バヨネット	○	○	×	0.62	408831.001
24-4851-007	右	5極および8極バヨネット	○	○	○	0.62	408832.001
スペアパーツおよびアクセサリー：							
18-8447-507	ランプグラス 左					0.14	408750.001
18-8448-517	ランプグラス 右					0.14	408751.001
16-6121-007	電球 21W/12V（ウィンカー／リアフォグランプ／バックライト用）					0.01	4803659X
16-6605-007	ソフィット電球 5W/12V（リアランプ／サイドマーカーランプ用）					0.01	4803689X
15-5303-007	マウントクリップ					0.02	404491.001

記載以外の仕様についてはお問い合わせください。仕様は変更される場合があります。

エコポイント

ウィンカー
リアランプ
ブレーキランプ
バックライト
リアフォグランプ

7極 ASS2 接続

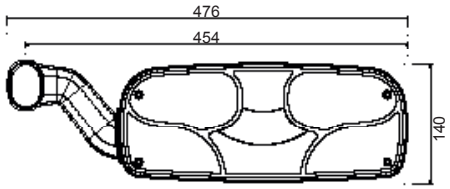

ID No.	ランプ	接続	アウトラインマーカーランプ	重量 kg	注文番号
25-2000-517	左	7極 ASS2	×	0.68	408759.001
25-2400-517	右	7極 ASS2	×	0.68	408760.001
25-2010-511	左	7極 ASS2	○	0.75	408761.001
25-2410-511	右	7極 ASS2	○	0.75	408762.001
スペアパーツおよびアクセサリー：					
18-8520-002	ランプグラス（フィルター付）			0.15	408080.001
16-6121-007	電球 21W/12V（ウィンカー／リアフォグランプ／バックライト用）／ブレーキランプ			0.01	4803659X
16-6105-007	電球 5W/12V（リアランプ用） 2x			0.01	4803669X
16-6104-007	電球 4W/12V（アウトラインマーカーランプ用）			0.01	402642.001

エコポイント トライアングル付

ウィンカー
リアランプ
ブレーキランプ
バックライト

7極 ASS2 接続

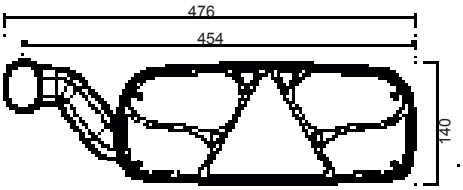

ID No.	ランプ	接続	アウトラインマーカーランプ	重量 kg	注文番号
25-2200-017	左	7極 ASS2	×	0.67	403575.001
25-2600-017	右	7極 ASS2	×	0.67	403576.001
25-2210-017	左	7極 ASS2	○	0.74	407634.001
25-2610-017	右	7極 ASS2	○	0.74	407635.001
スペアパーツおよびアクセサリー：					
18-8522-002	ランプグラス（フィルター付）			0.16	403624.001
16-6121-007	電球 21W/12V（ウィンカー／リアフォグランプ／バックライト用）			0.01	4803659X
16-6122-007	電球 21/5W/12V（リアランプ／ブレーキランプ用）			0.01	4803679X
16-6104-007	電球 4W/12V（アウトラインマーカーランプ用）			0.01	402642.001
14-4962-007	保護ガード 左／右			0.03	410061.001

記載以外の仕様についてはお問い合わせください。仕様は変更される場合があります。

ユーロポイント 1

ウィンカー
リアランプ
ブレーキランプ
バックライト
リアフォグランプ

7極 ASS2 接続

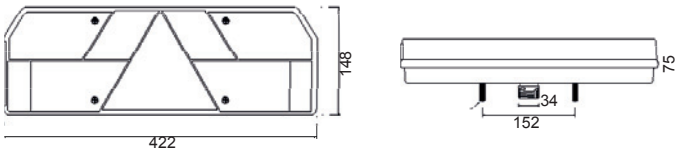

ID No.	ランプ	接続	サイドマーカーランプ	重量 kg	注文番号
25-5000-527	左	7極 ASS2	○	0.65	408763.001
25-5400-527	右	7極 ASS2	○	0.65	408764.001
スペアパーツおよびアクセサリー：					
18-8550-002	ランプグラス（フィルター付）			0.15	408765.001
16-6121-007	電球 21W/12V（ウィンカー／バックライト／ブレーキランプ用）2x			0.01	4803659X
16-6105-007	電球 5W/12V（リアランプ／サイドマーカーランプ／ポジションランプ用）			0.01	4803669X
16-6122-007	電球 21/5W/12V（リアランプ／リアフォグランプ用）			0.01	4803679X

ユーロポイント 2

ウィンカー
リアランプ
ブレーキランプ
バックライト
リアフォグランプ
トライアングル

7極 ASS2 接続

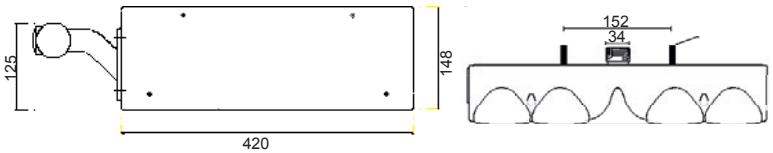

ID No.	ランプ	接続	アウトラインマーカーランプ	サイドマーカーランプ	重量 kg	注文番号
25-6000-537	左	7極 ASS2	×	○	0.68	408766.001
25-6400-537	右	7極 ASS2	×	○	0.68	408767.001
25-6011-527	左	7極 ASS2	○	×	0.75	408768.001
25-6411-527	右	7極 ASS2	○	×	0.75	408769.001
スペアパーツおよびアクセサリー：						
18-8560-002	ランプグラス（フィルター付）				0.15	408770.001
16-6121-007	電球 21W/12V（リアフォグランプ／バックライト／ブレーキランプ用）2x				0.01	4803659X
16-6121-107	電球 21W/12V オレンジ（ウィンカー用）				0.01	404577.001
16-6110-007	電球 10W/12V（テールランプ 2x／サイドマーカーランプ用）				0.01	4803679X
16-6104-007	電球 4W/12V（アウトラインマーカーランプ用）				0.01	402642.001

記載以外の仕様についてはお問い合わせください。仕様は変更される場合があります。

3連ランプ

5極バヨネットケーブル

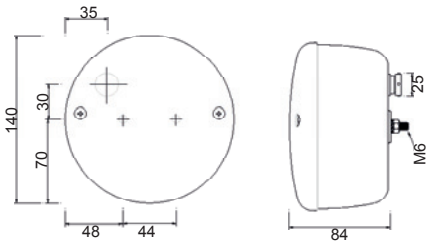

ID No.	ランプ	接続	機能	重量 kg	注文番号
23-8200-507	3機能	5極バヨネットケーブル	リアランプ／ブレーキランプ／ウィンカー	0.45	406805.001
27-8000-517	単機能	5極バヨネットケーブル	リアフォグランプ	0.37	406806.001
28-8001-517	単機能	5極バヨネットケーブル	バックライト	0.37	406807.001
スペアパーツおよびアクセサリー：					
18-8382-107	ランプグラス für リアランプ／ブレーキランプ／ウィンカー			0.19	407589.001
18-8780-107	ランプグラス für リアフォグランプ			0.19	407590.001
18-8880-107	ランプグラス für バックライト			0.19	407591.001
16-6121-007	電球 21W/12V（ウィンカー／リアフォグランプ／バックライト用）／ブレーキランプ			0.01	4803659X
16-6105-007	電球 5W/12V（リアランプ用）			0.01	4803669X
66-5041-007	スタンダードケーブル用アダプター 5極バヨネットケーブル （2x5極バヨネットケーブルケーブル／フォグランプ・バックライト接続ケーブル付）		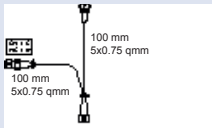	0.05	404572.001

3連ランプ "LED"

5極バヨネットケーブル

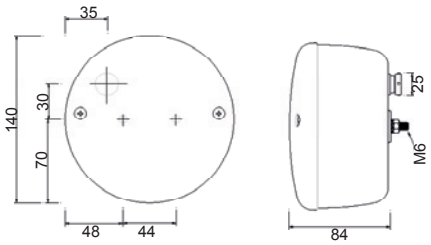

ID No.	ランプ	接続	機能	重量 kg	注文番号
23-8200-707	3機能	5極バヨネットケーブル	リアランプ／ブレーキランプ／ウィンカー	0.44	404569.001
27-8000-707	単機能	5極バヨネットケーブル	リアフォグランプ	0.40	404570.001
28-8100-707	単機能	5極バヨネットケーブル	バックライト	0.40	404571.001
スペアパーツおよびアクセサリー：					
66-5041-007	スタンダードケーブル用アダプター 5極バヨネットケーブル （2x5極バヨネットケーブルケーブル／フォグランプ・バックライト接続ケーブル付）		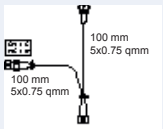	0.05	404572.001

記載以外の仕様についてはお問い合わせください。仕様は変更される場合があります。

ラウンドポイント

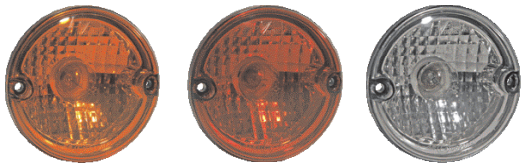

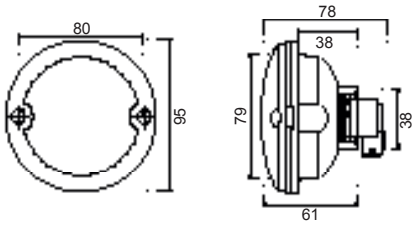

ID No.	ランプ	接続	Farbe	機能	重量 kg	注文番号
21-7502-007	2機能	3極	赤	リアランプ／ブレーキランプ	0.09	406747.001
21-7500-007	単機能	2極	オレンジ	ウィンカー	0.08	406745.001
21-7501-007	単機能	2極	赤	ブレーキランプ	0.08	409017.001
21-7505-007	単機能	2極	赤	リアランプ	0.08	409018.001
27-7500-007	単機能	2極	赤	リアフォグランプ	0.08	406743.001
28-7500-007	単機能	2極	白	バックライト	0.08	406744.001
スペアパーツおよびアクセサリー：						
15-5200-007	デコリング クローム				0.02	406742.001
15-5200-017	デコリング 赤				0.02	406791.001
15-5200-027	デコリング オレンジ				0.02	406792.001
15-5111-207	シーリングリング 粘着材付				0.01	409013.001
15-5111-217	シーリングリング				0.01	409014.001
16-6121-007	電球 21W/12V（ウィンカー／リアフォグランプ／バックライト用）				0.01	4803659X
16-6122-007	電球 21/5W/12V（リアランプ／ブレーキランプ用）				0.01	403679X
16-6105-007	電球 5W/12V（リアランプ用）				0.01	4803669X
13-3081-014	2極コネクタ メス（ラウンドポイント用／接点・シングルワイヤシーリング含む）				0.01	409015.001
13-3082-014	3極コネクタ メス（ラウンドポイント用／接点・シングルワイヤシーリング含む）				0.01	409016.001
66-1563-007	アダプター 右 ラウンドポイント接続用 5極バヨネットケーブル （バックライト・テール／ブレーキランプ ／ウィンカー メス）				0.09	406739.001
66-1564-007	アダプター 左 ラウンドポイント接続用 5極バヨネットケーブル （リアフォグランプ・テール／ブレーキランプ ／ウィンカー メス）				0.09	406740.001

記載以外の仕様についてはお問い合わせください。仕様は変更される場合があります。

ユーロファブ

テールランプ
ウィンカー
リアランプ
ブレーキランプ
バックライト
リアフォグランプ

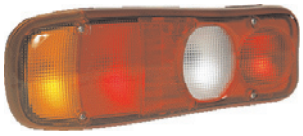

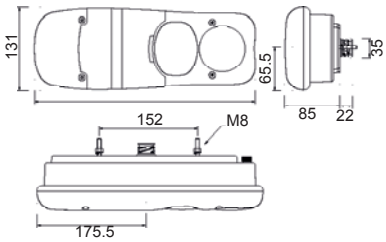

ID No.	ランプ	接続	重量 kg	注文番号
25-8100-167	左	グロメット	0.60	408754.001
25-8300-167	右	グロメット	0.55	408755.001
25-8100-207	左	7極 AMP 接続	0.60	408756.001
25-8300-207	右	7極 AMP 接続	0.59	408757.001
スペアパーツおよびアクセサリー：				
18-8580-007	ランプグラス		0.23	408758.001
16-6121-007	電球 21W/12V（ウィンカー／リアフォグランプ／バックライト用）／ブレーキランプ		0.01	4803659X
16-6110-007	電球 10W/12V（パーキングランプ用）2x		0.01	400317.001

製品名	重量 kg	注文番号
4連ランプ Radex （ナンバー灯・リアフォグランプ付／左 ／グロメット付）	0.40	4803609X
4連ランプ Radex （ナンバー灯・リアフォグランプ付／左 ／1.5m ケーブル／電球付）	0.40	407819.001
4連ランプ Radex （ナンバー灯・リアフォグランプ付／右 ／グロメット付）	0.40	4803619X
4連ランプ Radex （ナンバー灯・リアフォグランプ付／右 ／1.5m ケーブル／電球付）	0.40	407820.001
4連ランプ Radex （ナンバー灯・バックライト付／右／グロメット付）	0.40	401978.001
ランプグラス（4803609X用）	0.17	403203.001
ランプグラス（4803619X用）	0.17	403865.001
ランプグラス（401978.001用）	0.17	403204.001

製品名	重量 kg	注文番号
リアランプ Radex 99x90x50（ナンバー灯グロメット付）	0.13	4803649X
リアランプ SAW 99x90x50（ナンバープレート取付口／グロメット付）	0.13	4803589X
ランプグラス（4803589X用）	0.04	402564.001

製品名	重量 kg	注文番号
リアランプ 160x70（ナンバー灯グロメットなし）	0.20	401883.001
ランプグラス	0.07	401884.001

記載以外の仕様についてはお問い合わせください。仕様は変更される場合があります。

ポジションランプ

フレックスポイント 1

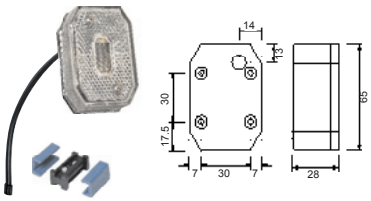

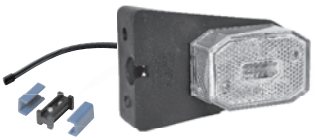

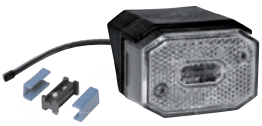

ID No.	ランプ	接続	重量 kg	注文番号
31-6509-027	ホワイト	DC 0.5m ケーブル（図を参照）	0.03	402353.001
21-6512-007	ホワイト	グロメット	0.02	402602.001
31-6501-007	ホワイト	2極コネクター 0.5m ケーブル	0.03	402603.001
31-6500-217	ホワイト	2極コネクター 3.0m ケーブル	0.04	402603.005
31-6569-037	ホワイト ブラケットマウント	DC 0.5m ケーブル（図を参照）	0.05	406734.001
31-6569-287	ホワイト ブラケットマウント	DC 1.0m ケーブル（図を参照）	0.05	406738.001
31-6569-077	ホワイト アングルブラケットマウント	DC 0.5m ケーブル（図を参照）	0.05	406736.001

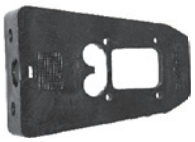

ID No.	スペアパーツ・アクセサリー	重量 kg	注文番号
18-8165-027	ランプグラス ホワイト	0.01	402605.001
16-6605-007	ソフィット電球 12V/5W	0.01	4803689X
15-5976-017	DCコネクター	0.01	402348.001
15-5310-107	ブラケット 100mm	0.05	402350.001
15-5311-007	ブラケット 150mm	0.05	403340.001
15-5312-107	ゴムブラケット ストレート 115mm	0.05	401937.001
15-5314-107	フェンダー用ブラケット	0.05	402349.001
15-5316-007	ブラケットプレート	0.05	402609.001
15-5318-007	アングルブラケット 90°	0.05	402610.001
15-5316-707	アングルブラケット ソフト	0.05	409019.001

記載以外の仕様についてはお問い合わせください。仕様は変更される場合があります。

フレックスポイント 3

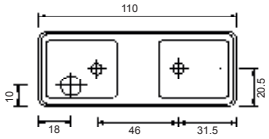

ID No.	ランプ	接続	重量 kg	注文番号
21-8500-017	ホワイト	グロメット	0.03	407568.001

ID No.	スペアパーツ・アクセサリー	重量 kg	注文番号
	ブラケット	0.02	407143.001
18-8185-017	ランプグラス ホワイト	0.01	407571.001
16-6605-007	ソフィット電球 12V/5W	0.01	4803689X

サイドポイント

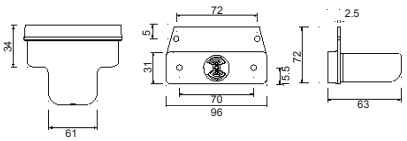

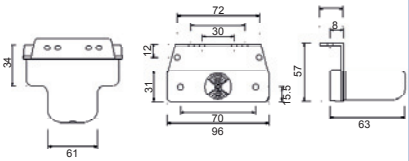

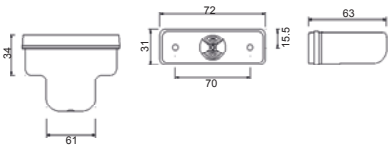

ID No.	ランプ	接続	重量 kg	注文番号
31-5069-017	ホワイト	DC 0.5m ケーブル	0.03	404553.001
31-5069-007	ホワイト	DC 0.5m ケーブル	0.03	404551.001
21-5000-064	ホワイト	グロメット	0.03	406821.001
21-5000-074	ホワイト	グロメット	0.03	404552.001

ID No.	スペアパーツ・アクセサリー	重量 kg	注文番号
21-5000-024	ランプグラス ホワイト	0.02	407571.001
11-2128-194	ラバーベース	0.01	404778.001
16-6104-007	電球 12V/4W	0.01	402642.001
15-5976-017	DCコネクター	0.01	402348.001

記載以外の仕様についてはお問い合わせください。仕様は変更される場合があります。

ポジションランプ

スクエアポイント

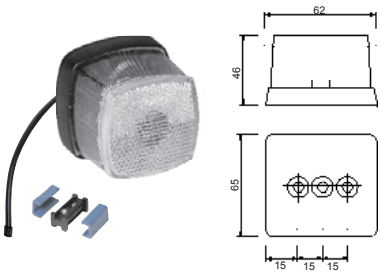

ID No.	ランプ	接続	重量 kg	注文番号
31-5209-007	ホワイト（リフレクター付）	DC 0.5m ケーブル（図を参照）	0.02	404526.001
21-5200-017	ホワイト（リフレクター付）	グロメット	0.02	401474.001
31-5201-147	ホワイト（リフレクター付）	2極コネクター 3.0m ケーブル	0.03	401546.001
31-5201-077	ホワイト（リフレクター付）	2極コネクター 5.0m ケーブル	0.03	401546.002
21-5100-017	ホワイト（リフレクターなし）	グロメット	0.02	407487.001

ID No.	スペアパーツ・アクセサリー	重量 kg	注文番号
18-8152-007	ランプグラス ホワイト（リフレクター付）	0.01	404532.001
18-8151-007	ランプグラス ホワイト（リフレクターなし）	0.01	409023.001
16-6605-007	ソフィット電球 12V/5W	0.01	4803689X
15-5976-017	DCコネクター	0.01	402348.001
15-5310-007	ブラケット 100mm	0.05	401477.001
15-5311-007	ブラケット 150mm	0.05	403340.001
15-5312-007	ゴムブラケット ストレート	0.05	404534.001
15-5314-007	フェンダー用ブラケット	0.05	401476.001

記載以外の仕様についてはお問い合わせください。仕様は変更される場合があります。

フラットポイント 2 “LED”

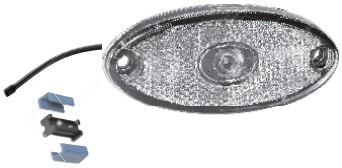

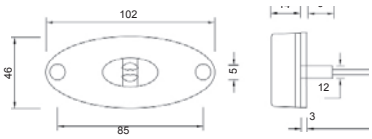

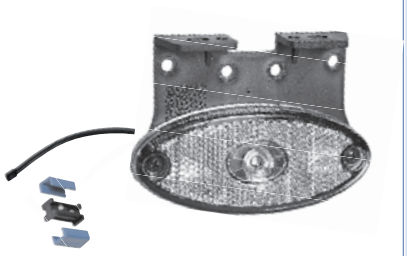

ID No.	ランプ	接続	重量 kg	注文番号
31-6909-017	ホワイト	DC 0.5m ケーブル	0.02	404555.001
31-6969-007	ホワイト	DC 0.5m ケーブル	0.02	408152.001

ID No.	スペアパーツ・アクセサリー	重量 kg	注文番号
15-5976-017	DCコネクター	0.01	402348.001
15-5111-007	ラバーベース	0.01	406705.001
15-5321-007	ブラケット ストレート	0.02	404557.001
15-5321-107	ブラケット 90° "Z"	0.02	404558.001
15-5321-207	ブラケット 90° "C"	0.02	406630.001

記載以外の仕様についてはお問い合わせください。仕様は変更される場合があります。

ポジションランプ

ポジポイント 1 “LED”

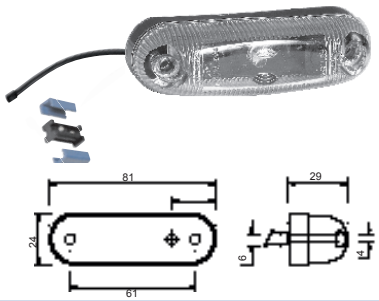

ID No.	ランプ	接続	重量 kg	注文番号
31-6009-007	ホワイト	DC 0.5m ケーブル	0.02	402581.001
31-6009-017	ホワイト	DC 5.0m ケーブル	0.06	409058.001

ポジポイント 2 “LED”

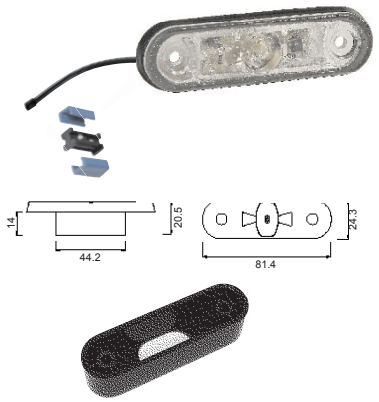

ID No.	ランプ	接続	重量 kg	注文番号
31-7109-007	ホワイト 12V/24V	DC 0.5m ケーブル	0.02	406653.001
31-7109-017	ホワイト 12V/24V	DC 5.0m ケーブル	0.06	406777.001
15-5609-107	ハウジング		0.02	409133.001

モノポイント 2 “LED”

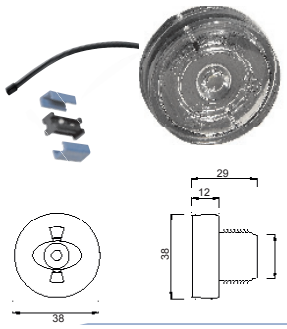

ID No.	ランプ	接続	重量 kg	注文番号
31-6709-007	ホワイト フラット 12V/24V	DC 0.5m ケーブル	0.02	406642.001

モノポイント 2 “LED”

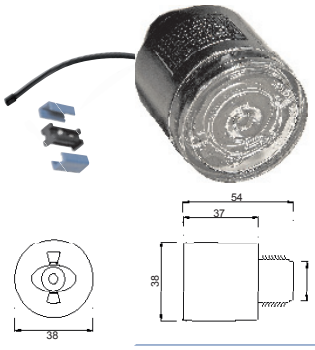

ID No.	ランプ	接続	重量 kg	注文番号
31-6709-017	ホワイト ディープ 12V/24V	DC 0.5m ケーブル	0.02	406644.001

ID No.	スペアパーツ・アクセサリー	重量 kg	注文番号
15-5976-017	DCコネクター	0.01	402348.001

記載以外の仕様についてはお問い合わせください。仕様は変更される場合があります。

ポジションランプ

フレックスポイント 1

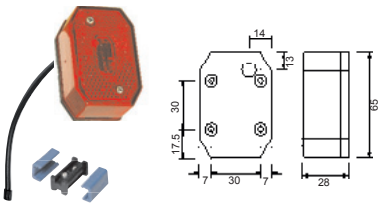

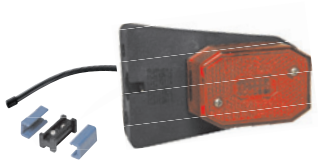

ID No.	ランプ	接続	重量 kg	注文番号
31-6509-067	レッド	DC 0.5m ケーブル（図を参照）	0.03	402597.001
21-6510-007	レッド	グロメット	0.02	402595.001
31-6501-017	レッド	2極コネクター 0.5m ケーブル	0.03	402596.001
31-6569-557	レッド ブラケットマウント	DC 0.5m ケーブル（図を参照）	0.05	409047.001

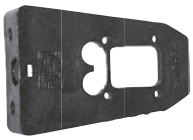

ID No.	スペアパーツ・アクセサリー	重量 kg	注文番号
18-8165-007	ランプグラス ホワイト	0.01	402598.001
16-6605-007	ソフィット電球 12V/5W	0.01	4803689X
15-5976-017	DCコネクター	0.01	402348.001
15-5310-107	ブラケット 100mm	0.05	402350.001
15-5311-007	ブラケット 150mm	0.05	403340.001
15-5312-107	ゴムブラケット ストレート 115mm	0.05	401937.001
15-5314-107	フェンダー用ブラケット	0.05	402349.001
15-5316-007	ブラケットプレート	0.05	402609.001
15-5318-007	アングルブラケット 90°	0.05	402610.001
15-5316-707	アングルブラケット ソフト	0.05	409019.001

記載以外の仕様についてはお問い合わせください。仕様は変更される場合があります。

フレックスポイント 3

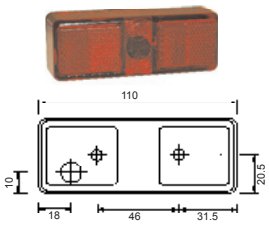

ID No.	ランプ	接続	重量 kg	注文番号
21-8500-027	レッド	グロメット	0.03	407569.001

ID No.	スペアパーツ・アクセサリー	重量 kg	注文番号
	ブラケット	0.02	407143.001
18-8185-027	ランプグラス レッド	0.01	407572.001
16-6605-007	ソフィット電球 12V/5W	0.01	4803689X

フラットポイント 2 “LED”

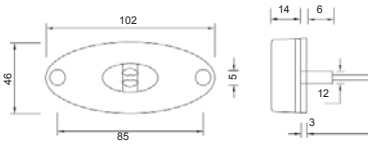

ID No.	ランプ	接続	重量 kg	注文番号
31-6409-007	レッド	DC 0.5m ケーブル	0.02	404556.001

ID No.	スペアパーツ・アクセサリー	重量 kg	注文番号
15-5976-017	DCコネクター	0.01	402348.001
15-5111-007	ラバーベース	0.01	406705.001
15-5321-007	ブラケット ストレート	0.02	404557.001
15-5321-107	ブラケット 90° "Z"	0.02	404558.001
15-5321-207	ブラケット 90° "C"	0.02	406630.001

記載以外の仕様についてはお問い合わせください。仕様は変更される場合があります。

ポジションランプ

スクエアポイント

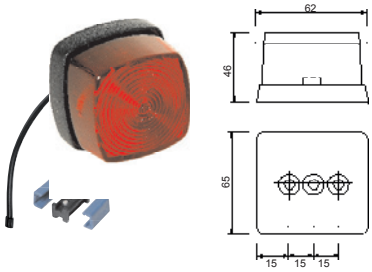

ID No.	ランプ	接続	重量 kg	注文番号
31-5309-007	レッド（リフレクターなし）	DC 0.5m ケーブル（図を参照）	0.02	404521.001
21-5300-007	レッド（リフレクターなし）	グロメット	0.02	404519.001
31-5301-007	レッド（リフレクターなし）	2極コネクター／3.0m ケーブル	0.03	404520.001
21-5400-007	レッド（リフレクター付）	グロメット	0.02	409059.001

ID No.	スペアパーツ・アクセサリー	重量 kg	注文番号
18-8153-007	ランプグラス レッド（リフレクターなし）	0.01	404530.001
16-6605-007	ソフィット電球 12V/5W	0.01	4803689X
15-5976-017	DCコネクター	0.01	402348.001
15-5310-007	ブラケット 100mm	0.05	401477.001
15-5311-007	ブラケット 150mm	0.05	403340.001
15-5312-007	ゴムブラケット ストレート	0.05	404534.001
15-5314-007	フェンダー用ブラケット	0.05	401476.001

記載以外の仕様についてはお問い合わせください。仕様は変更される場合があります。

ポジションランプ

ポジポイント 1 “LED”

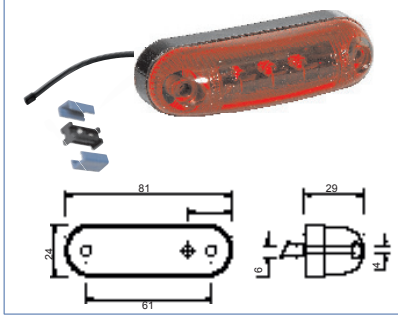

ID No.	ランプ	接続	重量 kg	注文番号
31-6209-027	レッド	DC 0.8m ケーブル	0.02	402583.001
31-6209-017	レッド	DC 5.0m ケーブル	0.06	409074.001

ポジポイント 2 “LED”

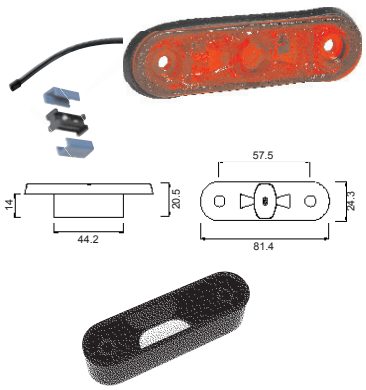

ID No.	ランプ	接続	重量 kg	注文番号
31-7209-007	レッド 12V/24V	DC 0.5m ケーブル	0.02	406654.001
31-7209-017	レッド 12V/24V	DC 5.0m ケーブル	0.06	406778.001
15-5609-107	ハウジング		0.02	409133.001

モノポイント 2 “LED”

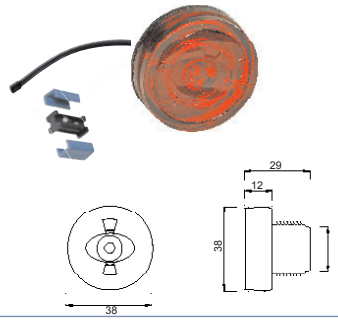

ID No.	ランプ	接続	重量 kg	注文番号
31-6809-007	レッド フラット 12V/24V	DC 0.5m ケーブル	0.02	406645.001

モノポイント 2 “LED”

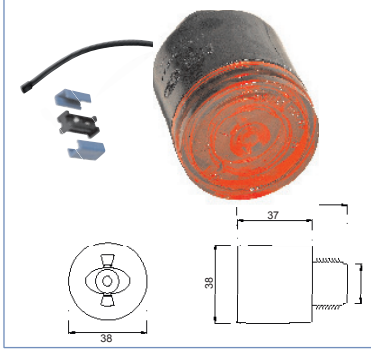

ID No.	ランプ	接続	重量 kg	注文番号
31-6809-017	レッド ディープ 12V/24V	DC 0.5m ケーブル	0.02	406646.001

ID No.	スペアパーツ・アクセサリー	重量 kg	注文番号
15-5976-017	DCコネクター	0.01	402348.001

記載以外の仕様についてはお問い合わせください。仕様は変更される場合があります。

サイドマーカーランプ

フレックスポイント 1

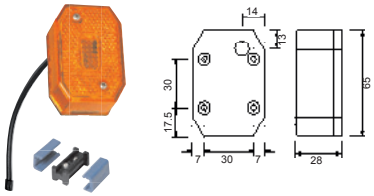

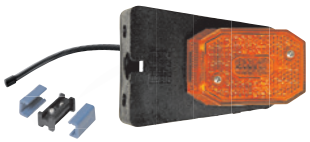

ID No.	ランプ	接続	重量 kg	注文番号
31-6509-037	イエロー	DC 0.25m ケーブル（図を参照）	0.03	402600.001
21-6511-007	イエロー	グロメット	0.02	401941.001
31-6501-027	イエロー	2極コネクター 0.5m ケーブル	0.03	402599.001
31-6569-017	イエロー ブラケットマウント	DC 0.5m ケーブル（図を参照）	0.05	406735.001

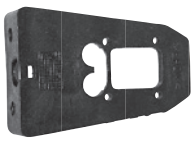

ID No.	スペアパーツ・アクセサリー	重量 kg	注文番号
18-8165-017	ランプグラス イエロー	0.01	402601.001
16-6605-007	ソフィット電球 12V/5W	0.01	4803689X
15-5976-017	DCコネクター	0.01	402348.001
15-5310-107	ブラケット 100mm	0.05	402350.001
15-5311-007	ブラケット 150mm	0.05	403340.001
15-5312-107	ゴムブラケット ストレート 115mm	0.05	401937.001
15-5314-107	フェンダー用ブラケット	0.05	402349.001
15-5316-007	ブラケットプレート	0.05	402609.001
15-5318-007	アングルブラケット 90°	0.05	402610.001
15-5316-707	アングルブラケット ソフト	0.05	409019.001

記載以外の仕様についてはお問い合わせください。仕様は変更される場合があります。

サイドマーカーランプ

フレックスポイント 3

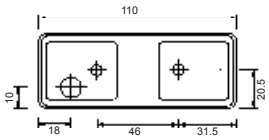

ID No.	ランプ	接続	重量 kg	注文番号
21-8500-007	イエロー	グロメット	0.03	407567.001

ID No.	スペアパーツ・アクセサリー	重量 kg	注文番号
	ブラケット	0.02	407143.001
18-8185-007	ランプグラス イエロー	0.01	407570.001
16-6605-007	ソフィット電球 12V/5W	0.01	4803689X

サイドポイント

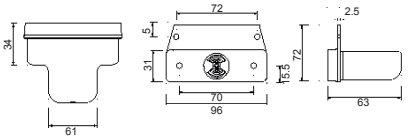

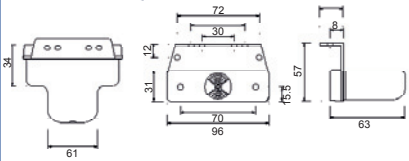

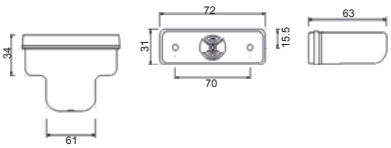

ID No.	ランプ	接続	重量 kg	注文番号
31-2869-007	イエロー ストレート	DC 0.25m ケーブル	0.03	402567.001
21-2800-044	イエロー ストレート	グロメット	0.02	402565.001
31-2860-007	イエロー ストレート	2極コネクター	0.03	402566.001
31-2869-017	イエロー 90°	DC 0.5m ケーブル	0.03	402352.001
21-2800-024	イエロー 90°	グロメット	0.02	402569.001
31-2810-007	イエロー 90°	2極コネクター	0.03	402570.001
31-2819-007	イエロー ビルトイン	DC 0.5m ケーブル	0.03	404777.001
21-2801-014	イエロー ビルトイン	グロメット	0.02	404775.001
31-2812-007	イエロー ビルトイン	2極コネクター	0.03	404776.001

ID No.	スペアパーツ・アクセサリー	重量 kg	注文番号
21-2800-004	ランプグラス イエロー	0.01	402568.001
11-2128-194	ラバーベース	0.01	404778.001
16-6104-007	電球 12V/4W	0.01	402642.001
15-5976-017	DCコネクター	0.01	402348.001

記載以外の仕様についてはお問い合わせください。仕様は変更される場合があります。

サイドマーカーランプ

フラットポイント 1 “LED”

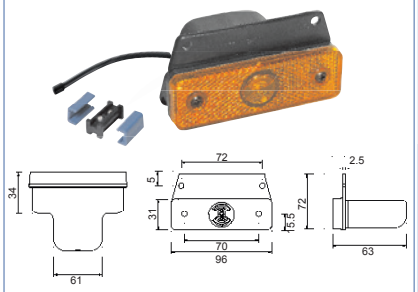

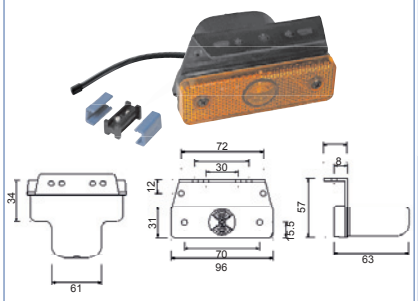

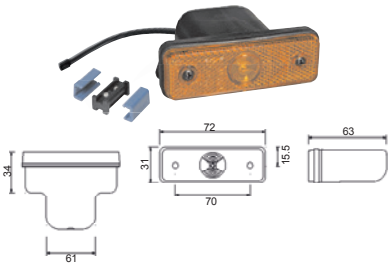

ID No.	ランプ	接続	重量 kg	注文番号
31-2269-006	イエロー ストレート	DC 0.25m ケーブル	0.03	404782.001
21-2200-044	イエロー ストレート	グロメット	0.02	404781.001
31-2219-006	イエロー 90°	DC 0.5m ケーブル	0.03	404784.001
21-2200-034	イエロー 90°	グロメット	0.02	404783.001
31-2219-026	イエロー ビルトイン	DC 0.5m ケーブル	0.03	404780.001
21-2201-034	イエロー ビルトイン	グロメット	0.02	404779.001

ID No.	スペアパーツ・アクセサリー	重量 kg	注文番号
21-2200-024	ランプグラス イエロー	0.01	404785.001
11-2128-194	ラバーベース	0.01	404778.001
15-5976-017	DCコネクター	0.01	402348.001

フラットポイント 3 “LED”

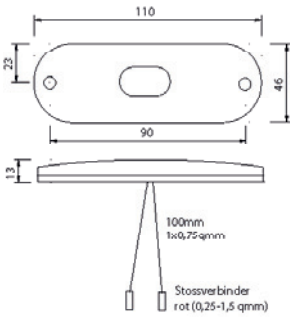

ID No.	ランプ	接続	重量 kg	注文番号
21-2410-017	イエロー	0.1 m スプライスコネクター	0.02	406801.001

記載以外の仕様についてはお問い合わせください。仕様は変更される場合があります。

サイドマーカーランプ

スクエアポイント

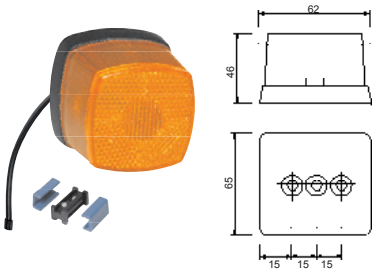

ID No.	ランプ	接続	重量 kg	注文番号
31-5609-007	イエロー（リフレクター付）	DC 0.5m ケーブル（図を参照）	0.02	404525.001
21-5600-007	イエロー（リフレクター付）	グロメット	0.02	404522.001
31-5600-007	イエロー（リフレクター付）	2極コネクター 3.0m ケーブル	0.03	404523.001

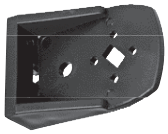

ID No.	スペアパーツ・アクセサリー	重量 kg	注文番号
18-8156-007	ランプグラス イエロー（リフレクター付）	0.01	404531.001
16-6605-007	ソフィット電球 12V/5W	0.01	4803689X
15-5976-017	DCコネクター	0.01	402348.001
15-5310-007	ブラケット 100mm	0.05	401477.001
15-5311-007	ブラケット 150mm	0.05	403340.001
15-5312-007	ゴムブラケット ストレート	0.05	404534.001
15-5314-007	フェンダー用ブラケット	0.05	401476.001

記載以外の仕様についてはお問い合わせください。仕様は変更される場合があります。

サイドマーカーランプ

フラットポイント 2 “LED”

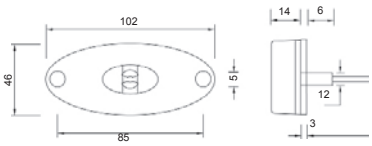

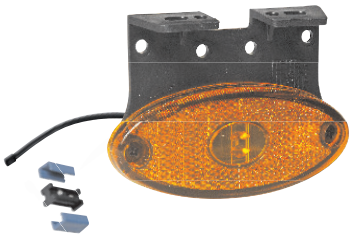

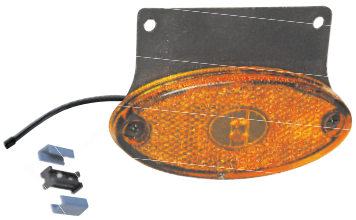

ID No.	ランプ	接続	重量 kg	注文番号
31-2309-017	ホワイト	DC 0.5m ケーブル	0.02	404554.001
31-2369-027	ホワイト ("Z" ブラケットマウント)	DC 0.5m ケーブル	0.02	405654.001
31-2369-017	ホワイト (ストレートブラケットマウント)	DC 0.5m ケーブル	0.02	405653.001

ID No.	スペアパーツ・アクセサリー	重量 kg	注文番号
15-5976-017	DCコネクター	0.01	402348.001
15-5111-007	ラバーベース	0.01	406705.001
15-5321-007	ブラケット ストレート	0.02	404557.001
15-5321-107	ブラケット 90° "Z"	0.02	404558.001
15-5321-207	ブラケット 90° "C"	0.02	406630.001

記載以外の仕様についてはお問い合わせください。仕様は変更される場合があります。

アウトラインマーカーランプ

フレックスポイント 1

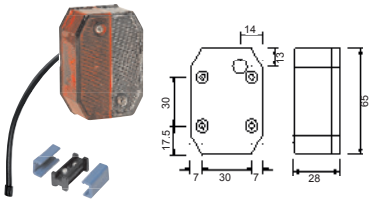

ID No.	ランプ	接続	重量 kg	注文番号
31-6509-047	レッド／ホワイト	DC 0.5m ケーブル（図を参照）	0.03	402354.001
21-6513-007	レッド／ホワイト	グロメット	0.02	401936.001
31-6501-037	レッド／ホワイト	2極コネクター 0.5m ケーブル	0.03	402606.001
31-6569-067	レッド／ホワイト ラバーブラケットマウント	DC 0.5m ケーブル（図を参照）	0.05	406737.001

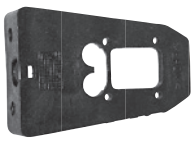

ID No.	スペアパーツ・アクセサリー	重量 kg	注文番号
18-8165-037	ランプグラス レッド／ホワイト	0.01	402608.001
16-6605-007	ソフィット電球 12V/5W	0.01	4803689X
15-5976-017	DCコネクター	0.01	402348.001
15-5310-107	ブラケット 100mm	0.05	402350.001
15-5311-007	ブラケット 150mm	0.05	403340.001
15-5312-107	ゴムブラケット ストレート 115mm	0.05	401937.001
15-5314-107	フェンダー用ブラケット	0.05	402349.001
15-5316-007	ブラケットプレート	0.05	402609.001
15-5318-007	アングルブラケット 90°	0.05	402610.001
15-5316-707	アングルブラケット ソフト	0.05	409019.001

記載以外の仕様についてはお問い合わせください。仕様は変更される場合があります。

スクエアポイント

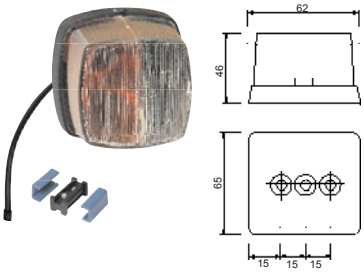

ID No.	ランプ	接続	重量 kg	注文番号
31-5709-007	レッド／ホワイト	DC 2.0m ケーブル（図を参照）	0.02	404529.001
21-5700-007	レッド／ホワイト	グロメット	0.02	404527.001
31-5701-007	レッド／ホワイト	2極コネクター 1.5m ケーブル	0.03	404528.001

ID No.	スペアパーツ・アクセサリー	重量 kg	注文番号
18-8157-007	ランプグラス レッド／ホワイト	0.01	404533.001
16-6605-007	ソフィット電球 12V/5W	0.01	4803689X
15-5976-017	DCコネクター	0.01	402348.001
15-5310-007	ブラケット 100mm	0.05	401477.001
15-5311-007	ブラケット 150mm	0.05	403340.001
15-5312-007	ゴムブラケット ストレート	0.05	404534.001
15-5314-007	フェンダー用ブラケット	0.05	401476.001

フレックスポイント 2

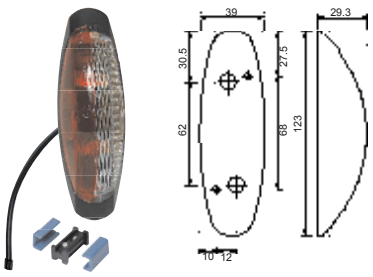

ID No.	ランプ	接続	重量 kg	注文番号
31-4709-007	レッド／ホワイト	DC 2.25m ケーブル（ブラックベース）	0.03	406803.001
31-4709-037	レッド／ホワイト	DC 2.25m ケーブル（グレーベース）	0.03	409910.001
21-4700-007	レッド／ホワイト	グロメット（ブラックベース）	0.02	406802.001
21-4700-107	レッド／ホワイト	グロメット（グレーベース）	0.02	409911.001

ID No.	スペアパーツ・アクセサリー	重量 kg	注文番号
16-6605-007	ソフィット電球 12V/5W	0.01	4803689X
15-5976-017	DCコネクター	0.01	402348.001

記載以外の仕様についてはお問い合わせください。仕様は変更される場合があります。

アウトラインマーカーランプ

スーパーポイント 2 “スタンダード”

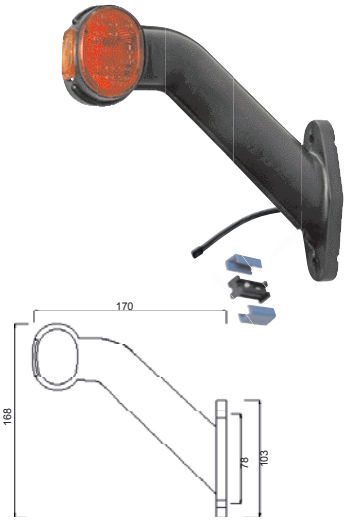

ID No.	ランプ	接続	重量 kg	注文番号
31-3409-007	レッド／ホワイト “右”	DC 1.0m ケーブル底部挿入	0.04	402574.001
31-3409-017	レッド／ホワイト “左”	DC 1.0m ケーブル底部挿入	0.04	402573.002
31-3402-007	レッド／ホワイト “右”	2極コネクター 0.75m ケーブル	0.04	402572.001
31-3403-007	レッド／ホワイト “左”	2極コネクター 0.75m ケーブル	0.04	402571.001

スーパーポイント 2 “エコポイント”

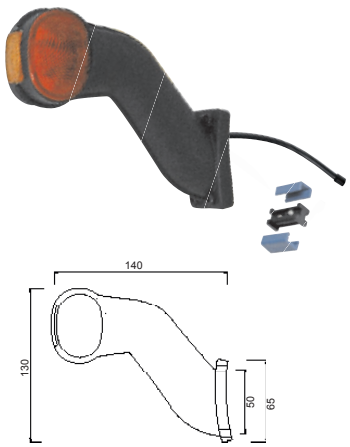

ID No.	ランプ	接続	重量 kg	注文番号
31-3609-007	レッド／ホワイト “右”	DC 1.0m ケーブル	0.04	404512.001
31-3609-017	レッド／ホワイト “左”	DC 1.0m ケーブル	0.04	404511.001
31-3602-007	レッド／ホワイト “右”	2極コネクター 0.75m ケーブル	0.04	404510.001
31-3603-007	レッド／ホワイト “左”	2極コネクター 0.75m ケーブル	0.04	404509.001

スーパーポイント 2 “イヤーポイント”

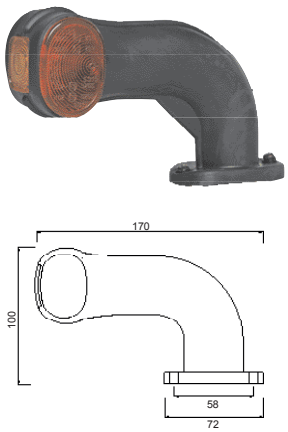

ID No.	ランプ	接続	重量 kg	注文番号
31-3809-007	レッド／ホワイト “左”	DC 1.0m ケーブル	0.04	404516.001
31-3809-017	レッド／ホワイト “右”	DC 1.0m ケーブル	0.04	404515.001
31-3802-007	レッド／ホワイト “右”	2極コネクター 0.75m ケーブル	0.04	404514.001
31-3803-007	レッド／ホワイト “左”	2極コネクター 0.75m ケーブル	0.04	404513.001

記載以外の仕様についてはお問い合わせください。仕様は変更される場合があります。

スーパーポイント 2 “ショート”

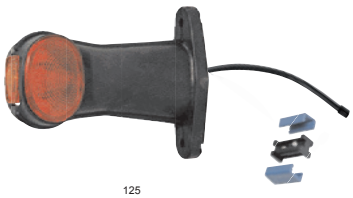

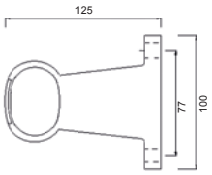

ID No.	ランプ	接続	重量 kg	注文番号
31-3709-007	レッド／ホワイト	DC 1.0m ケーブル底部挿入	0.04	402577.001
31-3701-017	レッド／ホワイト	2極コネクター 0.75m ケーブル	0.04	402576.001

ID No.	スペアパーツ・アクセサリー	重量 kg	注文番号
18-8136-007	ランプグラス レッド／ホワイト/イエロー	0.01	402578.001
16-6104-007	電球 12V/4W	0.01	402642.001
15-5313-007	マウントブラケット 90° (以下のバージョンのみ: “スタンダード” “ショート”)	0.02	402634.001
15-5976-017	DCコネクター	0.01	402348.001

スーパーポイント 1

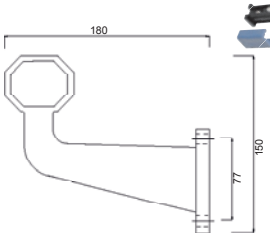

ID No.	ランプ	接続	重量 kg	注文番号
31-3509-017	レッド／ホワイト	DC 2.0m ケーブル底部挿入	0.04	406496.001

ID No.	スペアパーツ・アクセサリー	重量 kg	注文番号
18-8136-007	ランプグラス レッド／ホワイト/イエロー	0.01	402578.001
16-6104-007	電球 12V/4W	0.01	402642.001
15-5313-007	マウントブラケット 90° (以下のバージョンのみ: “スタンダード” “ショート”)	0.02	402634.001
15-5976-017	DCコネクター	0.01	402348.001

記載以外の仕様についてはお問い合わせください。仕様は変更される場合があります。

スーパーポイント 3 LED “スタンダード”

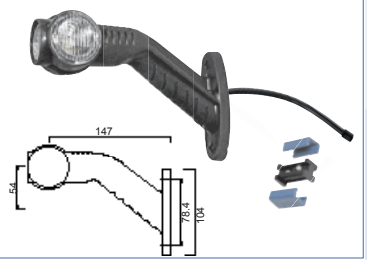

ID No.	ランプ	接続	重量 kg	注文番号
31-3309-007	レッド／ホワイト “左”	DC 1.0m ケーブル	0.03	406808.001
31-3309-017	レッド／ホワイト “右”	DC 1.0m ケーブル	0.02	406809.001

スーパーポイント 3 LED “ショート”

ID No.	ランプ	接続	重量 kg	注文番号
31-3309-027	レッド／ホワイト	DC 1.0m ケーブル	0.02	406810.001

スーパーポイント 3 LED “ダイレクトマウント”

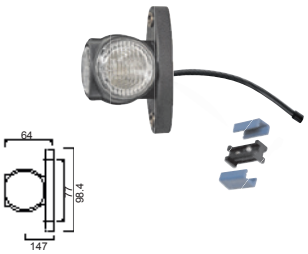

ID No.	ランプ	接続	重量 kg	注文番号
31-3309-037	レッド／ホワイト	DC 1.0m ケーブル	0.02	409075.001

スーパーポイント 3 LED “フレキシブルブラケット”

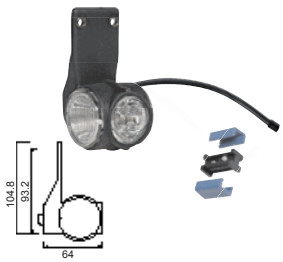

ID No.	ランプ	接続	重量 kg	注文番号
31-3309-047	レッド／ホワイト 右	DC 1.0m ケーブル	0.02	409076.001
31-3309-057	レッド／ホワイト 左	DC 1.0m ケーブル	0.02	409132.001

ID No.	スペアパーツ・アクセサリー	重量 kg	注文番号
15-5313-007	マウントブラケット 90° （以下のバージョンのみ：“スタンダード” “ショート” “ダイレクトマウント”）	0.02	402634.001
15-5976-017	DCコネクター	0.01	402348.001

記載以外の仕様についてはお問い合わせください。仕様は変更される場合があります。

アウトラインマーカーランプ

製品名	重量 kg	注文番号
マーキングランプ（ラバーアーム付）190mm	0.21	401885.001
マーキングランプ（ラバーアーム付）185mm	0.25	401886.001

記載以外の仕様についてはお問い合わせください。仕様は変更される場合があります。

リアフォグランプ

フォグポイント

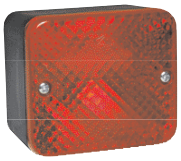

ID No.	ランプ	接続	重量 kg	注文番号
37-6609-007	アタッチメント	DC 0.2m ケーブル	0.04	409080.001
27-6600-017	アタッチメント	グロメット（図を参照）	0.04	402584.001
37-6603-037	アタッチメント	2極コネクター 0.2m ケーブル	0.04	402585.001
27-6610-017	メタルブラケット（ネジ1本留め）付	グロメット（図を参照）	0.05	402588.001
37-0003-087	メタルブラケット（ネジ1本留め）付	2極コネクター 0.2m ケーブル	0.05	402587.001
27-6610-027	PVCブラケット（ネジ2本留め）付	グロメット（図を参照）	0.05	404559.001
37-6663-007	PVCブラケット（ネジ2本留め）付	2極コネクター 0.2m ケーブル	0.05	404560.001

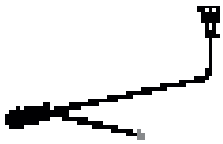

ID No.	スペアパーツ・アクセサリー	重量 kg	注文番号
18-8766-007	ランプグラス	0.01	402586.001
16-6121-007	電球 12V/5W	0.01	4803659X
15-5976-017	DCコネクター	0.01	402348.001
13-0021-007	コネクター オス	0.01	404547.001
66-5031-007	スタンダードケーブルアダプター（2x5極バヨネット／リアフォグランプ・バックライト用DCエクステンション付）	0.02	409079.001

製品名	重量 kg	注文番号
リアフォグランプ 128x72mm グロメット	0.12	4803729X

記載以外の仕様についてはお問い合わせください。仕様は変更される場合があります。

バックライト

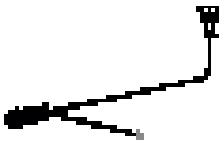

ID No.	ランプ	接続	重量 kg	注文番号
38-6809-107	アタッチメント	DC 1 .0m ケーブル（図を参照）	0.05	409081.001
28-6810-007	アタッチメント	グロメット	0.05	409082.001

ID No.	スペアパーツ・アクセサリー	重量 kg	注文番号
18-8866-007	ランプグラス	0.01	402589.001
16-6121-007	電球 12V/5W	0.01	4803659X
15-5976-017	DCコネクター	0.01	402348.001
66-5031-007	スタンダードケーブルアダプター（2x5極バヨネット／リアフォグランプ・バックライト用DCエクステンション付）	0.02	409079.001

バックライト

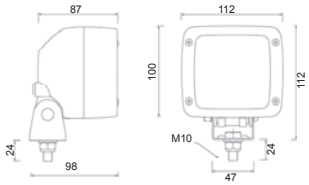

ID No.	ランプ	接続	重量 kg	注文番号
28-9050-007	メタルブラケット（ネジ1本留め）付	PG接続	0.05	408798.001

ID No.	スペアパーツ・アクセサリー	重量 kg	注文番号
16-6121-007	電球 12V/5W	0.01	4803659X

ワーキングランプ

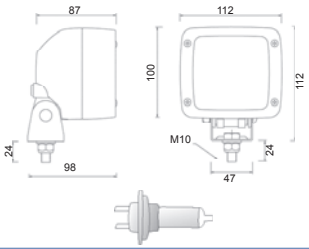

ID No.	ランプ	接続	重量 kg	注文番号
28-9150-007	メタルブラケット（ネジ1本留め）付	PG接続	0.05	408799.001

ID No.	スペアパーツ・アクセサリー	重量 kg	注文番号
16-6455-001	ハロゲン 12V /55W. H3	0.01	408182.001

記載以外の仕様についてはお問い合わせください。仕様は変更される場合があります。

ナンバー灯

レグポイント

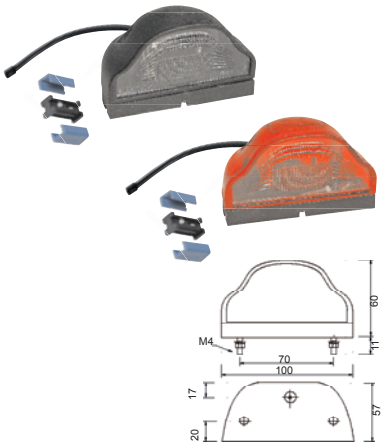

ID No.	ランプ	接続	重量 kg	注文番号
36-3209-017	ホワイト	DC 0.8m ケーブル	0.03	402523.001
36-3209-027	ホワイト	DC 1.5m ケーブル	0.03	406650.001
36-3209-147	レッド	DC 0.8m ケーブル	0.03	408806.001
26-3200-007	ホワイト	グロメット	0.03	402521.001
36-3201-007	ホワイト	0.5m 2極コネクター	0.03	402522.001
36-3201-017	ホワイト	1.5m 2極コネクター	0.03	406352.001

ID No.	スペアパーツ・アクセサリー	重量 kg	注文番号
16-6605-007	ソフィット電球 12V/5W	0.01	4803689X
15-5976-017	DCコネクター	0.01	402348.001

レグポイント LED

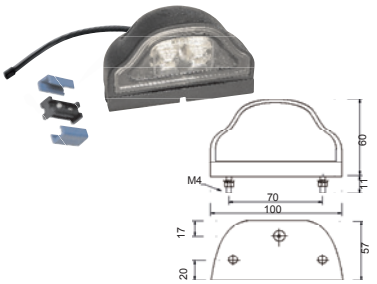

ID No.	ランプ	接続	重量 kg	注文番号
36-3509-007	ホワイト LED	DC 0.8m ケーブル	0.03	406649.001

ID No.	スペアパーツ・アクセサリー	重量 kg	注文番号
15-5976-017	DCコネクター	0.01	402348.001

レグポイント スモール

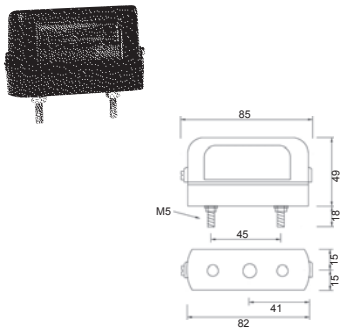

ID No.	ランプ	接続	重量 kg	注文番号
36-1209-017	ホワイト	DC 0.8m ケーブル	0.03	402526.001
36-1209-027	ホワイト	DC 1.5m ケーブル	0.03	406648.001
26-1200-007	ホワイト	グロメット	0.03	402524.001
36-1201-007	ホワイト	0.5m 2極コネクター	0.03	402446.001
36-1201-017	ホワイト	1.5m 2極コネクター	0.03	406647.001

ID No.	スペアパーツ・アクセサリー	重量 kg	注文番号
16-6605-007	ソフィット電球 12V/5W	0.01	4803689X
15-5976-017	DCコネクター	0.01	402348.001

ID No.	ランプ	接続	重量 kg	注文番号
26-1100-007	ホワイト 80x30x35	グロメット	0.04	401483.001

ID No.	ランプ	接続	重量 kg	注文番号
26-0000-007	ホワイト 100x57x50	グロメット	0.09	401484.001

記載以外の仕様についてはお問い合わせください。仕様は変更される場合があります。

ナンバー灯

ナンバープレートホルダー

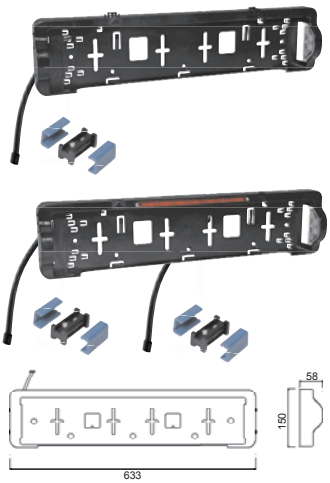

ID No.	ランプ	接続	重量 kg	注文番号
36-3769-007	0.8m ケーブル （ナンバー灯 LED付）	DC 0.8m ケーブル	0.15	47574.001
36-3769-017	0.8m （ナンバー灯 LED+第3ブレーキランプ付） 1.0m ケーブル	DC 1.5m ケーブル	0.15	407575.001

ID No.	スペアパーツ・アクセサリー	重量 kg	注文番号
15-5976-017	DCコネクター	0.01	402348.001

ナンバープレートベース

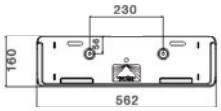

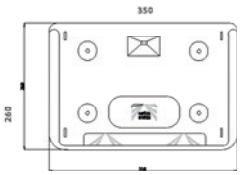

ID No.	ランプ	重量 kg	注文番号
15-5392-017	ナンバープレートベース 520x120x28 mm	0.30	410054.001
15-5398-507	ナンバープレートベース 345x256x28 mm	0.35	410055.001

ID No.	スペアパーツ・アクセサリー	重量 kg	注文番号
15-5398-067	ブラケット（レグポイント ランプ用）	0.10	410056.001

記載以外の仕様についてはお問い合わせください。仕様は変更される場合があります。

第3ブレーキランプ

第3ブレーキランプ

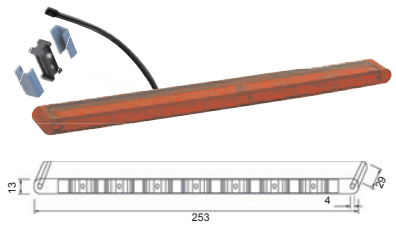

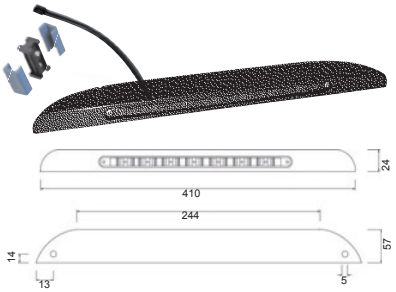

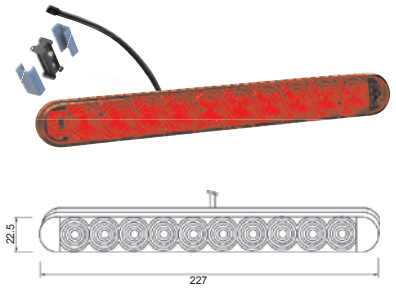

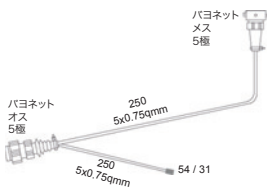

ID No.	ランプ	接続	重量 kg	注文番号
31-8909-007	ブラケットなし取付	DC 1.0m ケーブル	0.20	404562.001
31-8902-007	ブラケットなし取付	2極コネクター 1.0 m ケーブル	0.20	404286.001
31-8919-007	ブラケット取付	DC 0.8m ケーブル	0.20	404564.001
31-8912-007	ブラケット取付	2極コネクター 1.0 m ケーブル	0.20	404563.001
31-9009-007	ブラケットマウント	DC 0.8m ケーブル	0.20	406641.001
31-9002-007	ブラケットマウント	2極コネクター 1.0 m ケーブル	0.20	404565.001
31-8709-007	粘着	DC 3.8m ケーブル	0.20	406658.001

ID No.	スペアパーツ・アクセサリー	重量 kg	注文番号
15-5976-017	DCコネクター	0.01	402348.001
66-5030-007	第3ブレーキランプ用アダプター 0.2m + DCエクステンション 0.2m 5極バヨネット接続に適合	0.02	404568.001
66-5024-007	第3ブレーキランプ用アダプター 0.2m + エクステンション 0.2m 2極コネクター／5極バヨネット付接続ケーブル	0.02	404566.001
66-5024-017	第3ブレーキランプ用アダプター 0.2m + エクステンション 3.0m 2極コネクター／5極バヨネット付接続ケーブル	0.02	404567.001

記載以外の仕様についてはお問い合わせください。仕様は変更される場合があります。

室内灯

インポイント

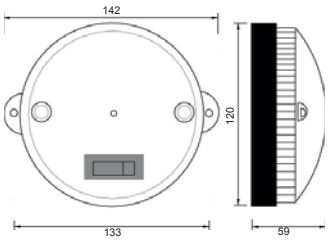

ID No.	ランプ	接続	重量 kg	注文番号
39-8209-007	スイッチ付	DC 2.5m ケーブル	0.30	402520.001
39-8209-047	スイッチ付	DC 4.5m ケーブル	0.30	409083.001
29-8200-007	スイッチ付	グロメット	0.30	402518.001
39-8201-007	スイッチ付	2極コネクター 2.5m ケーブル	0.30	402519.001

ID No.	スペアパーツ・アクセサリー	重量 kg	注文番号
16-6121-007	電球 12V/21W	0.01	4803659X
15-5976-017	DCコネクター	0.01	402348.001

記載以外の仕様についてはお問い合わせください。仕様は変更される場合があります。

クロスバーランプ

クロスバーランプ

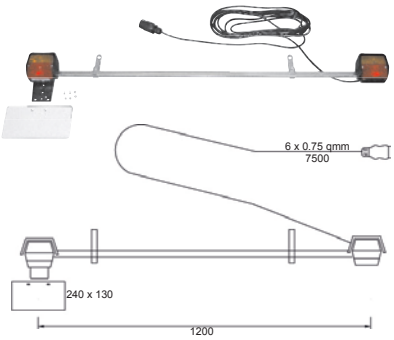

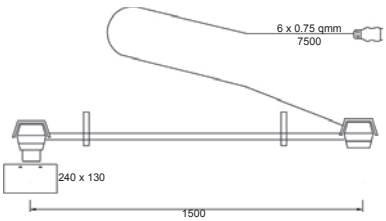

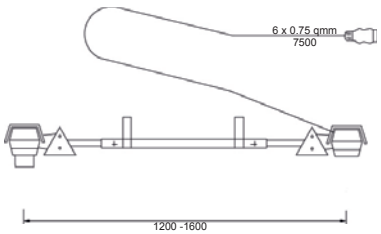

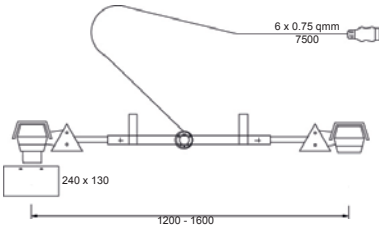

1240

ID No.	ランプ	重量 kg	注文番号
80-3201-002	クロスバーランプ リジッド／ナンバープレートホルダー付	3.40	409087.001
80-3700-002	クロスバーランプ リジッド／ナンバープレートホルダー付	3.50	409089.001
80-7000-001	クロスバーランプ アジャスタブル	3.75	402590.001
80-7101-001	クロスバーランプ アジャスタブル ナンバープレートホルダー付／ソケット付	3.75	409090.001
80-7502-002	ライトバー 長さ1240mm／亜鉛メッキ／1.25m ケーブル 5ワイヤ	3.10	401559.001

記載以外の仕様についてはお問い合わせください。仕様は変更される場合があります。

ケーブルランプ

ケーブルランプ

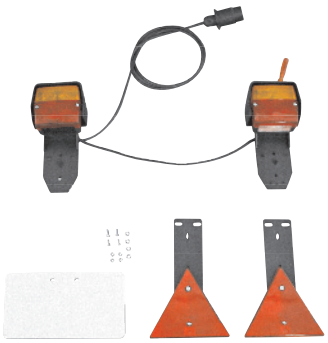

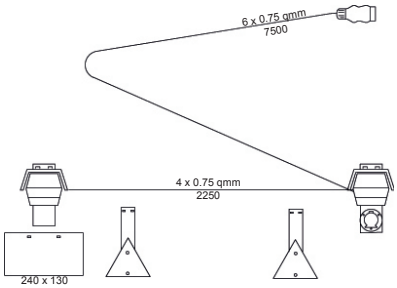

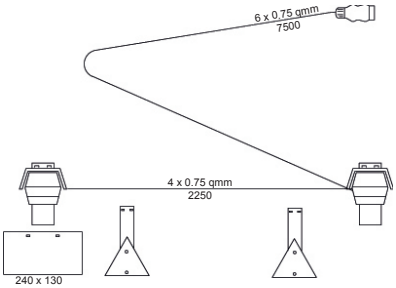

ID No.	ランプ	重量 kg	注文番号
81-3500-011	ケーブルランプ ナンバー灯・ナンバープレートホルダー付 トライアングル／ブラケットマウント／7極ソケット	1.45	409084.001
81-3400-031	ケーブルランプ ナンバー灯・ナンバープレートホルダー付 トライアングル／ブラケットマウント	1.35	409085.001
81-3100-014	ケーブルランプ（ナンバー灯付）左 ランプ間ケーブル 4極 長さ2m 6ワイヤケーブル 長さ 7.5m 7極コネクター付	1.30	402591.001
83-3000-001	ケーブルランプ（ランプホルダーマウント） 2x ナンバー灯付 5極接続ケーブル 7極コネクター付 5.15m	2.30	401557.001

記載以外の仕様についてはお問い合わせください。仕様は変更される場合があります。

7極コネクター

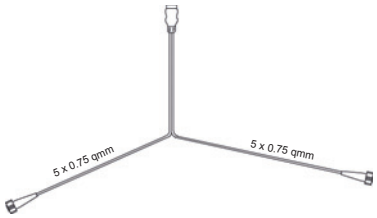

ID No.	製品名	重量 kg	注文番号
58-1022-287	メインケーブル 3.0m 5極バヨネット付	0.52	409099.001
58-1022-037	メインケーブル 4.0m 5極バヨネット付	0.58	402437.001
58-1022-047	メインケーブル 5.0m 5極バヨネット付	0.71	401479.001
58-1022-067	メインケーブル 6.0m 5極バヨネット付	0.83	409110.001
58-1022-057	メインケーブル 7.0m 5極バヨネット付	1.03	401479.002
58-1022-247	メインケーブル 8.0m 5極バヨネット付	1.15	403721.001
58-1022-327	メインケーブル 9.0m 5極バヨネット付	1.30	407537.001
58-1022-757	メインケーブル 11.0m 5極バヨネット付	1.60	403722.001
58-1022-707	メインケーブル 14.0m 5極バヨネット付	2.05	402748.001

13極コネクター

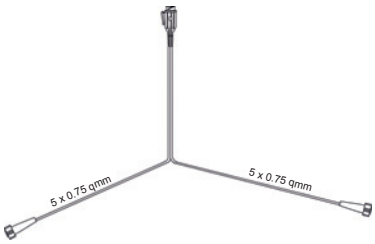

ID No.	製品名	重量 kg	注文番号
58-2008-017	メインケーブル 4.0m 5極バヨネット付	0.70	402547.001
58-2008-027	メインケーブル 5.0m 5極バヨネット付	0.84	401801.001
58-2008-037	メインケーブル 7.0m 5極バヨネット付	1.15	402548.001
58-2008-317	メインケーブル 9.0m 5極バヨネット付	1.65	409100.001

記載以外の仕様についてはお問い合わせください。仕様は変更される場合があります。

7極コネクター 2 x DCエクステンション

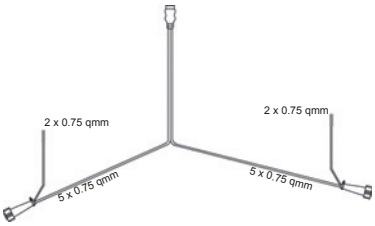

ID No.	製品名	重量 kg	注文番号
58-1151-167	メインケーブル 4.0m 5極バヨネット付 ／2 x 0.2m エクステンション	0.68	405138.001
58-1098-247	メインケーブル 5.0m 5極バヨネット付 ／2 x 0.2m エクステンション	0.76	402551.001
58-1098-227	メインケーブル 6.0m 5極バヨネット付 ／2 x 0.2m エクステンション	0.90	405119.001
58-1098-217	メインケーブル 7.5m 5極バヨネット付 ／2 x 0.2m エクステンション	1.10	402552.001
58-1098-637	メインケーブル 8.8m 5極バヨネット付 ／2 x 0.1m エクステンション	1.35	409102.001
58-1098-257	メインケーブル 9.5m 5極バヨネット付 ／2 x 0.2m エクステンション	1.57	402553.001
58-1098-437	メインケーブル 12.0m 5極バヨネット付 ／2 x 0.1m エクステンション	1.85	409101.001
58-1097-317	メインケーブル 14.0m 5極バヨネット付 ／2 x 0.2m エクステンション	2.33	404934.001

13極コネクター 2 x DCエクステンション

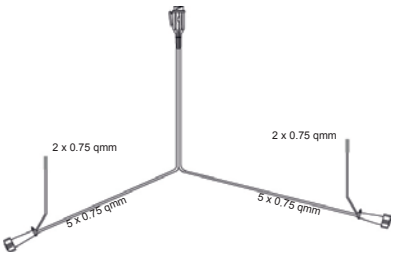

ID No.	製品名	重量 kg	注文番号
58-2040-117	メインケーブル 5.0m 5極バヨネット付／2 x 0.2m エクステンション	0.78	409088.001
58-2040-107	メインケーブル 5.0m 5極バヨネット付／2 x 2.2m エクステンション	0.85	404214.001
58-2040-147	メインケーブル 6.1m 5極バヨネット付／2 x 0.1m エクステンション	1.05	409103.001
58-2040-077	メインケーブル 7.0m 5極バヨネット付／2 x 0.2m エクステンション	1.16	404953.001
58-2040-017	メインケーブル 8.0m 5極バヨネット付／2 x 6.0m エクステンション	1.71	402554.001
58-2040-127	メインケーブル 9.0m 5極バヨネット付／2 x 0.2m エクステンション	1.70	404954.001
58-2040-007	メインケーブル 10.0m 5極バヨネット付／2 x 8.0m エクステンション	2.30	402555.001
58-2074-007	メインケーブル 8.5m 8および5極バヨネット付／2 x 5.5m エクステンション（追加バックライト 左 用）	1.70	409793.001
58-2074-017	メインケーブル 9.0m 8および5極バヨネット付／2 x 0.2m エクステンション（追加バックライト 左 用）	1.75	409791.001
58-2074-027	メインケーブル 12.0m 8および5極バヨネット付／2 x 0.2m エクステンション（追加バックライト 左 用）	2.45	409792.001

記載以外の仕様についてはお問い合わせください。仕様は変更される場合があります。

13極コネクター 2 x DCエクステンション (8極コネクター)

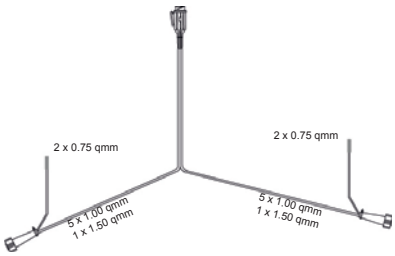

ID No.	製品名	重量 kg	注文番号
58-2079-007	メインケーブル 6.5m 8極バヨネット付／2 x 0.2m エクステンション (2x バックライト用)	1.60	409590.001
58-2071-007	メインケーブル 8.0m 8極バヨネット付／2 x 0.2m エクステンション (2x バックライト用)	1.75	409104.001
58-2071-017	メインケーブル 10.0m 8極バヨネット付／2 x 0.2m エクステンション (2x バックライト用)	2.30	409105.001
58-2078-007	メインケーブル 5.5m 7極 ASS2 コネクター付／2 x 0.1m エクステンション (エコポイント、マルチLED、ユーロポイント用)	1.10	409790.001

7極コネクター 2 x エクステンション 2極コネクター

ID No.	製品名	重量 kg	注文番号
58-1027-067	メインケーブル 4.0m 5極バヨネット付／2 x 0.2m コネクター	0.65	401545.001
58-1027-047	メインケーブル 5.0m 5極バヨネット付／2 x 0.2m コネクター	0.78	401823.001
58-1027-077	メインケーブル 6.0m 5極バヨネット付／2 x 0.2m コネクター	0.90	404119.001
58-1027-037	メインケーブル 7.0m 5極バヨネット付／2 x 0.2m コネクター	1.00	401824.001
58-1027-017	メインケーブル 8.0m 5極バヨネット付／2 x 0.2m コネクター	1.04	404914.001
58-1027-027	メインケーブル 9.0m 5極バヨネット付／2 x 0.2m コネクター	1.10	405898.001

13極コネクター 2 x エクステンション 2極コネクター

ID No.	製品名	重量 kg	注文番号
58-2009-037	メインケーブル 5.0m 5極バヨネット付／2 x 0.2m コネクター	0.87	401800.001
58-2009-077	メインケーブル 7.0m 5極バヨネット付／2 x 0.2m コネクター	1.16	402549.001
58-2009-047	メインケーブル 8m 5極バヨネット付／2 x 0.2m コネクター	1.32	402550.001

記載以外の仕様についてはお問い合わせください。仕様は変更される場合があります。

ケーブル（メーター単位）

1極

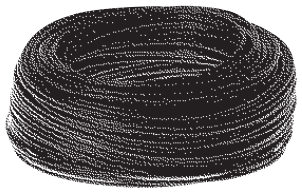

ID No.	製品名	直径	コア色	重量 kg	注文番号
----	ケーブル 1x1.0mm²	1.2	黒	0.02	407020.001
----	ケーブル 1x1.5mm²	1.7	黒	0.03	407021.001

2極

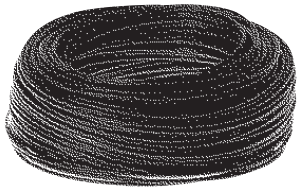

ID No.	製品名	直径	コア色	重量 kg	注文番号
17-7200-067	ケーブル 2x0.75mm² (DC)	5.7x3.6mm	茶／白	0.04	402040.001
17-7203-027	ケーブル 2x0.75mm²	5.0mm	茶／白	0.04	403122.001
17-7213-257	ケーブル 2x1.0mm²	5.2mm	茶／白	0.05	403219.001
17-7222-027	ケーブル 2x1.5mm²	6.0mm	茶／白	0.06	402556.001
17-7232-017	ケーブル 2x2.5mm²	7.4mm	茶／青	0.08	409115.001

3極

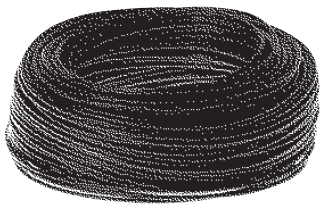

ID No.	製品名	直径	コア色	重量 kg	注文番号
----	ケーブル 3x 0.75mm²		赤／青／黄	0.09	403241.001
----	ケーブル 3x1.0mm²		赤／青／黄	0.10	403262.001
----	ケーブル 3x1.5mm²		赤／青／黄	0.12	407022.001

4極

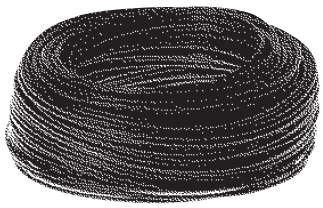

ID No.	製品名	Durch-messer	コア色	重量 kg	注文番号
17-7400-027	ケーブル 4x0.75mm² 左	6mm	黒／白／赤／黄	0.11	402557.001
17-7401-017	ケーブル 4x0.75mm² re.	6mm	茶／白／赤／緑	0.11	403232.001
----	ケーブル 4x1.0mm²		赤／青／黄／緑	0.13	407023.001
----	ケーブル 4x1.5mm²		赤／青／黄／緑	1.15	407024.001

記載以外の仕様についてはお問い合わせください。仕様は変更される場合があります。

ケーブル（メーター単位）

5極

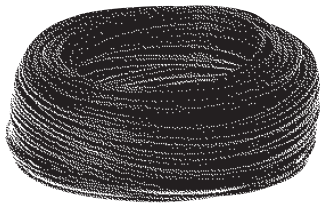

ID No.	製品名	直径	コア色	重量 kg	注文番号
17-7500-027	ケーブル 5x0.75mm² 左	6.4mm	黒／白／赤／黄／青	0.08	402558.001
----	ケーブル 5x1.0mm²		黒／緑／赤／黄／青	0.13	403263.001
----	ケーブル 5x1.5mm²		黒／緑／赤／黄／青	0.14	407025.001
17-7502-017	ケーブル 4x0.75+1x1.5mm²	6.5mm	黒／白／赤／黄／青	0.14	409116.001

6極

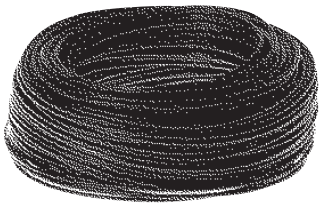

ID No.	製品名	直径	コア色	重量 kg	注文番号
17-7600-037	ケーブル 6x0.75mm²	6.9mm	黒／緑／赤／黄／白／茶	0.09	404961.001

7極

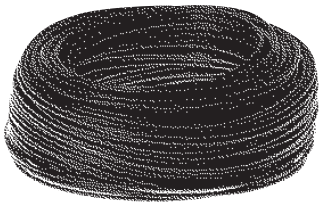

ID No.	製品名	直径	コア色	重量 kg	注文番号
17-7700-027	ケーブル 7x0.75mm²	7.0mm	黒／緑／赤／黄／白／茶／青	0.10	402561.001
17-7710-017	ケーブル 7x1.0mm²	7.3mm	黒／緑／赤／黄／白／茶／青	0.11	403202.001
17-7720-017	ケーブル 7x1.5mm²	8.2mm	黒／緑／赤／黄／白／茶／青	0.13	403230.001
17-7795-027	ケーブル 5x1.0+2x2.5mm²	9.0mm	黒／茶／黄／緑／黄-黒／白／赤	0.13	409117.001

8極

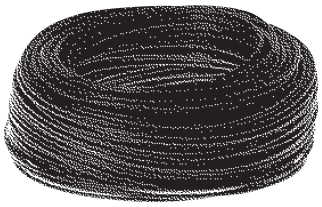

ID No.	製品名	直径	コア色	重量 kg	注文番号
17-7898-017	ケーブル 7x1.0+1x1.5mm²	8.6mm	黒／茶 ／グレー／赤／黄／緑 ／青／白	0.15	402559.001

記載以外の仕様についてはお問い合わせください。仕様は変更される場合があります。

ケーブル（メーター単位）

11極

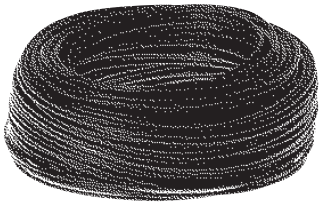

ID No.	製品名	直径	コア色	重量 kg	注文番号
17-7910-027	ケーブル 7x1.0+1x1.5+3x2.5mm²			0.22	406115.001

12極

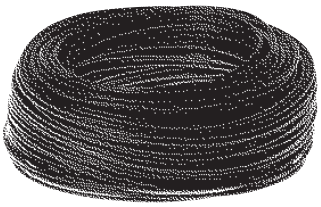

ID No.	製品名	直径	コア色	重量 kg	注文番号
17-7945-047	ケーブル 7x1.5+5x2.5mm²	12.5mm	緑／茶／グレー／黄／青／黒／赤／白／赤-白／黒-白／茶-赤／茶-青	0.68	402560.001

製品名	重量 kg	注文番号
ケーブルクランプ 4mm（亜鉛メッキ）	0.06	404979.001
ケーブルクランプ 5mm（亜鉛メッキ）	0.06	404978.001
ケーブルクランプ 6mm（亜鉛メッキ）	0.06	404980.001

製品名	重量 kg	注文番号
ケーブル用タブターミナルコネクター 0.5-1.5mm²／6.3x0.8mm	0.06	407719.001
ケーブル用タブターミナルコネクター 1.5-2.5mm²／6.3x0.8mm	0.06	409131.001

製品名	重量 kg	注文番号
ケーブルタイ 142x3.6	0.03	404981.001
ケーブルタイ 300x5	0.03	71000194

製品名	重量 kg	注文番号
ケーブルコネクター 6ネジ接続用 125x100 mm 防水加工	0.20	410125.001
ケーブルコネクター 6ネジ接続用 150x70 mm 防水加工	0.20	410126.001

製品名	重量 kg	注文番号
ケーブルコネクター プラスチック	0.02	406504.001

記載以外の仕様についてはお問い合わせください。仕様は変更される場合があります。

その他ケーブル

接続ケーブル

ID No.	製品名	Maße	重量 kg	注文番号
	2x7極コネクター	2.0m ケーブル／7x1.0mm²	0.42	406190.001
51-0050-007	2x7極コネクター	2.8m ケーブル／7x0.75mm²	0.38	403333.001
51-0051-007	2x7極コネクター	2.8m ケーブル／7x1.0mm²	0.40	409106.001
51-0052-007	2x7極コネクター	2.8m ケーブル／7x1.5mm²	0.42	409107.001
	2x7極コネクター	3.0m ケーブル／7x1.0mm²	0.40	410030.001
51-0056-007	2x7極コネクター	3.3m ケーブル／5x1.0+2x2.5mm²	0.46	409108.001
	2x7極コネクター	3.3m ケーブル／7x1.0mm²	0.46	410032.001

接続ケーブル

ID No.	製品名	Maße	重量 kg	注文番号
52-0091-017	2x13極コネクター	1.2m ケーブル／7x1.0+1x1.5mm²	0.50	409118.001
52-0091-007	2x13極コネクター	3.0m ケーブル／7x1.0+1x1.5mm²	0.70	409119.001

プラグ – カプラー

ID No.	製品名	Maße	重量 kg	注文番号
	7極コネクター 7極カプラー	0.5m ケーブル／7x0.75mm²	0.20	409705.001
51-0150-117	7極コネクター 7極カプラー	1.0m ケーブル／7x0.75mm²	0.25	409120.001
51-0150-007	7極コネクター 7極カプラー	3.0m ケーブル／7x0.75mm²	0.40	403334.001
	7極コネクター 7極カプラー	5.0m ケーブル／7x0.75mm²	0.50	409706.001

プラグ – カプラー

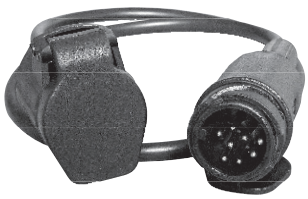

ID No.	製品名	Maße	重量 kg	注文番号
	13極コネクター 13極カプラー	0.5m ケーブル／7x1.5+5x2.5mm²	0.80	409708.001
	13極コネクター 13極カプラー	5.0m ケーブル／7x1.5+5x2.5mm²	1.40	409707.001
52-5180-017	13極コネクター 13極カプラー	7.5m ケーブル／7x1.5+5x2.5mm²	1.50	409109.001

コイルケーブル

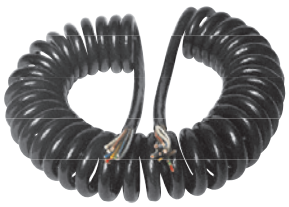

ID No.	製品名	Maße	重量 kg	注文番号
17-7910-507	コイルケーブル オープンエンド 長さ 4.5m	ケーブル：7x1.0+1x1.5+3x2.5mm² コイル径：65mm	0.50	408778.001

記載以外の仕様についてはお問い合わせください。仕様は変更される場合があります。

その他ケーブル

コイルケーブル

ID No.	製品名	Maße	重量 kg	注文番号
	コイルケーブル 2x7極コネクター 長さ 1.75m	ケーブル: 6x1.0+1x1.5mm² コイル径: 60mm	0.60	409701.001
	コイルケーブル 2x7極コネクター 長さ 3.5m	ケーブル: 6x1.0+1x1.5mm² コイル径: 60mm	0.70	403620.001
51-0074-007	コイルケーブル 2x7極コネクター 長さ 1.2m	ケーブル: 8x1.0mm² コイル径: 55mm	0.50	408779.001

コイルケーブル

ID No.	製品名	Maße	重量 kg	注文番号
	コイルケーブル 2x7極コネクター アルミ 長さ 1.75m	ケーブル: 6x1.0+1x1.5mm² コイル径: 60mm	0.60	409702.001
	コイルケーブル 2x7極コネクター アルミ 長さ 3.5m	ケーブル: 6x1.0+1x1.5mm² コイル径: 60mm	0.74	405651.001

コイルケーブル

ID No.	製品名	Maße	重量 kg	注文番号
52-0080-007	コイルケーブル 2x13極コネクター 長さ 1.2m	コイル径: 65mm	0.80	408780.001
	コイルケーブル 2x13極コネクター 長さ 1.75m	コイル径: 70mm	1.00	409703.001
	コイルケーブル 2x13極コネクター 長さ 3.50m	コイル径: 70mm	1.30	409704.001

バッテリー充電ケーブル 13極コネクター 2xDCエクステンション

ID No.	製品名	重量 kg	注文番号
58-2063-007	充電ケーブル 5.0m 5極バヨネット付／2x0.75m エクステンション (電動ポンプ付トラック・ローダー用)	0.53	409167.001
58-2063-017	充電ケーブル 6.0m 5極バヨネット付／2x0.75m エクステンション (電動ポンプ付トラック・ローダー用)	0.60	406013.001

バッテリーケーブル

ID No.	製品名	重量 kg	注文番号
58-9505-007	バッテリーケーブルアース ヒューズ付 (409167.001／406013.001用)	0.40	409168.001
71-9443-607	バッテリーケーブル プラス	0.10	409169.001

記載以外の仕様についてはお問い合わせください。仕様は変更される場合があります。

電源ケーブル

ID No.	製品名	サイズ	重量 kg	注文番号
61-0828-177	コネクター "オープンエンド"	0.5m	0.03	404535.001
61-0828-027	コネクター "オープンエンド"	1.0m	0.04	404536.001
61-0828-187	コネクター "オープンエンド"	3.5m	0.14	404537.001

電源ケーブル

ID No.	製品名	サイズ	重量 kg	注文番号
66-1544-087	5極バヨネットコネクター "オープンエンド" 黄／左	1.0m	0.09	401560.001
66-1544-067	5極バヨネットコネクター "オープンエンド" 黄／左	3.0m	0.18	404505.001
66-1542-047	5極バヨネットコネクター "オープンエンド" 緑／右	1.0m	0.09	404538.001
66-1542-037	5極バヨネットコネクター "オープンエンド" 緑／右	2.0m	0.14	401561.001
66-1542-057	5極バヨネットコネクター "オープンエンド" 緑／右	3.0m	0.18	404506.001

電源ケーブル

ID No.	製品名	サイズ	重量 kg	注文番号
66-5007-027	5極バヨネットコネクター "オープンエンド" 黄／左 2極エクステンション付	ケーブル 5x0.75mm²	0.17	404539.001
66-5011-017	5極バヨネットコネクター "オープンエンド" 緑／右 2極エクステンション付	ケーブル 5x0.75mm²	0.17	404540.001

コネクター

ID No.	製品名	重量 kg	注文番号
61-0300-007	ディストリビューター 2極（1→2）	0.01	402004.001
61-0300-017	ディストリビューター 2極（1→3）	0.01	402003.001
13-0021-007	デュアルコネクター オス	0.01	404547.001
13-0023-027	デュアルコネクター メス	0.01	404548.001

ID No.	製品名	重量 kg	注文番号
13-0226-034	バヨネットコネクター 2極（接点付）黒／メス	0.02	409123.001
13-0236-004	バヨネットコネクター 2極（接点付）黒／オス	0.02	409124.001

ID No.	製品名	重量 kg	注文番号
13-0521-044	バヨネットコネクター 5極（接点付）黄／メス	0.02	403353.001
13-0523-044	バヨネットコネクター 5極（接点付）緑／メス	0.02	403354.001
13-0546-044	バヨネットコネクター 5極（接点付）黒／メス	0.02	404541.001
13-0536-044	バヨネットコネクター 5極（接点付）黒／オス	0.02	404542.001

記載以外の仕様についてはお問い合わせください。仕様は変更される場合があります。

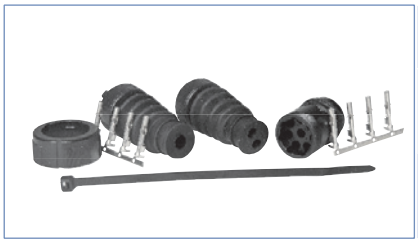

ID No.	製品名	重量 kg	注文番号
13-0828-034	バヨネットコネクター 8極（接点付）黒／メス	0.02	403990.001
13-0838-054	バヨネットコネクター 8極（接点付）黒／オス	0.02	404544.001

ID No.	製品名	重量 kg	注文番号
13-1540-004	バヨネットコネクター 15極（接点付）黒／メス	0.02	404545.001
13-1530-004	バヨネットコネクター 15極（接点付）黒／オス	0.02	404546.001

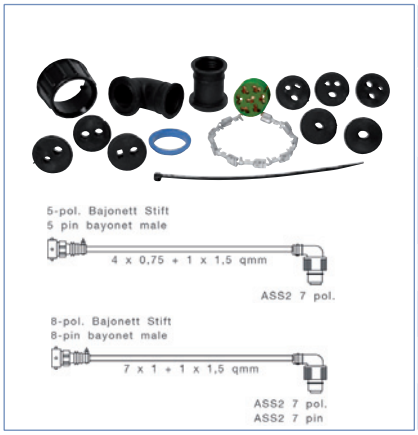

ID No.	製品名	重量 kg	注文番号
13-5626-941	ASS 2 コネクター 7極（接点付）黄／左	0.03	408776.001
13-5626-951	ASS 2 コネクター 7極（接点付）緑／右	0.03	408777.001
68-2489-017	アダプター 右 5極 緑 ASS2／マルチLED ユーロ-エコポイント用	0.02	408836.001
68-2488-017	アダプター 左 5極 黄 ASS2／マルチLED ユーロ-エコポイント用	0.02	408835.001
68-2496-007	アダプター 右 8極 緑 ASS2／マルチLED ユーロ-エコポイント用	0.02	408834.001
68-2495-007	アダプター 左 8極 黄 ASS2／マルチLED ユーロ-エコポイント用	0.02	408833.001

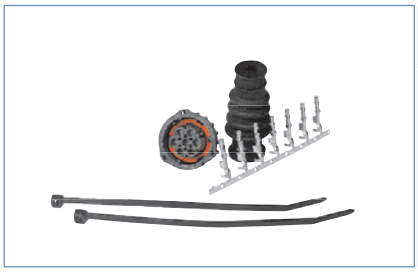

ID No.	製品名	重量 kg	注文番号
13-3424-024	AMP コネクター 7極（接点付）黒	0.03	409122.001

製品名	重量 kg	注文番号
コネクター 7極／プラスチック／ネジ接続／グロメット／1穴 (Aspöck)	0.06	407496.001
コネクター 7極／プラスチック／ネジ接続／グロメット／1穴 (Jäger)	0.07	404196.001
コネクター 7極／プラスチック／ネジ接続／グロメット／1および2穴 (ITR 折畳みハウジング)	0.07	4803829X
コネクター 7極／プラスチック／ネジ接続／グロメット／1穴 (ITR ネジハウジング)	0.07	407315.001
コネクター 7極／プラスチック／タブターミナル接続／グロメット／1穴 (Aspöck)	0.06	406829.001
コネクター 7極／プラスチック／タブターミナル接続／グロメット／2穴 (Aspöck)	0.06	403425.001
コネクター 7極／プラスチック／タブターミナル接続／グロメット／1穴 (Jäger)	0.04	4803831X
コネクター 7極／プラスチック／タブターミナル接続／グロメット／2穴 (ITR 折畳みハウジング)	0.06	406841.001

記載以外の仕様についてはお問い合わせください。仕様は変更される場合があります。

接続パーツ

製品名	重量 kg	注文番号
コネクター 7極／アルミ／ネジ接続 (Jäger)	0.08	404235.001
コネクター 7極／アルミ／ネジ接続 (ITR)	0.10	401562.001
コネクター 7極／アルミ／タブターミナル接続 (Jäger)	0.08	406188.001
コネクター 7極／アルミ／タブターミナル接続 (Aspöck)	0.10	409130.001
コネクター 7極／アルミ／タブターミナル接続 (ITR)	0.10	409713.001

製品名	重量 kg	注文番号
コネクター 13極／プラスチック／ネジ接続 1および2穴／グロメット／(ITR)	0.12	405216.001
コネクター 13極／プラスチック／ネジ接続 1穴／グロメット／(Jäger)	0.14	4803830X
コネクター 13極／プラスチック／ネジ接続 1および2穴／グロメット／(Aspöck)	0.12	402692.001
コネクター 13極／プラスチック／タブターミナル接続 1および2穴／グロメット／(ITR)	0.12	409722.001

製品名	重量 kg	注文番号
プラグホルダー "Universal"（7および13極コネクター用）青	0.05	407982.001
プラグホルダー "Universal"（7および13極コネクター用）黒	0.05	408992.001

製品名	重量 kg	注文番号
プラグホルダー／プラスチック（7および13極コネクター用）	0.04	406196.001

製品名	重量 kg	注文番号
ソケット 7極／プラスチック／ネジ接続　(ITR) リアフォグランプ用カットなし／高さ 41mm	0.13	409773.001
ソケット 7極／プラスチック／ネジ接続　(ITR) リアフォグランプ用カットなし／防滴仕様	0.13	405997.001
ソケット 7極／プラスチック／ネジ接続　(ITR) リアフォグランプ用カット付／高さ 41mm	0.13	409774.001
ソケット 7極／プラスチック／ネジ接続　(ITR) リアフォグランプ用カット付／防滴仕様	0.13	401385.001
ソケット 7極／プラスチック／ネジ接続　(Jäger) リアフォグランプ用カット付	0.13	406189.001
ソケット 7極／プラスチック／7xタブターミナル接続 (Aspöck) リアフォグランプ用カットなし	0.13	407008.001
ソケット 7極／プラスチック／16xタブターミナル接続 (Aspöck) リアフォグランプ用カットなし	0.13	405236.001

記載以外の仕様についてはお問い合わせください。仕様は変更される場合があります。

製品名	重量 kg	注文番号
ソケット 7極／アルミ／ネジ接続／防滴仕様 (ITR) リアフォグランプ用カットなし	0.15	401986.001
ソケット 7極／アルミ／ネジ接続／高さ 41mm (ITR) リアフォグランプ用カットなし	0.15	409771.001
ソケット 7極／アルミ／ネジ接続／防滴仕様 (ITR) リアフォグランプ用カット付	0.15	409714.001
ソケット 7極／アルミ／ネジ接続／高さ 41mm (ITR) リアフォグランプ用カット付	0.15	409772.001

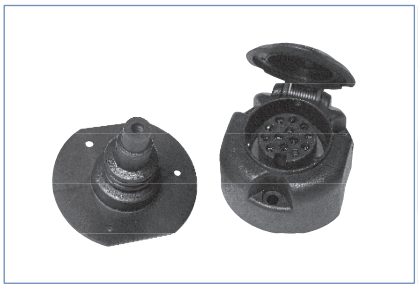

製品名	重量 kg	注文番号
ソケット 13極／プラスチック／ネジ接続　(ITR) リアフォグランプ用カット付／ラバーベース付	0.16	405217.001
ソケット 13極／プラスチック／ネジ接続　(Jäger) リアフォグランプ用カット付	0.16	401403.001
ソケット 13極／プラスチック／ネジ接続　(ITR) リアフォグランプ用カット付／マイクロスイッチ	0.16	409724.001

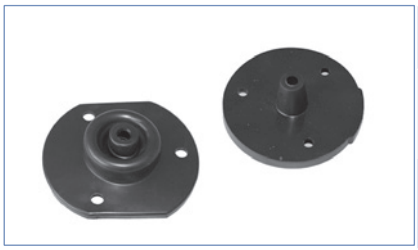

製品名	重量 kg	注文番号
ラバーベース（ラウンドソケット用）	0.02	405891.001
ラバーベース（ソケット用）	0.02	405892.001

製品名	重量 kg	注文番号
ソケット用保護キャップ	0.03	407818.001

製品名	重量 kg	注文番号
ラバーシーリング（7-および13極ソケット用）／2サイドグロメット	0.02	409715.001
ラバーシーリング（7-および13極ソケット用）／1サイドグロメット	0.02	409716.001

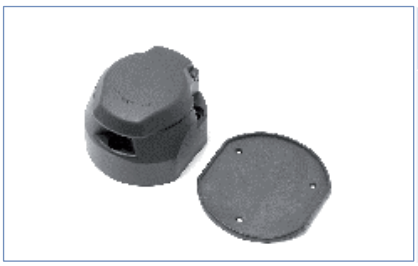

製品名	重量 kg	注文番号
パークソケット 13極／プラスチック／ラバーシーリング付	0.08	406191.001

製品名	重量 kg	注文番号
LED アダプタープラグ 12V 13極／ソケット 12V 13極	0.30	408918.001

記載以外の仕様についてはお問い合わせください。仕様は変更される場合があります。

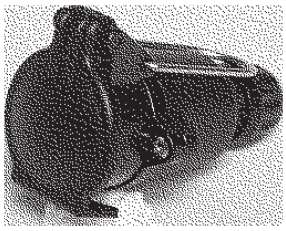

製品名	重量 kg	注文番号
プラグカプラー 7極／ネジ接続／1穴グロメット 折畳みハウジング (ITR)	0.10	405871.001

製品名	重量 kg	注文番号
プラグカプラー 13極／ネジ接続／1穴グロメット (ITR)	0.15	405872.001

製品名	重量 kg	注文番号
ミニショートアダプター 55mm （車両13極ソケットからトレーラー7極ソケットへ） (ITR)	0.12	401405.001
ミニショートアダプター 55mm （車両13極ソケットからトレーラー7極ソケットへ） (Jäger)	0.12	406193.001
ミニショートアダプター 50mm （車両7極ソケットからトレーラー13極ソケットへ） (ITR)	0.07	405214.001

製品名	重量 kg	注文番号
ショートアダプター 95mm （車両13極ソケットからトレーラー7極ソケットへ） (ITR)	0.16	403967.001
ショートアダプター 95mm （車両7極ソケットからトレーラー13極ソケットへ） (ITR)	0.16	405213.001
ショートアダプター 95mm （車両7極ソケットからトレーラー13極ソケットへ） (Jäger)	0.08	401404.001

製品名	重量 kg	注文番号
ケーブルアダプター 0.9m （車両7極ソケットからトレーラー13極ソケットへ）	0.35	407316.001
ケーブルアダプター 0.9m （車両13極ソケットからトレーラー7極ソケットへ）	0.35	407317.001

記載以外の仕様についてはお問い合わせください。仕様は変更される場合があります。

製品名	重量 kg	注文番号
コンビコネクター 7および13極／トレーラーコネクター 7および13極 簡単な組立て／7極および13極プラグは組立済み	0.30	408926.001

ID No.	製品名	重量 kg	注文番号
76-9008-007	電圧降下器 2xインプットおよび1xアウトプット（8極バヨネットコネクター付）	0.90	402592.001
13-0848-034	バヨネットコネクターセット（3x8極 バヨネットコネクター） 3xシングルおよび3xダブルグロメット付	0.01	402593.001

ID No.	製品名	重量 kg	注文番号
76-9009-007	電圧降下器 1xインプットおよび1xアウトプット 8極 オープンエンド 最大210ワット	0.92	402594.001

製品名	重量 kg	注文番号
電圧降下器 プラグ 24V 7極／ソケット 12V 7極	0.28	406135.001
電圧降下器 プラグ 24V 7極／ソケット 12V 13極	0.28	406420.001
電圧降下器 プラグ 24V 15極／ソケット 12V 7極	0.30	406421.001
電圧降下器 プラグ 24V 15極／ソケット 12V13極	0.30	408927.001
電圧降下器 プラグ 24V 13極／ソケット 12V 7極	0.30	408928.001
電圧降下器 (NATO) プラグ 24V 12極（NATOはVG 969239ソケット付）／ソケット 12V 7極	0.35	408929.001

記載以外の仕様についてはお問い合わせください。仕様は変更される場合があります。

テスト装置

ID No.	製品名	重量 kg	注文番号
76-9009-007	電圧降下器／ビルトイン用／0.5m ケーブル付 24ボルト 3.0m インプット／ケーブルアウトプット 12ボルト	1.20	408930.001

製品名	重量 kg	注文番号
延長ケーブル 7.5m／13極／直流用 プラグ 13極／ソケットカプラー 13極 （運転時には不適合）	2.60	406198.001
延長ケーブル 6.0m／13極／直流用 プラグ 13極／ソケットカプラー 13極 （運転時には不適合）	2.40	407867.001

製品名	重量 kg	注文番号
トレーラーテスト装置／13極／リモコン付／一人でテスト作業が可能 ピン仕様は ISO 11446 に準拠（13極）／オプションのアダプターを使用して 他のプラグインシステムのテストに使用可能 アダプター 406193.001 を使用して7極システムにも使用可能	2.10	406197.001

製品名	重量 kg	注文番号
テストボックス／ 7/13極　車両およびトレーラー	2.00	408917.001

記載以外の仕様についてはお問い合わせください。仕様は変更される場合があります。

電球 12V

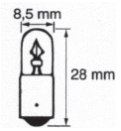

BA9S

製品名	重量 kg	注文番号
丸電球 12V/4W	0.01	402642.001

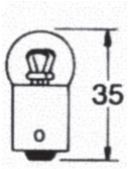

BA 15 s

製品名	重量 kg	注文番号
丸電球 12V/5W	0.01	4803669X
丸電球 12V/10W	0.01	400317.001

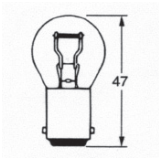

BA15S

製品名	重量 kg	注文番号
丸電球 12V/21W	0.01	4803659X
丸電球 12V/21W オレンジ	0.01	404577.001

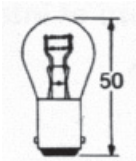

BAY 15 d

製品名	重量 kg	注文番号
丸電球 12V/21/5W	0.01	4803679X

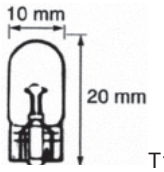

T10

製品名	重量 kg	注文番号
ガラスベース電球 12V/5W	0.01	402927.001

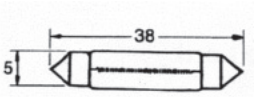

製品名	重量 kg	注文番号
ソフィット電球 12V/5W	0.01	4803689X
ソフィット電球 12V/10W	0.01	4803699X

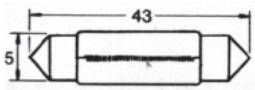

製品名	重量 kg	注文番号
ソフィット電球 12V/5W	0.01	408177.001
ソフィット電球 12V/10W	0.01	408178.001

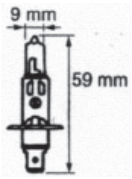

P14.5S

製品名	重量 kg	注文番号
ハロゲン電球 12V/55W-H1	0.01	408181.001

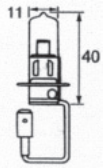

PK22S

製品名	重量 kg	注文番号
ハロゲン電球 12V/55W-H3	0.01	408182.001

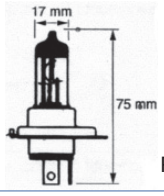

P43T

製品名	重量 kg	注文番号
ハロゲン電球 12V-60/55W-H4	0.01	408183.001
ハロゲン電球 12V-55W-H7	0.01	408201.001

記載以外の仕様についてはお問い合わせください。仕様は変更される場合があります。

電球 24V

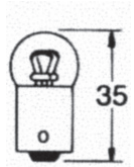

BA 15 s

製品名	重量 kg	注文番号
丸電球 24V/5W	0.01	407624.001
丸電球 24V/10W	0.01	407625.001

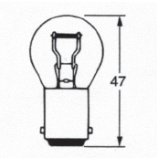

BA15S

製品名	重量 kg	注文番号
丸電球 24V/25W	0.01	409159.001
丸電球 24V/21W	0.01	407626.001
丸電球 24V/18W	0.01	409160.001

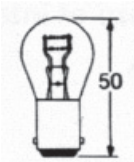

BAY 15 d

製品名	重量 kg	注文番号
丸電球 24V/21/5W	0.01	407623.001

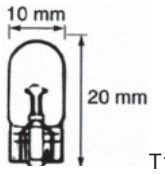

T10

製品名	重量 kg	注文番号
ガラスベース電球 24V/5W	0.01	408174.001
ガラスベース電球 24V/3W	0.01	409161.001

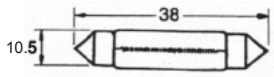

製品名	重量 kg	注文番号
ソフィット電球 24V/5W	0.01	408175.001
ソフィット電球 24V/10W	0.01	408176.001

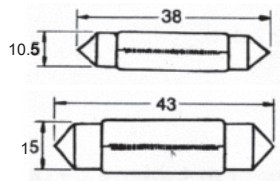

製品名	重量 kg	注文番号
ソフィット電球 24V/5W	0.01	408179.001
ソフィット電球 24V/10W	0.01	408180.001
ソフィット電球 24V/18W	0.01	409162.001

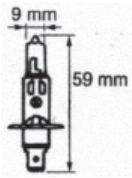

P14.5S

製品名	重量 kg	注文番号
ハロゲン電球 24V/70W-H1	0.01	408198.001

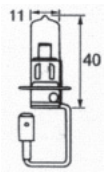

PK22S

製品名	重量 kg	注文番号
ハロゲン電球 24V/70W-H3	0.01	408199.001

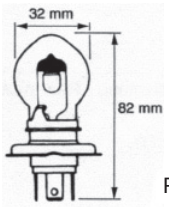

P43T

製品名	重量 kg	注文番号
ハロゲン電球 24V-75/70W-H4	0.01	408200.001

記載以外の仕様についてはお問い合わせください。仕様は変更される場合があります。

リフレクター

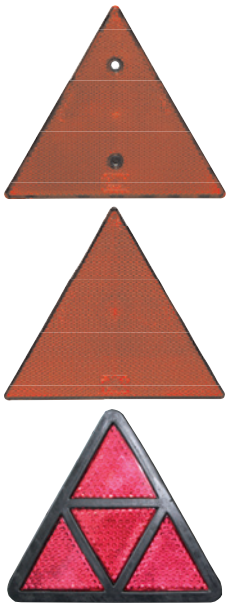

製品名	重量 kg	注文番号
三角リフレクター／ネジ留めタイプ	0.07	4803759X
三角リフレクター／粘着タイプ	0.07	402655.001
三角リフレクター／ネジ留めタイプ／70mm 4枚の交換可能なリフレクター・ゴムハウジング入り	0.20	408630.001

Ø 60mm

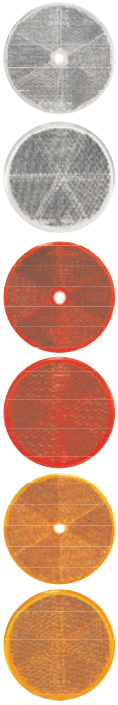

製品名	重量 kg	注文番号
リフレクター 白／丸形／60mm／ネジ留めタイプ	0.02	4803819X
リフレクター 白／丸形／60mm／粘着タイプ	0.02	402656.001
リフレクター 赤／丸形／60mm／ネジ留めタイプ	0.02	4803809X
リフレクター 赤／丸形／60mm／粘着タイプ／穴あり	0.02	409965.001
リフレクター 赤／丸形／60mm／粘着タイプ	0.02	402657.001
リフレクター 黄／丸形／60mm／ネジ留めタイプ	0.02	4803799X
リフレクター 黄／丸形／60mm／粘着タイプ／穴あり	0.02	409966.001
リフレクター 黄／丸形／60mm／粘着タイプ	0.02	402658.001

Ø 80mm

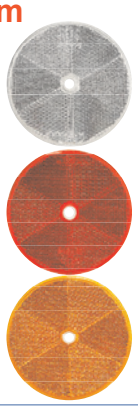

製品名	重量 kg	注文番号
リフレクター 白／丸形／80mm／ネジ留めタイプ	0.03	404697.001
リフレクター 白／丸形／80mm／粘着タイプ／穴あり	0.03	409967.001
リフレクター 赤／丸形／80mm／ネジ留めタイプ	0.03	404695.001
リフレクター 赤／丸形／80mm／粘着タイプ／穴あり	0.03	409968.001
リフレクター 黄／丸形／80mm／ネジ留めタイプ	0.03	404696.001

記載以外の仕様についてはお問い合わせください。仕様は変更される場合があります。

リフレクター

90x40mm

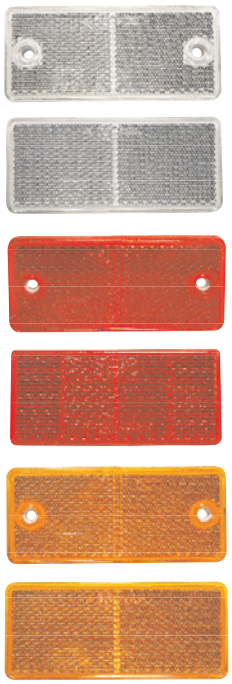

製品名	重量 kg	注文番号
リフレクター 白／90x40mm／ネジ留めタイプ	0.02	4803789X
リフレクター 白／90x40mm／粘着タイプ	0.02	402654.001
リフレクター 赤／90x40mm／ネジ留めタイプ	0.20	4803779X
リフレクター 赤／90x40mm／粘着タイプ	0.02	402653.001
リフレクター 黄／90x40mm／ネジ留めタイプ	0.02	4803769X
リフレクター 黄／90x40mm／粘着タイプ／穴あり	0.02	410063.001
リフレクター 黄／90x40mm／粘着タイプ	0.02	401535.001

76x34mm

製品名	重量 kg	注文番号
リフレクター 白／76x34mm／粘着タイプ	0.02	404701.001
リフレクター 黄／76x34mm／粘着タイプ	0.02	404703.001

69x31.5mm

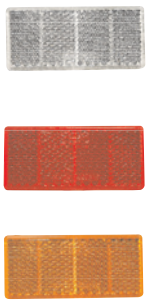

製品名	重量 kg	注文番号
リフレクター 白／69x31.5mm／粘着タイプ	0.02	404698.001
リフレクター 赤／69x31.5mm／粘着タイプ	0.02	404699.001
リフレクター 黄／69x31.5mm／粘着タイプ	0.02	404700.001

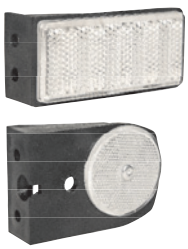

製品名	重量 kg	注文番号
リフレクター 白／76x34mm／ブラケットマウント	0.03	404702.001
リフレクター 白／丸形／60mm／ブラケットマウント	0.07	404549.001

記載以外の仕様についてはお問い合わせください。仕様は変更される場合があります。

リフレクター

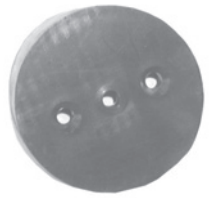

製品名	重量 kg	注文番号
リフレクター用ブラケット 60mm	0.02	401475.001

製品名	重量 kg	注文番号
ランプホルダー（空）左	0.50	401480.002
ランプホルダー（空）右	0.50	401480.001

記載以外の仕様についてはお問い合わせください。仕様は変更される場合があります。

DCシステム（ダブルクリック）使用方法:

1.

フラットケーブル (2x0.75mm²) をDCコネクターに挿入する。ケーシングを組立てる。

2.

プライヤー "Aspöck" をレベル1にセットし、可能な限り押し込む。

3.

レベル2にセットして同様に電源ケーブルへ組み込み、完了。

注意:DCプライヤーには2つのクリックレベルがあります。

アイテムリスト

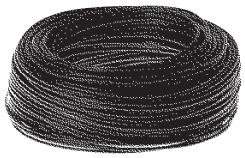

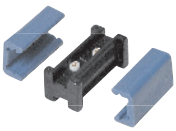

ID No.	製品名	重量 kg	注文番号
10-W100-537	DCプライヤー	0.70	402038.001
17-7200-007	ケーブル 2x0.75mm² (DC)	0.04	402040.001
15-5974-007	ケーブル用エンドキャップ (DC)	0.01	402872.001
15-5976-017	DCコネクター	0.01	402348.001

記載以外の仕様についてはお問い合わせください。仕様は変更される場合があります。

DC 配線例

Kabelsatz o. Abgang

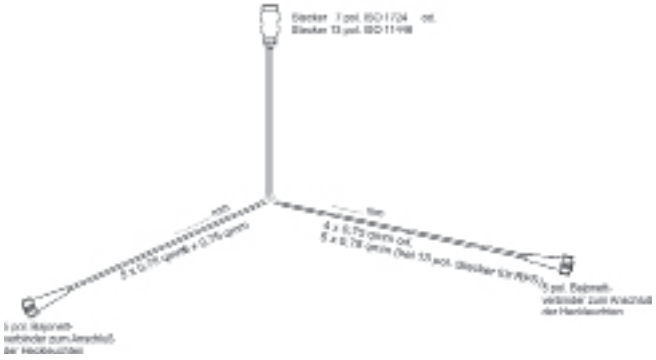

Kabelsatz + 1 x Abgang DC kurz

Kabelsatz + 1 x Abgang DC lang

Kabelsatz + 2 x Abgang DC kurz

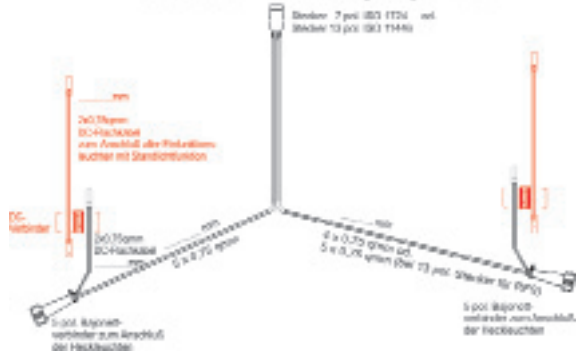

Kabelsatz + 2 x Abgang DC lang

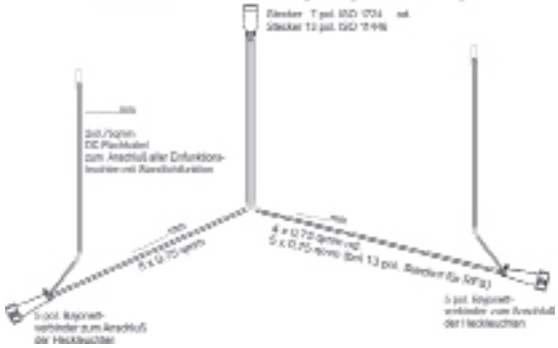

Kabelsatz Boot FRONT + 1 x Abgang DC

Kabelsatz Boot FRONT + 2 x Abgang DC

Kabelsatz Boot HECK + 1 x Abgang DC

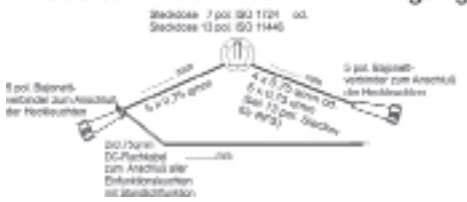

Kabelsatz Boot HECK + 2 x Abgang DC

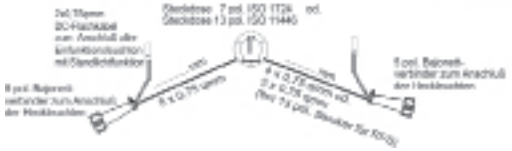

記載以外の仕様についてはお問い合わせください。仕様は変更される場合があります。

照明指令（ECE規定 R-48, EWG 76/756 EUR48 準拠）

幅 1.60m～:　マーカーランプ 白

幅 2.10m～:　追加のアウトラインマーカーランプ 赤／白

長さ 6.00m～:　サイドマーカーランプ 黄

後部までの最大間隔:　1.00m
前部までの最大間隔:　3.00m
ランプ間の最大間隔:　3.00m

2 バックライト

総重量 750kg～:1 バックライト

その他の配線仕様

	ウィンカー左	リアフォグランプ	アース *	ウィンカー右	リアランプ右	ブレーキランプ	リアランプ左	バックライト	直流プラス	充電ケーブル	充電ケーブルアース *	データケーブル	直流プラスアース *
	1	2	3	4	5	6	7	8	9	10	11	12	13
コネクター13極 DIN/ISO11446	黄	青	白	緑	茶	赤	黒	グレー	茶/青	茶/赤	白/赤		白/黒
コネクター Multikon または System West	黄	青	白	緑	茶	赤	黒	グレー	茶/青	茶/赤	白/赤		白/黒
	L	54g	31	R	56R	54	58L	1	4	6	7	2	3
コネクター 7極 DIN/ISO 1724		青	白	緑	茶	赤							
コネクター 7極 DIN/ISO 3732									茶	青	黒		黄/緑

*3本のアース線はトレーラー側面に電導する接続を行わないこと

その他の配線仕様

	ウィンカー左	リアフォグランプ	アース *	ウィンカー右	リアランプ右	ブレーキランプ	リアランプ左	バックライト	直流プラス	充電ケーブル	充電ケーブルアース *	データケーブル	直流プラスアース *
	1	2	3	4	5	6	7	8	9	10	11	12	13
バヨネット 2極 右			白		茶								
バヨネット 2極 左			白				黒						
バヨネット 8極	黄	青	白	緑	茶	赤	黒	グレー					
バヨネット 15 極	黄	青	白	緑	茶	赤	黒	グレー	茶/青	茶/赤	白/赤		白/黒
ASS II コネクター	黄	青	白	緑	茶	赤	黒	グレー					
	BL	SO	31	BL	UR	BR	UR						
バヨネット 5極 右		青	白	緑	茶	赤							
バヨネット 5極 右	黄	青	白			赤	黒						
	4	6	1	4	2	5	2	3					
AMP 7極 右		青	白	緑	茶	赤		グレー					
AMP 7極 左	黄	青	白			赤	黒	グレー					

*3本のアース線はトレーラー側面に電導する接続を行わないこと

記載以外の仕様についてはお問い合わせください。仕様は変更される場合があります。

E ナンバー概要 12 V

テールランプ	
ミニポイント	E4_10333
ミニLED	E9_5467
ミディポイント 1	E9_5173
ミディポイント 2	E20_0472 E20_0242 E13_1095 E13_1094
ミディポイント 4	E4_11941
マルチポイント 1	E9_5099
マルチポイント 2	E9_1087 E9_1071
マルチポイント 3	E4_10661
マルチポイント 4	E4_11030
マルチポイント "LED"	E9_5186
マルチLED	E9_1599 E9_1600
イヤーポイント 1	E9_1057
イヤーポイント 3	E4_10434
イヤーポイント 4	E4_13368
ラウンドポイント	E4_61032
3連ランプ Aspöck	E9_5520
3連ランプ Aspöck LED	E9_1490
ユーロファブ	E9_1211
エコポイント	E9_5266
エコポイント トライアングル付	E9_5266
ユーロポイント 1	E9_5167
ユーロポイント 2	E9_5497

ポジションランプ	
フレックスポイント 1 白	E9_5332
フレックスポイント 3 白	E4_12287
Squareoint 白 (リフレクター付)	E4_7720 E4_3236
スクエアポイント 白 (リフレクターなし)	E4_7721
サイドポイント 白	E13_0484 E13_9592
フラットポイント 2 白 "LED"	E9_5499
ポジポイント 1 白 "LED"	E9_5419
ポジポイント 2 白 "LED"	E9_5593
モノポイント 2 白 フラット "LED"	E9_5594
モノポイント 2 白 ディープ "LED"	E9_5594
フレックスポイント 1 赤	E9_5332
フレックスポイント 3 赤	E4_12288
スクエアポイント 赤 (リフレクター付)	E4_7720 E4_3236
スクエアポイント 赤 (リフレクターなし)	E4_7721
フラットポイント 2 赤 "LED"	E9_5499
ポジポイント 1 赤 "LED"	E9_5419
ポジポイント 2 赤 "LED"	E9_5593
モノポイント 2 赤 フラット "LED"	E9_5594
モノポイント 2 赤 ディープ "LED"	E9_5594

サイドマーカーランプ	
フレックスポイント 1	E9_5332
フレックスポイント 3	E4_12289
サイドポイント 黄 (リフレクター付)	E13_9592
フラットポイント 1 "LED"	E13_0006
フラットポイント 2 "LED"	E9_5499
フラットポイント 3 "LED"	E9_5581

ナンバープレートライト	
レグポイント 小	E9_9944
レグポイント	E9_4059
レグポイント "LED"	E9_5581

アウトラインマーカーランプ	
フレックスポイント 1 赤／白	E9_5332
フレックスポイント 2 赤／白	E4_7774
スクエアポイント 赤／白	E4_7722
スーパーポイント 1	E13_0339
スーパーポイント 2	E9_5315
スーパーポイント 3 "LED"	E9_1469

リアフォグランプ	
フォグポイント	E20_0234
NES - ラウンドポイント	E4_3989
リアフォグランプ 140mm "GB"	E9_5520
リアフォグランプ 140mm "LED"	E9_1490

バックライト	
RFS - ラウンドポイント	E4_23341
バックライト 140mm "GB"	E9_5520
バックライト 140mm "LED"	E9_4014
バックライト Aspöck	E9_4014

ワークランプ	
ワークランプ Aspöck	E9_4013

第3ブレーキランプ	
第3ブレーキランプ "LED"	E9_4075
第3ブレーキランプ "LED" 粘着タイプ	E9_4075
第3ブレーキランプ "LED" KZ-ブラケット付	E9_4075

ウィンカー	
ウィンカー ラウンドポイント	E4_61032

記載以外の仕様についてはお問い合わせください。仕様は変更される場合があります。

DC 配線

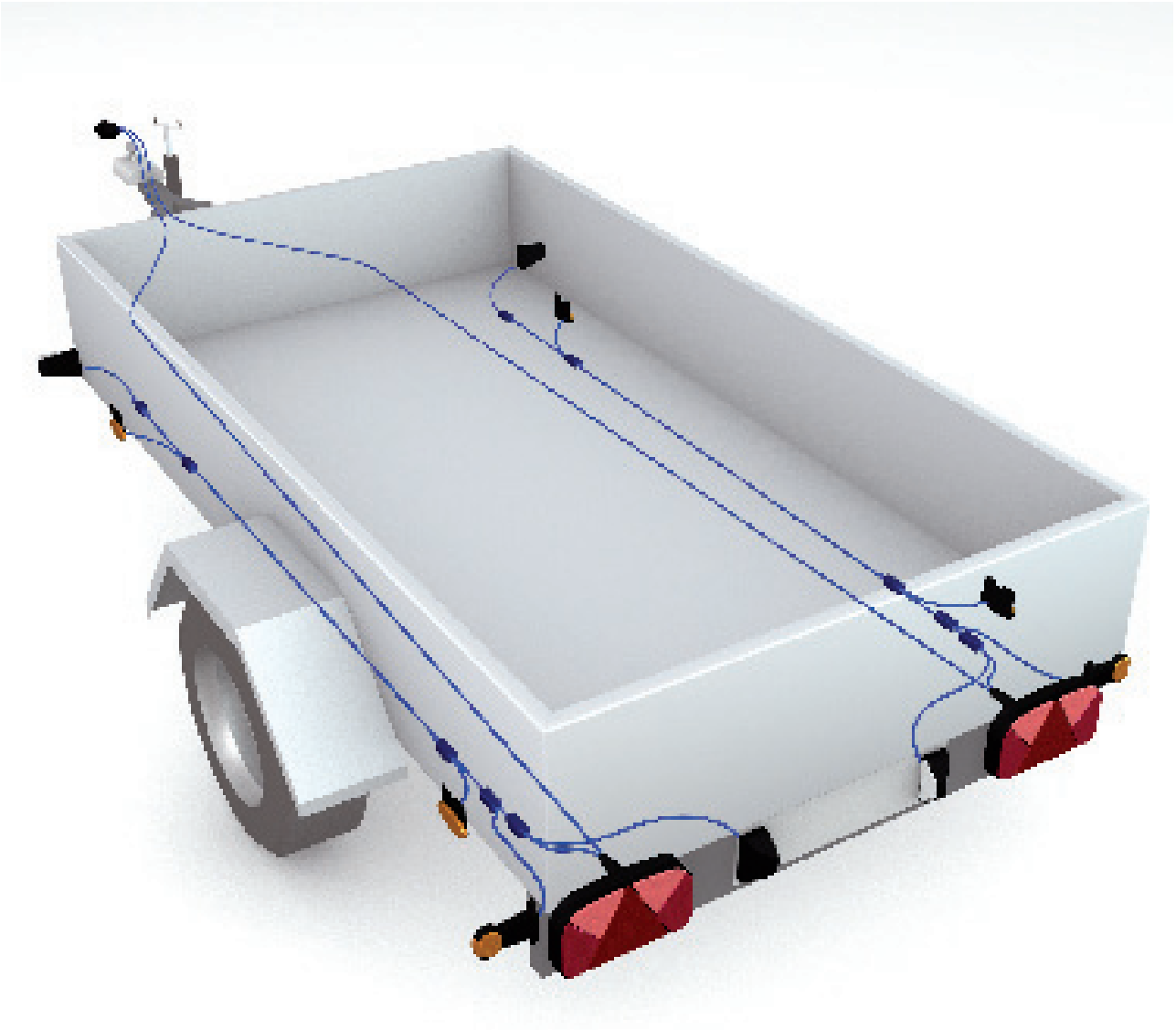

製品	ページ
ボールカプラー	215～217
牽引リング	218～222
牽引トング	223
フランジボール／ボールピン	224
トレーラーカプラー	225
アクセサリー	226～227

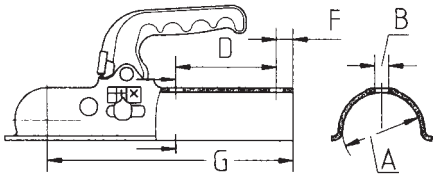

タイプ	バージョン	EU認証記号	D-/DC値 kN	許容アクスル荷重 C/R / kg	許容垂直荷重 S / kg	A mm	B mm	C mm	D mm	F mm	G mm	重量 kg	注文番号
K7.5-C	N3	e1 00 - 1040	7.2	750	75	Ø 50	Ø 12.5	X	90	16	229	1.40	6E0083.023
K7.5-D	N3	e1 00 - 1040	7.2	750	75	Ø 60	Ø 12.5	X	90	16	229	1.40	6E0083.029
K7.5-E	N3	e1 00 - 1040	7.2	750	75	Ø 70	Ø 12.5	X	90	16	229	1.40	6E0083.033
K14-A	N3	e1 00 - 0505	13.2	1400	100	Ø 50	Ø 12.5	X	90	16	229	1.75	8802499X
K14-B	N3	e1 00 - 0505	13.2	1400	100	Ø 60	Ø 12.5	X	90	16	229	1.70	8802479X
K14-C	N3	e1 00 - 0505	13.2	1400	100	Ø 70	Ø 12.5	X	90	16	229	1.80	8802449X

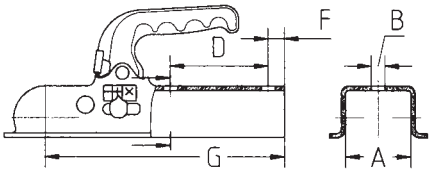

タイプ	バージョン	EU認証記号	D-/DC値 kN	許容アクスル荷重 C/R / kg	許容垂直荷重 S / kg	A mm	B mm	C mm	D mm	F mm	G mm	重量 kg	注文番号
K7.5-K	N3	e1 00 - 1040	7.2	750	75	50	Ø 12.5	X	90	16	229	1.40	6E0081.045
K7.5-L	N3	e1 00 - 1040	7.2	750	75	60	Ø 12.5	X	90	16	229	1.40	6E0081.053
K7.5-M	N3	e1 00 - 1040	7.2	750	75	70	Ø 12.5	X	90	16	229	1.40	6E0081.061
KQ14-A	N3	e1 00 - 0510	13.2	1400	100	50	Ø 12.5	X	90	16	229	1.80	8802509X
KQ14-B	N3	e1 00 - 0510	13.2	1400	100	60	Ø 12.5	X	90	16	229	1.80	8802489X
KQ14-C	N3	e1 00 - 0510	13.2	1400	100	70	Ø 12.5	X	90	16	229	1.90	8802439X

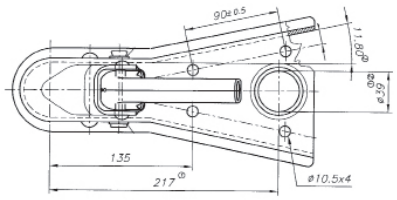

タイプ	バージョン	EU認証記号	D-/DC値 kN	許容アクスル荷重 C/R / kg	許容垂直荷重 S / kg	A mm	B mm	C mm	D mm	F mm	G mm	重量 kg	注文番号
AKFV7.5	N3	e1 00 - 0746	7.2	750	75	X	X	X	X	X	X	1.90	KF0051.001

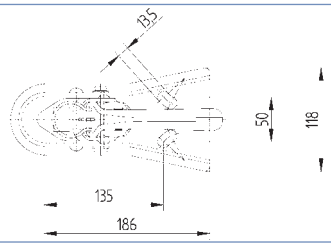

タイプ	バージョン	EU認証記号	D-/DC値 kN	許容アクスル荷重 C/R / kg	許容垂直荷重 S / kg	A mm	B mm	C mm	D mm	F mm	G mm	重量 kg	注文番号
AKFW7.5	N3	e1 00 - 0918	7.2	750	75	X	X	X	X	X	X	1.90	6E0071.001

記載以外の仕様についてはお問い合わせください。仕様は変更される場合があります。

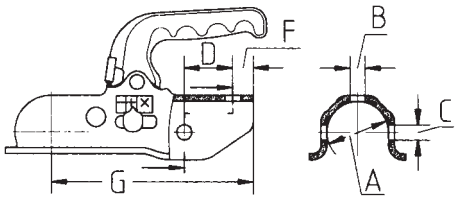

タイプ	バージョン	EU認証記号	D-/DC値 kN	許容アクスル荷重 C/R / kg	許容垂直荷重 S / kg	A mm	B mm	C mm	D mm	F mm	G mm	重量 kg	注文番号
KK14-B	N3	e1 00 0508	13.2	1400	100	Ø 45	Ø 12.5	Ø 12.5	40	17	171	1.50	8802429X
KK14-C	N3	e1 00 0508	13.2	1400	100	Ø 36	Ø 12.5	Ø 12.5	40	19	173	1.50	8802469X

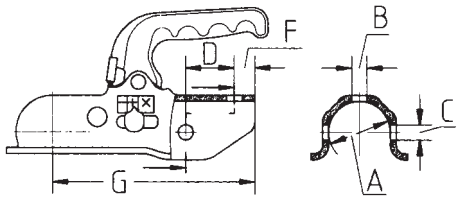

タイプ	バージョン	EU認証記号	D-/DC値 kN	許容アクスル荷重 C/R / kg	許容垂直荷重 S / kg	A mm	B mm	C mm	D mm	F mm	G mm	重量 kg	注文番号
K20-A	N3	e1 00 - 0506	18.5	2000	100	Ø 50	Ø 12.5	Ø 12.5	40	16	169	1.70	8802389X
K20-B	N3	e1 00 - 0506	18.5	2000	100	Ø 45	Ø 12.5	Ø 12.5	40	16	169	1.70	8802399X

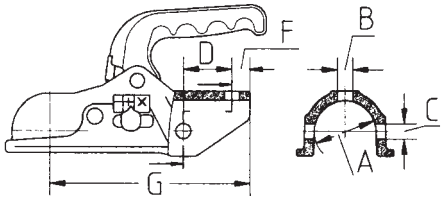

タイプ	バージョン	EU認証記号	D-/DC値 kN	許容アクスル荷重 C/R / kg	許容垂直荷重 S / kg	A mm	B mm	C mm	D mm	F mm	G mm	重量 kg	注文番号
K27-B	N3	e1 00 - 507	24.4	2700	150	Ø 45	Ø 12.5	Ø 12.5	40	16	169	2.60	8802419X
K27-A	N3	e1 00 - 507	24.4	2700	150	Ø 50	Ø 12.5	Ø 12.5	40	16	169	2.50	8802409X
K27-A	N3	e1 00 - 507	24.4	2700	150	Ø 50	Ø 14.5	Ø 14.5	40	16	169	2.50	8802709X
K35-A	N3	e1 00 - 509	31	3500	150	Ø 50	Ø 12.5	Ø 12.5	40	16	167	2.60	8802519X
K35-A	N3	e1 00 - 509	31	3500	150	Ø 50	Ø 12.5	Ø 14.5	40	16	167	2.50	8802529X
K35-A	N3	e1 00 - 509	31	3500	150	Ø 50	Ø 14.5	Ø 14.5	40	16	167	2.50	8802539X

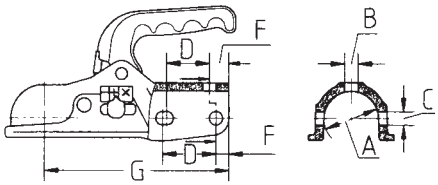

タイプ	バージョン	EU認証記号	D-/DC値 kN	許容アクスル荷重 C/R / kg	許容垂直荷重 S / kg	A mm	B mm	C mm	D mm	F mm	G mm	重量 kg	注文番号
K35-C	N3	e1 00 - 509	31	3500	150	Ø 60	X	Ø 14.5	54	16	167	3.30	8802559X

記載以外の仕様についてはお問い合わせください。仕様は変更される場合があります。

ロック可能

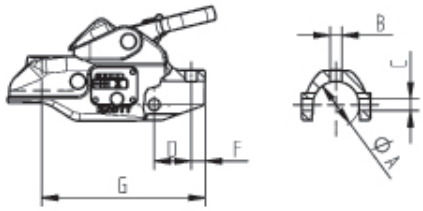

タイプ	バージョン	EU認証記号	D-/DC値 kN	許容アクスル荷重 C/R / kg	許容垂直荷重 S / kg	A mm	B mm	C mm	D mm	F mm	G mm	重量 kg	注文番号
AV30-A		e1 00-1521	27	3000	150	Ø 50	Ø 12.5	Ø 12.5	40	15	176	4.10	202980.001
AV30-A		e1 00-1521	27	3000	150	Ø 50	Ø 12.5	Ø 14.5	40	15	176	4.40	202980.002
AV30-A		e1 00-1521	27	3000	150	Ø 50	Ø 14.5	Ø 14.5	40	15	176	4.10	202980.003
アダプター Ø50 から Ø45 まで												0.10	KF5003

ロック可能

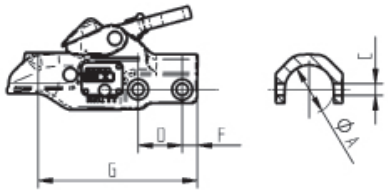

タイプ	バージョン	EU認証記号	D-/DC値 kN	許容アクスル荷重 C/R / kg	許容垂直荷重 S / kg		B mm	C mm	D mm	F mm	G mm	重量 kg	注文番号
AV35		e1 00-1520	31	3500	150	Ø 60	X	Ø 14.5	54	18	194	4.60	203001.001

スタビライゼーション

タイプ	重量 kg	注文番号
Winterhoff WS3000／～3000kg 垂直荷重150 35/40/45/46/50/51 トング接続に適合 トラックスタビライザー付カプラー	6.00	8801879X

ユニバーサル

タイプ	重量 kg	注文番号
Winterhoff WW30 ユニバーサルボールカプラー／～3000kg 垂直荷重 150kg すべてのトングに適合 Ø35/40/45/46/50/51	3.60	405876.001

記載以外の仕様についてはお問い合わせください。仕様は変更される場合があります。

牽引リング

バージョン："DIN"

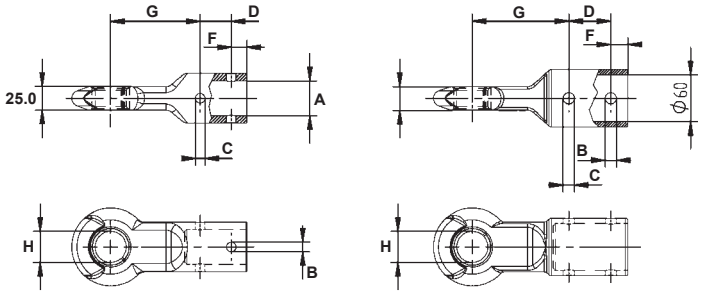

タイプ	アイレット形状	EU認証記号	D-/DC値 kn	許容アクスル荷重 C/R / kg	許容垂直荷重 S / kg	A mm	B mm	C mm	D mm	F mm	G mm	H mm	重量 kg	注文番号
牽引リング	DIN 74054-40A	e1 00-680	30.95	3500	150	Ø 45	Ø 12.5	Ø 12.5	40	20	115	40	3.30	98761693
牽引リング	DIN	e1 00-680	30.95	3500	150	Ø 50	Ø 12.5	Ø 12.5	40	20	115	40	3.30	98949393
牽引リング	DIN	e1 00-680	30.95	3500	150	Ø 50	Ø 12.5	Ø 14.5	40	20	115	40	3.30	98949493
牽引リング	DIN	e1 00-680	30.95	3500	150	Ø 50	Ø 14.5	Ø 14.5	40	20	115	40	3.30	98761993
牽引リング	DIN	e1 00-681	31.00	3500	350	Ø 60	Ø 14.5	Ø 14.5	54	22	124	40	3.80	98762093

バージョン："Nato"

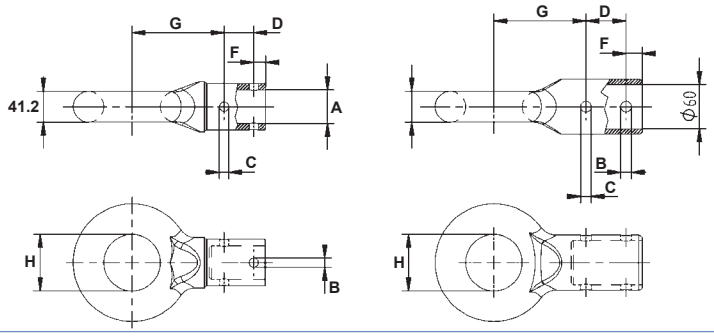

タイプ	アイレット形状	EU認証記号	D-/DC値 kn	許容アクスル荷重 C/R / kg	許容垂直荷重 S / kg	A mm	B mm	C mm	D mm	F mm	G mm	H mm	重量 kg	注文番号
牽引リング	NATO VG74059	e1 00-679	30.95	3500	150	Ø 45	Ø 12.5	Ø 12.5	40	16	124	76.2	6.10	98762193
牽引リング	NATO	e1 00-679	30.95	3500	150	Ø 50	Ø 12.5	Ø 12.5	40	16	124	76.2	6.10	9896059X
牽引リング	NATO	e1 00-679	30.95	3500	150	Ø 50	Ø 12.5	Ø 14.5	40	16	124	76.2	6.10	9895789X
牽引リング	NATO	e1 00-679	30.95	3500	150	Ø 50	Ø 14.5	Ø 14.5	40	16	124	76.2	6.10	98762793
牽引リング	NATO	e1 00-682	31.00	3500	350	Ø 60	Ø 14.5	Ø 14.5	54	22	124	76.2	6.50	98762393

バージョン："イングリッシュ"

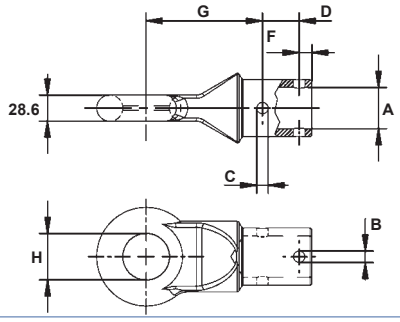

タイプ	アイレット形状	EU認証記号	D-/DC値 kn	許容アクスル荷重 C/R / kg	許容垂直荷重 S / kg	A mm	B mm	C mm	D mm	F mm	G mm	H mm	重量 kg	注文番号
牽引リング	イングリッシュ	e11 00-3662	30.95	3500	150	Ø 45	Ø 12.5	Ø 12.5	40	14	127	50.8	4.00	201614.001
牽引リング	イングリッシュ	e11 00-3662	30.95	3500	150	Ø 50	Ø 12.5	Ø 12.5	40	14	127	50.8	4.00	201614.002
牽引リング	イングリッシュ	e11 00-3662	30.95	3500	150	Ø 50	Ø 12.5	Ø 14.5	40	14	127	50.8	4.00	201614.003
牽引リング	イングリッシュ	e11 00-3662	30.95	3500	150	Ø 50	Ø 14.5	Ø 14.5	40	14	127	50.8	4.00	201614.004

記載以外の仕様についてはお問い合わせください。仕様は変更される場合があります。

牽引リング

バージョン："フレンチ"

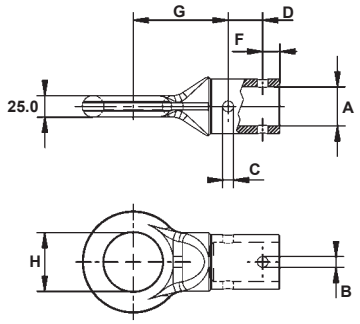

タイプ	アイレット形状	EU認証記号	D-/DC値 kn	許容アクスル荷重 C/R / kg	許容垂直荷重 S / kg	A mm	B mm	C mm	D mm	F mm	G mm	H mm	重量 kg	注文番号
牽引リング	フレンチ	e1 00-1109	30.95	3500	150	Ø 45	Ø 12.5	Ø 12.5	40	20	110	68	3.30	200590.001
牽引リング	フレンチ	e1 00-1109	30.95	3500	150	Ø 50	Ø 12.5	Ø 12.5	40	20	110	68	3.30	200590.003
牽引リング	フレンチ	e1 00-1109	30.95	3500	150	Ø 50	Ø 12.5	Ø 14.5	40	20	110	68	3.30	200590.004
牽引リング	フレンチ	e1 00-1109	30.95	3500	150	Ø 50	Ø 14.5	Ø 14.5	40	20	110	68	3.30	200590.002

バージョン："フレンチ"

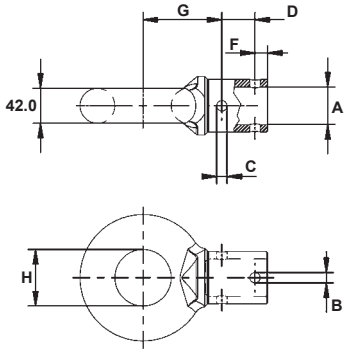

タイプ	アイレット形状	EU認証記号	D-/DC値 kn	許容アクスル荷重 C/R / kg	許容垂直荷重 S / kg	A mm	B mm	C mm	D mm	F mm	G mm	H mm	重量 kg	注文番号
牽引リング	フレンチ	e1 00-0698	30.95	3500	150	Ø 45	Ø 12.5	Ø 12.5	40	15	95	68	5.50	98789793
牽引リング	フレンチ	e1 00-0698	30.95	3500	150	Ø 50	Ø 12.5	Ø 14.5	40	15	95	68	5.50	202723.001
牽引リング	フレンチ	e1 00-0698	30.95	3500	150	Ø 50	Ø 14.5	Ø 14.5	40	15	95	68	5.50	98826093

記載以外の仕様についてはお問い合わせください。仕様は変更される場合があります。

フォーク牽引リング 40 DIN 74054 準拠

タイプ	垂直荷重 kg	シャフト mm	長さ アイレット中心 mm	トレーラー荷重 kg	D値 kN	バージョン	重量 kg	注文番号
Z-012	350 25km/h まで	40x40	270	1800	18	ソケットなし	3.80	408025.001
Z-014	1000	50x50	300	7000	65	ソケットなし	5.15	408026.001
Z-014B	1000	50x50	300	7000	65	ソケット付	5.15	408208.001
Z-014.1 (認証済)	1000	50x50	300	7000	65	ソケット付	5.15	409421.001
Z-015	1350	56x65	325	8000	120	ソケットなし	6.95	408027.001
Z-016	1000	56x65	340	---	125	ソケット付	7.51	408028.001
Z-016.1 (認証済)	1000	56x65	340	---	125	ソケット付	7.51	409564.001

フォーク牽引リング 40 DIN 74054 準拠

タイプ	垂直荷重 kg	シャフト mm	長さ アイレット中心 mm	トレーラー荷重 kg	D値 kN	バージョン	重量 kg	注文番号
Z-018 (認証済)	250	57x65	325	6500	125	ソケット付	5.45	408029.001
Z-018.1	250	57x65	325	6500	125	ソケット付	5.45	409422.001

フォーク牽引リング 40 回転タイプ

タイプ	垂直荷重 kg	シャフト mm	長さ アイレット中心 mm	トレーラー荷重 kg	D値 kN	バージョン	重量 kg	注文番号
Z-006	---	30	306	2500	---	ベアリング付	3.40	408030.001
Z-003	---	40	346	6000	---	ベアリング付	5.00	408031.001
Z-009	---	40 -50 (テーパー)	345	5000	---	ベアリング付	7.00	408034.001

フォーク牽引リング 40 回転タイプ

タイプ	垂直荷重 kg	シャフト mm	長さ アイレット中心 mm	トレーラー荷重 kg	D値 kN	バージョン	重量 kg	注文番号
Z-004	---	30	306	2500	---	回転済	2.55	408032.001
Z-001	---	40	346	6000	---	回転済	4.35	408033.001

記載以外の仕様についてはお問い合わせください。仕様は変更される場合があります。

アングル牽引リング 40 DIN 74054 準拠

タイプ	垂直荷重 kg	調整範囲 mm	長さ アイレット中心 mm	トレーラー荷重 kg	D値 kN	バージョン	重量 kg	注文番号
Z-019 (認証済)	800 25km/h まで	105mm 6穴 Lochab-stand: 35mm	260	4000 25km/h まで	---	ソケットなし	7.25	408035.001
Z-021	500	---	242	---	65	ソケット付	7.50	408207.001

牽引リング VGB スタンダード

タイプ	垂直荷重 kg	シャフト mm	長さ アイレット中心 mm	トレーラー荷重 kg	D値 kN	バージョン	重量 kg	注文番号
Z-070 (規格プレート付)	1000	70x75	325	---	190	ソケット付	12.20	408910.001

牽引リング 50 DIN 74053 準拠

タイプ	垂直荷重 kg	シャフト mm	長さ アイレット中心 mm	トレーラー荷重 kg	D値 kN	バージョン	重量 kg	注文番号
Z-063.1 (規格プレート付)	1200	57x65	375	---	190	ソケット付	10.80	408911.001

Nato-牽引リング VG 74059 準拠

タイプ	垂直荷重 kg	シャフト mm	長さ アイレット中心 mm	トレーラー荷重 kg	D値 kN	バージョン	重量 kg	注文番号
Z-023.1	500	60x65	321	---	125	ソケットなし	10.64	408912.001

フォーク牽引リング アイレットソケット

タイプ	内径 mm	外径 mm	重量 kg	注文番号
Z-021	41	49	0.10	205023.001

記載以外の仕様についてはお問い合わせください。仕様は変更される場合があります。

牽引リング

フランジ牽引リング 40 DIN 11026 準拠

タイプ	垂直荷重 kg	長さ アイレット 中心 mm	トレーラー 荷重 kg	ドリル パターン	ネジ締め トルク	D値 kN	重量 kg	注文番号
Z-039	2000	240	24000	6穴	300 Nm	130	11.30	405969.001

フランジ牽引リング 40 DIN 74054 準拠

タイプ	垂直荷重 kg	長さ アイレット 中心 mm	トレーラー 荷重 kg	ドリル パターン	ネジ締め トルク	D値 kN	重量 kg	注文番号
Z-041.1	1000	250	14000	6穴	250 Nm	125	9.90	401673.001
Z-041.2	1000	250	14000	8穴	250 Nm	125	9.90	404578.001

フランジ牽引リング 50 DIN 74053 準拠

タイプ	垂直荷重 kg	長さ アイレット 中心 mm	トレーラー 荷重 kg	ドリル パターン	ネジ締め トルク	D値 kN	重量 kg	注文番号
Z-042.2	2000	250	23000	8穴	250 Nm	190	11.06	409432.001

溶接プレート 6/8 穴

タイプ	サイズ	重量 kg	注文番号
溶接プレート Z-041.3	162x162x30 8xM16	11.06	401674.001
ネジセット 6本	DIN912 10.9 M16x50	0.65	401675.001
ネジセット 8本	DIN912 10.9 M16x50	0.90	404814.001

記載以外の仕様についてはお問い合わせください。仕様は変更される場合があります。

牽引トング

タイプ	全長 mm	長さ アイレット間 mm	牽引力 kg	重量 kg	注文番号
表面処理／牽引リング溶接 40mm 穴	2350	2250	16000	18.50	409375.001
表面処理／牽引リング溶接 40mm 穴	2350	2250	32000	25.00	409376.001

記載以外の仕様についてはお問い合わせください。仕様は変更される場合があります。

フランジボール／ボールピン

製品名	垂直荷重 kg	トレーラー荷重 kg	穴間隔 mm	穴径 mm	D値 kN	重量 kg	注文番号
フランジボール ISO 1103 準拠	200	3000	90	17	17.00	2.00	401596.001
フランジボール	150	3500	90	17	20.20	2.00	401574.001
フランジボール	250	3500	83x56	12	21.60	3.30	401575.001
ボールピン 4穴 ISO 3853 準拠 ボルト: 31mm	250	ボルト 3500 / ボール 5000	86x45	13	17.50	5.10	401576.001
ボールピン 2穴 EU認定仕様 ボルト: 24mm	250	3500	89	17	17.00	3.40	401577.001
カプラーボール 50mm (トラクタートング用) M20x2.0	---	1600	---	---	---	1.00	405874.001
カプラーボール 50mm M20x1.5	150	2000	---	---	18.50	1.00	401379.001
カプラーボール 50mm M30x2.0	120	3500	---	---	23.50	1.40	401380.001
カプラーバー カーブ 277mm		1200				2.20	401970.001
カプラーバー ストレート 340mm		1200				2.80	403133.001
カプラーバー ストレート 440mm		1200				3.60	403134.001

記載以外の仕様についてはお問い合わせください。仕様は変更される場合があります。

トレーラーカプラー

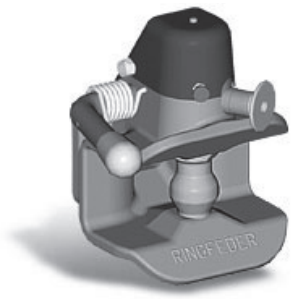

製品名	許容垂直荷重 kg	許容 トレーラー荷重 kg	穴間隔 mm	重量 kg	注文番号
オートトレーラーカプラー（牽引リングアイレット用）40mm DIN 74054 準拠 タイプ 2020	350	5000	83x56	5.80	404415.001
オートトレーラーカプラー（牽引リングアイレット用）40mm DIN 74054 準拠 タイプ 2020	350	5000	120x55	6.00	409908.001
牽引カプラー タイプ 6434	---	20000	120x55	3.30	404416.001
牽引カプラー タイプ 6441	---	25000	140x80	3.60	404417.001

記載以外の仕様についてはお問い合わせください。仕様は変更される場合があります。

製品名	重量 kg	注文番号
トングサポート／高さ 120mm／穴間隔166mm	0.40	34076493
トングサポート／高さ 150mm／穴間隔166mm	0.50	34083893
トングサポート／高さ 180mm／穴間隔166mm	0.60	34065293
トングサポート／高さ 95mm／スクエアアクスルチューブ用トング･分離ケーブルホルダー付）穴間隔 130/166mm および 100/120	0.60	407889.001
プラグホルダー "ユニバーサル"／7 および 13極コネクター／青	0.05	407982.001
プラグホルダー "ユニバーサル"／7 および 13極コネクター／黒	0.05	408992.001
プラグホルダー 亜鉛メッキ／7 および 13極コネクター	0.04	30106294
プラグホルダー プラスチック／7 および 13極コネクター	0.05	406196.001
鋳造カプラー用ソフトドック	0.16	201347.001
Knott ソフトドック／"Böckmann" ハンドル	0.09	6X0078.005
メタルカプラー用ソフトドック	0.05	201347.002
ボールキャップ 黒	0.06	401533.001
ボールキャップ 青	0.06	407475.001
カプラーボール KSB50／プラスチック セーフティボール	0.05	203467.001

記載以外の仕様についてはお問い合わせください。仕様は変更される場合があります。

アクセサリー

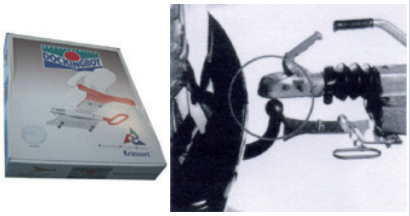

製品名	重量 kg	注文番号
ユニバーサル雨除けカバー "Knott"	0.4	406682.001
ラバーバンド／長さ = 300mm	0.05	407500.001
ウェイトゲージ／100kgまで	0.40	407273.001
ドッキングボーイ／カプラーエイド（TÜV認定）	1.50	407466.001
係留ケーブル／ブレーキなしトレーラー用	0.30	408054.001
係留ケーブル（バー付）／ブレーキなしトレーラー用	0.50	407822.001
分離ケーブル／長さ 1050mm／すべてのオーバーランブレーキ付トレーラーに適合	0.10	203202.001
分離ケーブル／長さ 1200mm／すべてのオーバーランブレーキ付トレーラーに適合	0.10	203202.002
分離ケーブル／長さ 1700mm／すべてのオーバーランブレーキ付トレーラーに適合	0.20	203202.003

記載以外の仕様についてはお問い合わせください。仕様は変更される場合があります。

盗難防止パーツ

製品	ページ
盗難防止パーツ	229～230

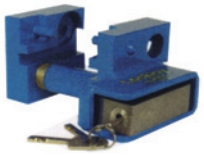

記載以外の仕様についてはお問い合わせください。仕様は変更される場合があります。

盗難防止パーツ

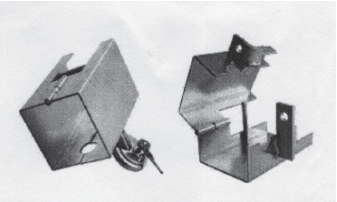

製品名	重量 kg	注文番号
ボックスロック／すべてのボールカプラーに適合／亜鉛メッキ／ディスクロック付 トレーラー牽引状態で使用可能	2.1	405110.001
スペアラッチ	0.15	406120.001
ボックスロック／すべてのボールカプラーに適合／亜鉛メッキ／ディスクロック付	2.0	400355.001
ボックスロック／すべてのボールカプラーに適合／亜鉛メッキ／ディスクロック付 トレーラー牽引状態で使用可能	2.0	408959.001
ボックスロック Lockloy／ディスクロック付 トレーラー牽引状態で使用可能	2.0	408961.001
ディスクロック（未包装品）	0.3	4803539X
ディスクロック（未包装品）／同時ロック	0.3	405069.001
盗難防止パーツ（カプラー K14 / KQ14 / KK14 / K7.5 用）	0.1	4803889X
盗難防止パーツ（カプラー K20 用）	0.1	4804009X
盗難防止パーツ（カプラー K27 / K35 用）	0.1	4804019X
盗難防止パーツ（カプラー ALBE 用）／ハンドル内ロック	0.1	48032395
盗難防止パーツ BDS1（EM80R. EM80V. EM150R. EM150V 用）	0.5	401468.001
盗難防止パーツ BDS2（EM220R. EM300R. EM 350R 用）	0.5	401469.001
盗難防止パーツ BDS3（ALKO ボールカプラー 用）	0.5	401470.001
盗難防止ロック（ALBE カプラー EM80R/-V、EM150R/-V、BDS1 用）	0.1	404109.001
盗難防止ロック（ALBE カプラー EM220R、EM300R、EM350R、BDS2 用）	0.1	404110.001
盗難防止パーツ（トレイラーコップ）	0.8	406537.001

記載以外の仕様についてはお問い合わせください。仕様は変更される場合があります。

盗難防止パーツ

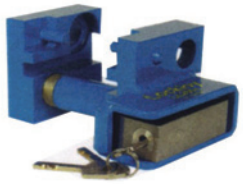

製品名	重量 kg	注文番号
盗難防止ロック Lockloy ボックス入り 以下の製品に適合: Knott: KK14、K20、K27 ALBE: EM80、EM150、EM220、EM300-C、EM300-F Winterhoff: WW30	3.10	407274.001
盗難防止パーツ（牽引リング用／ディスクロック付）	1.10	406486.001
盗難防止パーツ Winterhoff ロブストップ WS3000 Ø15	1.50	405085.001
盗難防止パーツ Winterhoff ロブストップ WS3000 Ø19／硬化鋼	1.90	405086.001
ホイールロック（13“～17“ タイヤ用）	4.10	409700.001
トラベルセーフ／蓋にシリンダーロック付／取付キット／鍵4本 180mm	1.60	409717.001
トラベルセーフ／蓋にシリンダーロック付／取付キット／鍵4本 115mm	1.40	409718.001

記載以外の仕様についてはお問い合わせください。仕様は変更される場合があります。

積載物固定パーツ

製品	ページ
ストラップ	232
ストラップセット	233～234
ストラップ固定具	235～236
ネット	237
フック・ロープ	238
リングネジ／リングナット	239
スナップフック／シャックル	240
滑止めマット	241

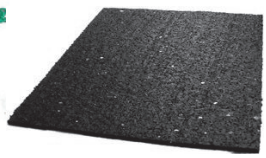

記載以外の仕様についてはお問い合わせください。仕様は変更される場合があります。

ストラップ

製品名	長さ mm	許容荷重 ストッパー形状別 DIN EN 12195-2 (daN) 準拠		重量 kg	注文番号
ストラップ ストラップ幅 25mm クランプロック 1ストラップ構成／フックなし 色は異なる場合あり	5000	125	250	0.12	408609.001
ストラップ ストラップ幅 25mm 圧力ラチェット 1ストラップ構成／フックなし 色は異なる場合あり	5000	400	800	0.30	408603.001
ストラップ ストラップ幅 25mm 圧力ラチェット 2ストラップ構成／フック付 色は異なる場合あり	5000	400	800	0.50	408604.001
ストラップ ストラップ幅 35mm 圧力ラチェット 2ストラップ構成／フック付 色は異なる場合あり	5000	1000	2000	1.20	408605.001
ストラップ ストラップ幅 50mm 圧力ラチェット 2ストラップ構成／フック付 色は異なる場合あり	5000	2000	4000	2.25	408606.001
ストラップ ストラップ幅 50mm 圧力ラチェット 2ストラップ構成／フック付 色は異なる場合あり	8000	2000	4000	2.60	408607.001
ストラップ ストラップ幅 50mm 圧力ラチェット 2ストラップ構成／フック付 色は異なる場合あり	8000	2500	5000	2.80	408608.001

記載以外の仕様についてはお問い合わせください。仕様は変更される場合があります。

ストラップセット

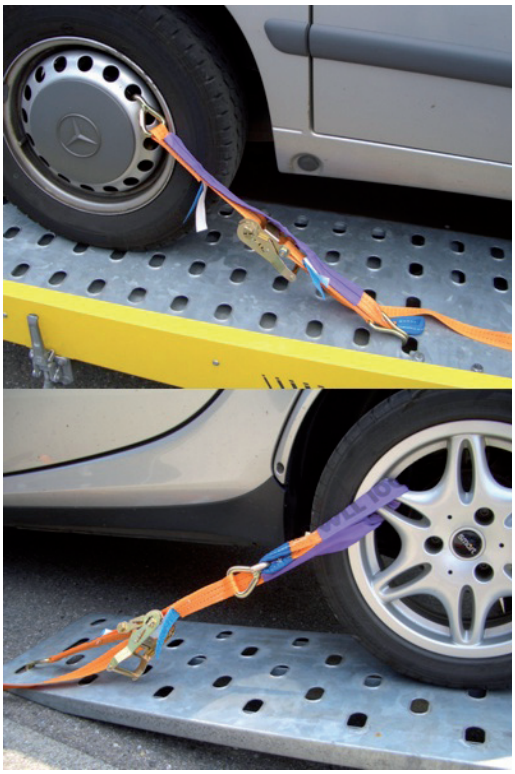

製品名	重量 kg	注文番号
オートバイセット パッケージ内容: 4 ストラップ（2ストラップ構成） 圧力ラチェット・S字フック・PVC保護パーツ付 長さ:約1500mm（固定部:約500mm／フリー部:約1000mm） 幅:25mm／250/daN 色は異なる場合あり	1.70	408610.001
オートバイテールセット パッケージ内容: 1 ストラップ 2 圧力ラチェット・ダブルフック・1 フリー部 長さ:約2500mm ストップシーム間にラチェット付／保護ホース（約1000mm）付 幅:25mm／250/daN 色は異なる場合あり	1.15	408611.001
オートバイハンドルセット パッケージ内容: 1 ストラップ 2 圧力ラチェット・ダブルフック・1 フリー部 長さ:2750mm 各ラチェットにストップシーム付 2 ハンドルバーカラー／カラー間に保護ホース付 幅:25mm／250/daN 色は異なる場合あり	1.15	408612.001
自動車・ATVバギー用ストラップ 35mm 接続ベルト付 パッケージ内容: 1 圧力ラチェット（破壊荷重 2000daN） フック組込み 1 ストラップ（長さ 35x3000mm／フック付） 1 接続ベルト（エンドループ付／長さ約 300mm） フロントアクスルおよびリアアクスルに適合 色は異なる場合あり	1.20	408613.001

記載以外の仕様についてはお問い合わせください。仕様は変更される場合があります。

ストラップセット

製品名	重量 kg	注文番号
ホイール固定セット（スリップ防止ベルト付） パッケージ内容： 1 圧力ラチェット 50mm 1 ベルト 50mm（スレッド） 1 フリーフック 1 固定フック 許容荷重（ダイレクト）2000 daN	1.10	409674.001

記載以外の仕様についてはお問い合わせください。仕様は変更される場合があります。

ストラップ固定具

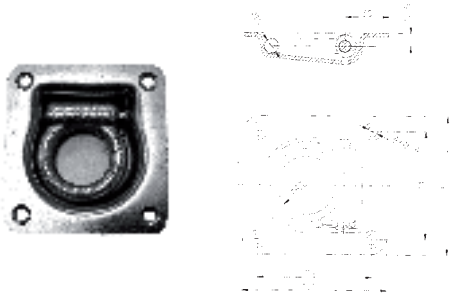

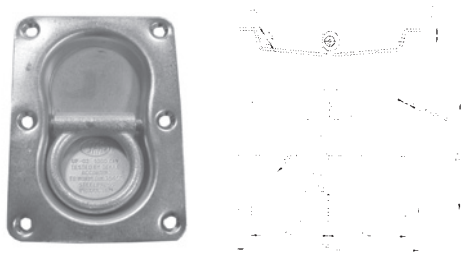

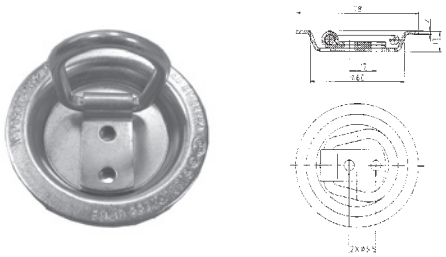

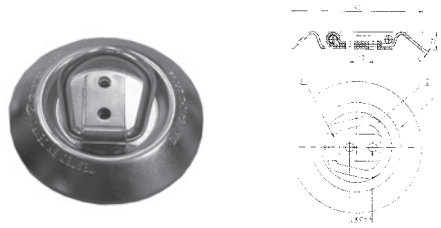

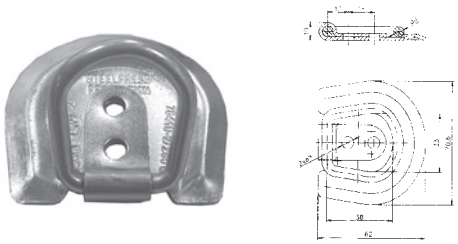

製品名	重量 (kg)	注文番号
ストラップリングキット 楕円形／許容荷重 800daN 長さ: 145mm／幅:100mm	0.50	401812.001
クランプ+リング（未包装品）	0.20	408006.001
ストラップリング 角形／バネ付 800daN	0.40	401706.001
補強プレート	0.30	204309.001
ストラップリング 角形 1000daN	0.50	404277.001
補強プレート	0.35	406480.001
ストラップリング 丸形 250daN	0.15	404278.001
ストラップリング 丸形 250daN	0.20	404279.001
ストラップリング 丸形 250daN	0.10	404685.001

記載以外の仕様についてはお問い合わせください。仕様は変更される場合があります。

ストラップ固定具

	製品名	重量 (kg)	注文番号
	ストラップ固定具 許容荷重 2500daN	0.95	409254.001

製品名	長さ (mm)	幅 (mm)	注文番号
積載物固定ネット／3mm ポリエチレン製／メッシュ幅:35mm	2200	1500	404971.001
積載物固定ネット／3mm ポリエチレン製／メッシュ幅:35mm	2500	1600	410148.001
積載物固定ネット／3mm ポリエチレン製／メッシュ幅:35mm	2700	1500	404916.001
積載物固定ネット／3mm ポリエチレン製／メッシュ幅:35mm	2500	2000	410147.001
積載物固定ネット／3mm ポリエチレン製／メッシュ幅:35mm	3000	2000	404970.001
積載物固定ネット／3mm ポリエチレン製／メッシュ幅:35mm	3500	2000	404972.001
積載物固定ネット／3mm ポリエチレン製／メッシュ幅:35mm	3500	2500	404973.001
積載物固定ネット／3mm ポリエチレン製／メッシュ幅:35mm	4000	2500	404974.001
積載物固定ネット／3mm ポリエチレン製／メッシュ幅:35mm	4000	3000	408727.001
積載物固定ネット／3mm ポリエチレン製／メッシュ幅:35mm	4500	2500	404986.001
積載物固定ネット／3mm ポリエチレン製／メッシュ幅:35mm	4500	3000	404987.001
積載物固定ネット／3mm ポリエチレン製／メッシュ幅:35mm	5000	3500	405231.001
積載物固定ネット／3mm ポリエチレン製／メッシュ幅:35mm	6000	3500	405232.001

ゴムコード付

製品名	長さ (mm)	幅 (mm)	注文番号
積載物固定ネット／3mm ポリエチレン製／メッシュ幅:35mm／6mm ゴムコード付	2200	1500	408593.001
積載物固定ネット／3mm ポリエチレン製／メッシュ幅:35mm／6mm ゴムコード付	2500	1600	410149.001
積載物固定ネット／3mm ポリエチレン製／メッシュ幅:35mm／6mm ゴムコード付	2700	1500	408594.001
積載物固定ネット／3mm ポリエチレン製／メッシュ幅:35mm／6mm ゴムコード付	2500	2000	410150.001
積載物固定ネット／3mm ポリエチレン製／メッシュ幅:35mm／6mm ゴムコード付	3000	2000	408595.001
積載物固定ネット／3mm ポリエチレン製／メッシュ幅:35mm／6mm ゴムコード付	3500	2000	408596.001
積載物固定ネット／3mm ポリエチレン製／メッシュ幅:35mm／6mm ゴムコード付	3500	2500	408597.001
積載物固定ネット／3mm ポリエチレン製／メッシュ幅:35mm／6mm ゴムコード付	4000	2500	408598.001
積載物固定ネット／3mm ポリエチレン製／メッシュ幅:35mm／6mm ゴムコード付	4000	3000	408728.001
積載物固定ネット／3mm ポリエチレン製／メッシュ幅:35mm／6mm ゴムコード付	4500	2500	408599.001
積載物固定ネット／3mm ポリエチレン製／メッシュ幅:35mm／6mm ゴムコード付	4500	3000	408600.001
積載物固定ネット／3mm ポリエチレン製／メッシュ幅:35mm／6mm ゴムコード付	5000	3500	408601.001
積載物固定ネット／3mm ポリエチレン製／メッシュ幅:35mm／6mm ゴムコード付	6000	3500	408602.001

記載以外の仕様についてはお問い合わせください。仕様は変更される場合があります。

製品名	L 長さ mm	B 幅 mm	重量 (kg)	注文番号
2穴フック メタル 亜鉛メッキ	65	20.5	0.04	404958.001

製品名	L 長さ mm	B 幅 mm	重量 (kg)	注文番号
3穴フック メタル 亜鉛メッキ	50	39	0.03	404959.001

製品名	L 長さ mm	B 幅 mm	H 高さ mm	重量 kg	注文番号
2穴フック プラスチック	50	50	18	0.01	409727.001

製品名	L 長さ mm	B 幅 mm	H 高さ mm	重量 kg	注文番号
3穴フック プラスチック	49	45	18	0.01	409728.001

製品名	重量 (kg)	注文番号
ゴムコード（エキスパンダーコード） 6mm／黒	0.03	407157.001

製品名	重量 (kg)	注文番号
ゴムコード（エキスパンダーコード） 8mm／グレー	0.03	402420.001

記載以外の仕様についてはお問い合わせください。仕様は変更される場合があります。

リングネジ／リングナット

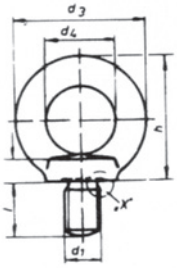

製品名	d1 mm	d3 mm	d4 mm	l mm	許容荷重 daN	重量 kg	注文番号
リングスクリュー 亜鉛メッキ	M8	36	20	15	140	0.06	406844.001
リングスクリュー 亜鉛メッキ	M10	45	25	18	230	0.1	406845.001
リングスクリュー 亜鉛メッキ	M12	54	30	22	340	0.18	406846.001

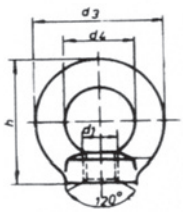

製品名	d1 mm	d3 mm	d4 mm	h mm	許容荷重 daN	重量 kg	注文番号
リングナット 亜鉛メッキ	M8	36	20	36	140	0.05	406848.001
リングナット 亜鉛メッキ	M10	45	25	45	230	0.1	406849.001
リングナット 亜鉛メッキ	M12	54	30	53	340	0.16	406850.001

記載以外の仕様についてはお問い合わせください。仕様は変更される場合があります。

スナップフック／シャックル

製品名	d mm	l mm	a mm	m mm	重量 kg	注文番号
スナップフック	6	60	9	8	0.02	406689.001
スナップフック	7	70	10	9	0.04	406688.001
スナップフック	8	80	12	10	0.06	406687.001
スナップフック	9	90	13	12	0.15	406686.001
スナップフック	11	120	18	16	0.20	406685.001

製品名	d mm	b mm	h mm	許容荷重 daN	重量 kg	注文番号
シャックル	7	12	26	0.16	0.02	406695.001
シャックル	9	17	32	0.25	0.08	406694.001
シャックル	11	17	36	0.60	0.09	406693.001
シャックル	12	24	49	0.80	0.12	406692.001
シャックル	18	30	62	1.20	0.31	406691.001
シャックル	22	35	73	2.00	0.89	406690.001

記載以外の仕様についてはお問い合わせください。仕様は変更される場合があります。

滑止めマット

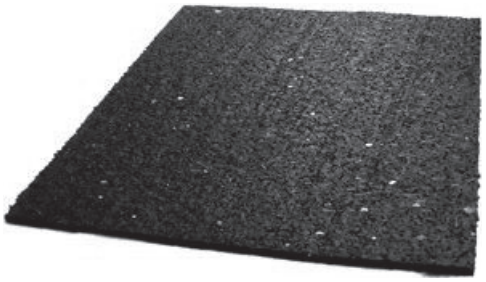

製品名	サイズ mm	重量 (kg)	注文番号
滑止めマット／パレットサイズ スライド摩擦係数: 約0.6y ポリウレタン接着ゴム粒子製	1200x800x3	1.10	409340.001

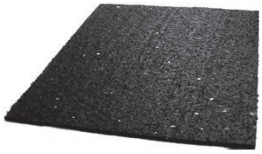

製品名	サイズ mm	重量 (kg)	注文番号
滑止めパッド スライド摩擦係数: 約0.6y ポリウレタン接着ゴム粒子製	200x200x3	0.20	409341.001

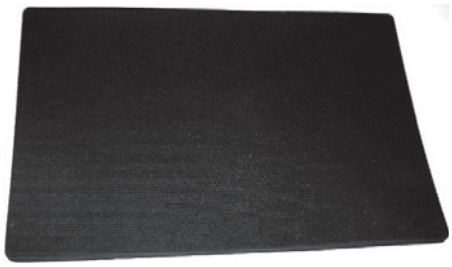

製品名	サイズ mm	重量 (kg)	注文番号
ゴムフロア 厚さ: 6mm パターン素材 メーター単位	ロール幅 1650		409342.001

製品	ページ
滑止めボートパッド	243
ボートローラー "スタンダード"	244
ボートローラー "エクスクルーシブ"	245～246
ボートローラー "プロ"	247
U ボルト	248

滑止めボートパッド

製品名	オープン角度	レッグ長	横穴 mm	重量 kg	注文番号
ボートストップ ハードラバー製	120°	80	14	0.74	402809.009
ボートストップ ハードラバー製	90°	60	11	0.20	402809.010

製品名	長さ mm	幅 mm	高さ mm	穴間隔 mm	重量 kg	注文番号
滑止めボートパッド ゴム製	230	45	25	150	0.38	402809.012
滑止めボートパッド ゴム製	130	180	37		0.23	402809.011
滑止めボートパッド ゴム製	300	100	43	120	0.76	402809.013

製品名	長さ mm	幅 mm	高さ mm	穴間隔 mm	重量 kg	注文番号
滑止めボートパッド ポリエチレンカバー／木製芯材	300	200	38	150	0.92	402809.014
滑止めボートパッド ポリエチレンカバー／木製芯材	330	120	43	200	0.76	402809.015
滑止めボートパッド ポリエチレンカバー／木製芯材	775	120	37	100/315/260	1.70	402809.016

記載以外の仕様についてはお問い合わせください。仕様は変更される場合があります。

ボートローラー "スタンダード"

製品名	Ø mm	ハブ長さ mm	穴径 mm	重量 kg	注文番号
キールローラー ゴム製	78/50	120	17	0.45	402809.002
キールローラー ゴム製	82/60	198	21	0.95	402809.003
キールローラー ゴム製	88/60	187	16.3	0.86	402809.004
エンドキャップ ゴム製	90	33	16	0.27	402809.001

製品名	Ø mm	ハブ長さ mm	穴径 mm	重量 kg	注文番号
スリップローラー ゴム製	120	70	17	0.57	402809.006

記載以外の仕様についてはお問い合わせください。仕様は変更される場合があります。

ボートローラー "エクスクルーシブ"

製品名	Ø mm	ハブ長さ mm	穴径 mm	重量 kg	注文番号
キールローラー ポリビニール製		127	15.87	0.43	注文不可
キールローラー ポリビニール製		98	15.87	0.30	注文不可
キールローラー ポリビニール製		124	15.87	0.50	注文不可
キールローラー ポリビニール製		205	17	0.95	6X1064.004
キールローラー ポリビニール製		255	17	1.10	6X1064.005
キールローラー ポリビニール製		305	17	1.40	6X1064.006
エンドキャップ すべてのキールローラーに適合	73		14.5	0.30	6X1067.001

記載以外の仕様についてはお問い合わせください。仕様は変更される場合があります。

ボートローラー "エクスクルーシブ"

製品名	Ø mm	ハブ長さ mm	穴径 mm	重量 kg	注文番号
バウローラー ポリビニール製		74	12.70	0.25	注文不可
バウローラー ポリビニール製		95	14.50	0.35	6X1065.002
エンドキャップ バウローラー 6X1065.001 用			14	0.15	6X1066.001
エンドキャップ バウローラー 6X1065.002 用			14	0.19	6X1066.002

製品名	Ø mm	ハブ長さ mm	穴径 mm	重量 kg	注文番号
バウローラー ポリビニール製		75	15.87	0.45	注文不可
エンドキャップ バウローラー 6X1065.003 用				0.30	注文不可

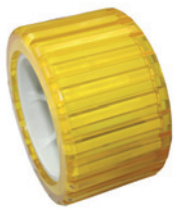

製品名	Ø mm	ハブ長さ mm	穴径 mm	重量 kg	注文番号
バウローラー ポリビニール製		128.5	26	0.48	6X1067.011

記載以外の仕様についてはお問い合わせください。仕様は変更される場合があります。

ボートローラー "プロ"

製品名	Ø mm	ハブ長さ mm	穴径 mm	重量 kg	注文番号
キールローラー ポリウレタン製／スチールコア	81/54	182	16.3	0.80	402809.007
キールローラー ポリウレタン製／スチールコア	81/54	285	16.3	0.60	402809.008

記載以外の仕様についてはお問い合わせください。仕様は変更される場合があります。

U ボルト

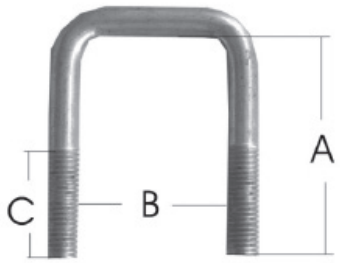

製品名	A mm	B mm	C mm	重量 kg	注文番号
U ボルト 亜鉛メッキ M10	70	42	50	0.10	406554.001
U ボルト 亜鉛メッキ M10	100	42	50	0.12	406555.001
U ボルト 亜鉛メッキ M10	130	42	50	0.16	406556.001
U ボルト 亜鉛メッキ M10	150	42	50	0.17	406557.001
U ボルト 亜鉛メッキ M10	170	42	50	0.19	406558.001
U ボルト 亜鉛メッキ M10	230	42	50	0.24	407114.001

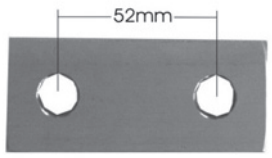

製品名	重量 kg	注文番号
U ボルト用クランププレート サイズ: 80mm x 30mm x 6mm 穴径: 12mm	0.10	406561.001

記載以外の仕様についてはお問い合わせください。仕様は変更される場合があります。

ウインチ

製品	ページ
ロープ・ベルト用ウインチ "KNOTT"	250
ロープ・ベルト用ウインチ "Fulton"	251～253
ウインチ スペアパーツ	254
電動ウインチ	255
ウインチ アクセサリー	256～258

ロープ・ベルト用ウインチ

製品名	牽引荷重	手動力	ロープ容量	ロープ太さ	クランク長	リダクション	重量 kg	注文番号
ロープウインチ 530	530kg	250N	25m	5mm	225mm	3.86:1	4.60	405663.001
ロープウインチ 530A 自動ロープ解放機能 取外し可能クランク	530kg	250N	25m	5mm	225mm	3.86:1	4.60	405664.001
ロープウインチ 950	950kg	250N	25m	7mm	275mm	8.75:1	8.60	405665.001
ロープウインチ 950A 自動ロープ解放機能 取外し可能クランク	950kg	250N	25m	7mm	275mm	8.75:1	8.60	405666.001

手動ウインチ：固定クランクまたは取外し可能クランク付（バージョン A）

スムーズな積載物の引上げや牽引を可能にするウインチ。自動荷重圧力ブレーキによる常に安全性を確保。
クランクを開放時に任意の位置で積載物を停止可能。

特徴：
- クローズドリダクションギアユニット
- 自動荷重圧力ブレーキ
- すべてのベアリングポイントはメンテナンスフリー

引上げ：クランクを時計回りに回転
停止：任意の位置でクランクを開放可能（自動荷重圧力ブレーキが作動）
引下ろし：クランクを反時計回りに回転

ロープおよびベルトは非同梱

アクセサリーおよびスペアパーツ	重量 kg	注文番号
ベルトボルトキット（ネジ・ワッシャー付）	0.10	405667.001
クランク（未包装品）ウインチ 530 / 950 用	0.80	407484.001
クランク（未包装品）ウインチ 530A / 950A 用	0.80	407485.001

記載以外の仕様についてはお問い合わせください。仕様は変更される場合があります。

ロープ・ベルト用ウインチ

製品名	牽引力	ギアレシオ	ロープホルダー	重量 kg	注文番号
ロープウインチ T600 ハンドブレーキなし セーフティキャッチ付 （ウインチベルトおよび ナイロンケーブル用） フリーランニング付	270kg	3.1:1	3mm x 42m 6mm x 11m	2.20	4803349X
ロープウインチ T900 ハンドブレーキなし セーフティキャッチ付 （ウインチベルトおよび ナイロンケーブル用） フリーランニング付	410kg	3.1:1	3mm x 42m 6mm x 11m	2.20	4803909X
ロープウインチ T1300 ハンドブレーキなし セーフティキャッチ付 （ウインチベルトおよび ナイロンケーブル用） フリーランニング付	600kg	4.1:1	4mm x 41m 8mm x 9m	2.80	4803919X
ロープウインチ T1500 ハンドブレーキなし 2方向セーフティキャッチ付 （ウインチベルトおよび ナイロンケーブル用） フリーランニング付	650kg	4.1:1	4mm x 38m 8mm x 6m	2.90	407873.001
ロープウインチ KX1550 荷重圧力ブレーキ （スチールケーブル用） フリーランニングなし	680kg	5.1:1	6mm x 24m 8mm x 15m	6.80	4803359X

記載以外の仕様についてはお問い合わせください。仕様は変更される場合があります。

ロープ・ベルト用ウインチ

製品名	牽引力	ギアレシオ	ロープホルダー	重量 kg	注文番号
ロープウインチ T2025 ハンドブレーキなし 2方向セーフティキャッチ付 （スチールケーブル用） フリーランニング付	700kg	4.1:1	5mm x 30m	6.80	407967.001
ロープウインチ T2005 ハンドブレーキなし 2方向セーフティキャッチ付 （ウインチベルトおよび ナイロンケーブル用） フリーランニング付	900kg	4.1:1 9.8:1	4mm x 38m 10mm x 6m	6.40	4803929X
ロープウインチ K2550 荷重圧力ブレーキ （スチールケーブル用） フリーランニングなし	1135kg	15.8:1	8mm x 23m	8.00	407971.001
ロープウインチ T2605 ハンドブレーキなし 2方向セーフティキャッチ付 （ウインチベルトおよびナイ ロンケーブル用） フリーランニング付	1180kg	5.1:1 12.2:1	5mm x 45m 10mm x 7m	7.00	4803329X
ロープウインチ T2605 ハンドブレーキなし 2方向セーフティキャッチ付 （スチールケーブル用） フリーランニング付	1180kg	5.1:1 12.2:1	5mm x 44m	7.00	407968.001

記載以外の仕様についてはお問い合わせください。仕様は変更される場合があります。

ロープ・ベルト用ウインチ

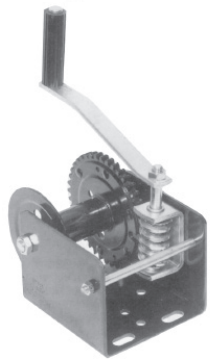

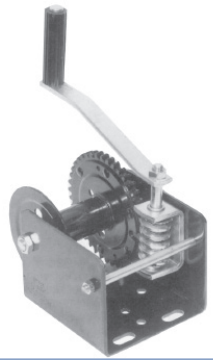

製品名	牽引力	ギアレシオ	ロープホルダー	重量 kg	注文番号
ロープウインチ T2605B ハンドブレーキ付 （ウインチベルトおよび ナイロンケーブル用） フリーランニング付	1180kg	5.1:1 12.2:1	5mm x 45m 10mm x 7m	7.00	4803339X
ロープウインチ T3205 ハンドブレーキなし 2方向セーフティキャッチ付 （スチールケーブル用） フリーランニング付	1450kg	5.1:1 12.2:1	5mm x 42m	8.00	407969.001
ロープウインチ T3700 ハンドブレーキ付 2方向セーフティキャッチ付 （スチールケーブル用） フリーランニング付	1700kg	5.1:1 15.8:1	5mm x 56m 10mm x 7m	8.00	402786.001
ロープウインチ KW1500 セルフブレーキ （スチールケーブル用） フリーランニングなし	700kg	31:1	3mm x 35m 5mm x 15m	6.00	410131.001
ロープウインチ KW2000 セルフブレーキ （スチールケーブル用） フリーランニングなし	900kg	41:1	3mm x 71m 5mm x 30m	6.50	410132.001

記載以外の仕様についてはお問い合わせください。仕様は変更される場合があります。

ウインチ スペアパーツ

製品名	重量 kg	注文番号
ウインチ用ハンドブレーキキット T2005. T2025. T2605. T2625. T3205. T3700	0.40	407970.001

製品名	重量 kg	注文番号
ケーブルクランプキット すべてのウインチに適合	0.05	407210.001

製品名	重量 kg	注文番号
ウインチクランク用ロックナット すべてのウインチに適合	0.04	405589.001

製品名	重量 kg	注文番号
ウインチ用クランク T600、T900、T1100	0.50	403688.001
ウインチ用クランク T1300、T1500、T1602、T1801	0.50	403689.001
ウインチ用クランク T2005、T2025、T2605、 T2605B、T2625、T3205	0.50	403687.001
ウインチ用クランク T3700	0.50	404073.001
ウインチ用クランク KX1550、K2550	0.50	408861.001

製品名	重量 kg	注文番号
ウインチ用セーフティクラッチキット T2005、T2025、T2605、 T2605B、T2625、T3205	0.10	408436.001
ウインチ用セーフティクラッチキット T1100、T1300、T1500	0.10	408480.001
ウインチ用セーフティクラッチキット T600、T900、T1000A、T1200	0.10	408481.001
ウインチ用セーフティクラッチキット T1401	0.10	408482.001
ウインチ用セーフティクラッチキット T1602、T1801	0.10	408483.001

記載以外の仕様についてはお問い合わせください。仕様は変更される場合があります。

電動ウインチ

	製品名	牽引力	ロープ長さ	重量 kg	注文番号
	電動ウインチ タイプ: Works 1700 リモコン／3.7m ケーブル／ ロープクラッチ付	772kg	10.6m x 5mm	9.5	409172.001
	電動ウインチ タイプ: Works 4700 リレーコントロール／ 3.7m ケーブル／ロープクラッチ付	2132kg	18.3m x 6.4mm	19.00	409173.001
	電動ウインチ タイプ: Tabor 9K リモコン／3.6m ケーブル／ 自動ブレーキ付	4100kg	30m x 8mm	33.50	409174.001
	電動ウインチ タイプ: CE-M 8000 鋳造ロープ窓付	3600kg	30m x 8mm	40.00	409175.001
	リモコン 5ピン 操作範囲: 35m 以下のウインチのみ使用可能: Tabor 9K CE-M 8000			2.40	409176.001
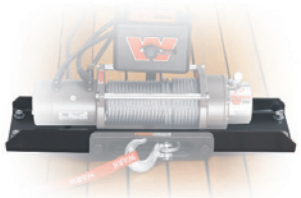	ユニバーサルアタッチメント 409174.001 および 409175.001 用 60cm／スチール／ブラック塗装			6.10	409177.001

記載以外の仕様についてはお問い合わせください。仕様は変更される場合があります。

ウインチ アクセサリー

製品名	長さ m	ケーブル Ø mm	重量 kg	注文番号
スチールケーブル（積載フック付）	8.5	6	1.33	4803369X
スチールケーブル（積載フック付）	8.5	8	2.13	4803379X

製品名	長さ m	幅 mm	移動荷重 kg	垂直引き上げ荷重 kg	重量 kg	注文番号
ウインチベルト（積載フック付）	4.6	50	1495	650	0.45	401378.001
ウインチベルト（積載フック付）	6.1	50	1495	650	0.61	402803.001

製品名	d mm	l mm	a mm	m mm	重量 kg	注文番号
スナップフック	6	60	9	8	0.02	406689.001
スナップフック	7	70	10	9	0.04	406688.001
スナップフック	8	80	12	10	0.06	406687.001
スナップフック	9	90	13	12	0.15	406686.001
スナップフック	11	120	18	16	0.20	406685.001

製品名	d mm	b mm	h mm	許容荷重 (daN)	重量 kg	注文番号
シャックル	7	12	26	0.16	0.02	406695.001
シャックル	9	17	32	0.25	0.08	406694.001
シャックル	11	17	36	0.60	0.09	406693.001
シャックル	12	24	49	0.80	0.12	406692.001
シャックル	18	30	62	1.20	0.31	406691.001
シャックル	22	35	73	2.00	0.89	406690.001

製品名	d1 mm	d3 mm	d4 mm	l mm	許容荷重 (daN)	重量 kg	注文番号
リングスクリュー 亜鉛メッキ	M8	36	20	15	140	0.06	406844.001
リングスクリュー 亜鉛メッキ	M10	45	25	18	230	0.1	406845.001
リングスクリュー 亜鉛メッキ	M12	54	30	22	340	0.18	406846.001

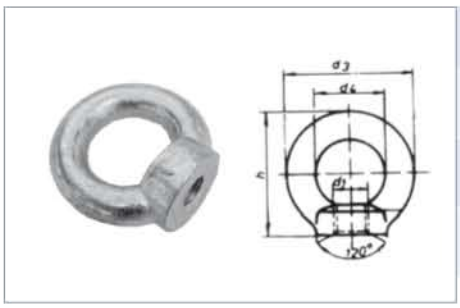

製品名	d1 mm	d3 mm	d4 mm	h mm	許容荷重 (daN)	重量 kg	注文番号
リングナット 亜鉛メッキ	M8	36	20	36	140	0.05	406848.001
リングナット 亜鉛メッキ	M10	45	25	45	230	0.1	406849.001
リングナット 亜鉛メッキ	M12	54	30	53	340	0.16	406850.001

記載以外の仕様についてはお問い合わせください。仕様は変更される場合があります。

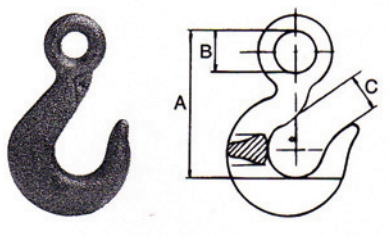

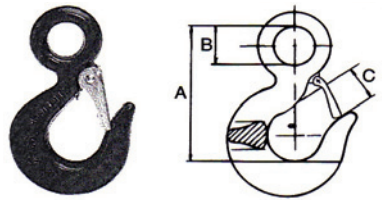

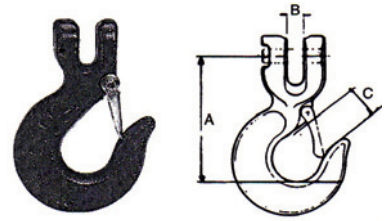

製品名	安全荷重 kg	A mm	B mm	C mm	重量 kg	注文番号
アイフック リング付	250	64	12	18	0.15	408879.001
アイフック リング付	500	85	16	24	0.31	408880.001
アイフック リング付	1000	116	20	33	0.80	408881.001
アイフック リング付	1600	138	26	39	0.56	408882.001
アイフック リング付（セーフティロック付）	750	81	19	24	0.25	408886.001
アイフック リング付（セーフティロック付）	1500	93	23	26	0.40	408887.001
アイフック リング付（セーフティロック付）	2000	104	28	27	0.61	408888.001
アイフック クレビス付	1000	75	9	22	0.28	408891.001
アイフック クレビス付	2000	95	12.5	25	0.70	408893.001

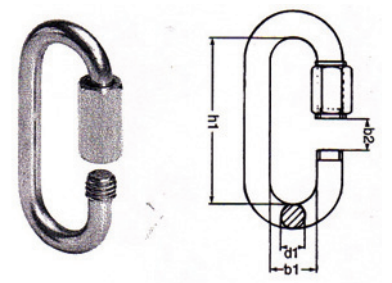

製品名	安全荷重 kg	d1 mm	b1 mm	b2 mm	h1 mm	重量 kg	注文番号
スペアチェーンリンク 亜鉛メッキ	250	4	11.5	5.5	31.5	0.02	408869.001
スペアチェーンリンク 亜鉛メッキ	600	6	14	7.5	45	0.03	408870.001
スペアチェーンリンク 亜鉛メッキ	1000	8	18	10	60	0.07	408871.001
スペアチェーンリンク 亜鉛メッキ	1600	10	20	12	69	0.13	408872.001
スペアチェーンリンク 亜鉛メッキ	2200	12	25	15	83	0.20	408873.001

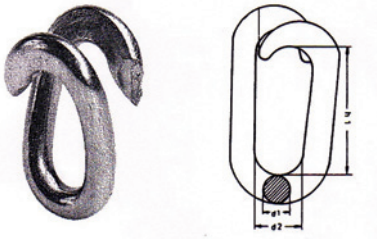

製品名	d1 mm	d2 mm	h1 mm	重量 kg	注文番号
スペアリンク 亜鉛メッキ	3	6.5	16.5	0.01	408874.001
スペアリンク 亜鉛メッキ	4	8	20	0.01	408875.001
スペアリンク 亜鉛メッキ	6	10.5	29	0.02	408876.001
スペアリンク 亜鉛メッキ	8	15	37	0.05	408877.001
スペアリンク 亜鉛メッキ	10	17	37.5	0.09	408878.001

記載以外の仕様についてはお問い合わせください。仕様は変更される場合があります。

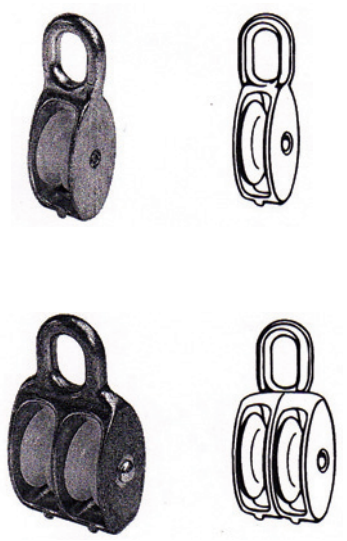

製品名	安全荷重 kg	ケーブル Ø mm	重量 kg	注文番号
シリンダー／ナイロンローラー付	225	5	0.02	408845.001
シリンダー／ナイロンローラー付	300	6	0.03	408846.001
シリンダー／ナイロンローラー付	400	7	0.06	408847.001
ダブルシリンダー／ナイロンローラー付	225	5	0.04	408848.001
ダブルシリンダー／ナイロンローラー付	400	6	0.06	408849.001
ダブルシリンダー／ナイロンローラー付	400	7	0.09	408850.001

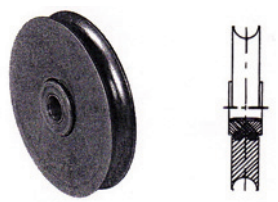

製品名	ホイール Ø	ホイール長	ケーブル Ø	重量 kg	注文番号
スチールシリンダーホイール	30	12	7	0.03	408851.001
スチールシリンダーホイール	40	12	8	0.07	408852.001
スチールシリンダーホイール	50	12	9	0.12	408853.001
スチールシリンダーホイール	60	12	9	0.21	408854.001
スチールシリンダーホイール	80	16	10	0.42	408855.001

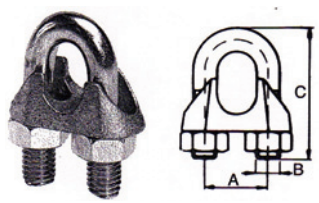

製品名	A mm	B mm	C mm	ケーブル Ø	重量 kg	注文番号
ケーブルクランプ 亜鉛メッキ	10	M 4	20	3	0.01	408856.001
ケーブルクランプ 亜鉛メッキ	11	M 5	24	5	0.01	408857.001
ケーブルクランプ 亜鉛メッキ	13	M 5	28	6.5	0.02	408858.001
ケーブルクランプ 亜鉛メッキ	15	M 6	34	8	0.03	408859.001
ケーブルクランプ 亜鉛メッキ	20	M 8	42	10	0.06	408860.001

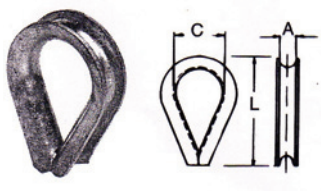

製品名	L mm	C mm	A mm	重量 kg	注文番号
ワイヤロープ用シンブル	23	14	5	0.01	408862.001
ワイヤロープ用シンブル	25	16	6	0.02	408863.001
ワイヤロープ用シンブル	32	20	8	0.04	408864.001
ワイヤロープ用シンブル	38	24	10	0.08	408865.001
ワイヤロープ用シンブル	72	45	20	0.31	408868.001

記載以外の仕様についてはお問い合わせください。仕様は変更される場合があります。

ラダーレール

製品	ページ
ラダーレール "ライト" アルミ	260
ラダーレール "テレスコピック" アルミ	261

ラダーレール

バージョン: "ストレート"

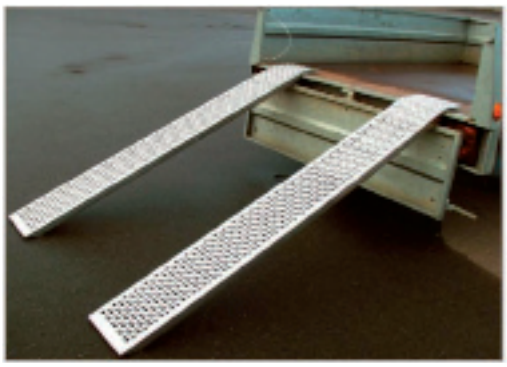

タイプ	ランプ長 mm	外幅 mm	ランプ高 mm	ペア許容荷重 kg	乗上げ高さ mm	ペア重量 (kg)	注文番号
ラダーレール "ストレート"	1500	200	40	400	405-500	6.00	405921.001
ラダーレール "ストレート"	1500	260	65	1000	405-500	11.00	405922.001
ラダーレール "ストレート"	2000	200	55	400	550-681	9.30	405921.002
ラダーレール "ストレート"	2000	260	65	1000	550-681	15.00	405922.002
ラダーレール "ストレート 強化タイプ“	2000	260	65	2000	555	28.00	408968.001
ラダーレール "ストレート 強化タイプ“	2000	260	65	4000	555	32.00	408968.002
ラダーレール "ストレート"	2500	260	80	1000	700-862	20.00	405922.003
ラダーレール "ストレート 強化タイプ“	2500	260	80	2000	700	39.00	408969.001
ラダーレール "ストレート 強化タイプ“	2500	260	80	4000	700	39.00	408969.002
ラダーレール "ストレート"	3000	260	95	1000	850-1043	26.50	405922.004
ラダーレール "ストレート 強化タイプ“	3000	260	95	2000	850	53.00	408970.001
ラダーレール "ストレート 強化タイプ“	3000	260	95	4000	850	59.00	408970.002
アンカーブラケット						0.30	405929.001

バージョン: "カーブ"

タイプ	ランプ長 mm	外幅 mm	ランプ高 mm	ペア許容荷重 kg	乗上げ高さ mm	ペア重量 (kg)	注文番号
ラダーレール "カーブ"	1500	200	40	400	405-500	6.00	405927.001
ラダーレール "カーブ"	2000	200	55	400	550-681	10.00	405927.002
ラダーレール "カーブ"	2000	260	65	1000	550-681	15.00	405928.001
ラダーレール "カーブ"	2500	260	80	1000	700-862	19.00	405928.002
アンカーブラケット						0.30	405929.001

記載以外の仕様についてはお問い合わせください。仕様は変更される場合があります。

ラダーレール

バージョン："テレスコピック"

- 伸縮が容易で収納にも便利
- 表面の穴開け処理による滑止め効果
- 両端のゴム仕上げによる確実な設置
- レール側面のガードによる脱輪防止と安定性の確保
- ロッキングピンにより不意の脱落を防止
- ユーザーに優しい操作感

車椅子、ATVバギー、バイク等に最適

タイプ	ランプ長 伸張時 mm	ランプ長 伸縮時 mm	トラック幅 mm	ペア許容荷重 kg	ペア重量 (kg)	注文番号
ラダーレール "テレスコピック" 2パーツ構成	2000	1100	190	300	13.00	409575.001
ラダーレール "テレスコピック" 3パーツ構成	2850	1100	170	260	18.60	409576.001

記載以外の仕様についてはお問い合わせください。仕様は変更される場合があります。

製品	ページ
伸縮シリンダー 3ステージ	263
伸縮シリンダー 4ステージ	264
伸縮シリンダー 5ステージ	265
手動ポンプ	266
電動ポンプ	267～268
トラック用アクセサリー	269～270
トラック用セット	271

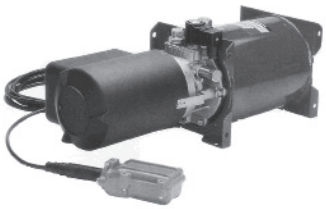

記載以外の仕様についてはお問い合わせください。仕様は変更される場合があります。

伸縮シリンダー 3ステージ

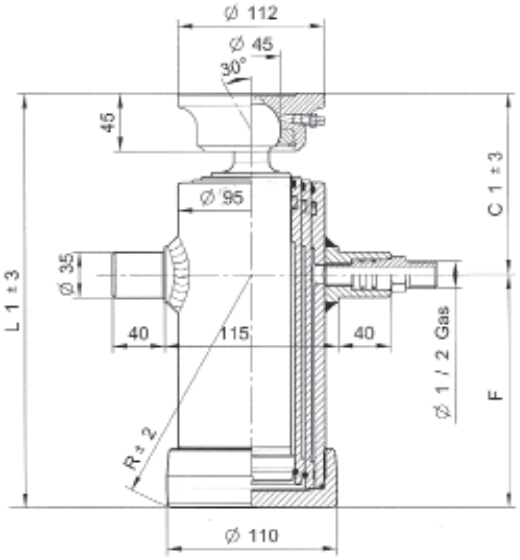

タイプ	ストローク	Ø ステージ mm					シリンダー径						容量 (ltr.)	ジンバル	重量 kg	注文番号
		Ø 46 ton 2.9	Ø 61 ton 5.2	Ø 76 ton 8.1			C	C1	F	L	L1	R				
2036	1043	x	x	x			102	142	360	462	502	365	3.3	Ø 80/95	23.0	404123.001

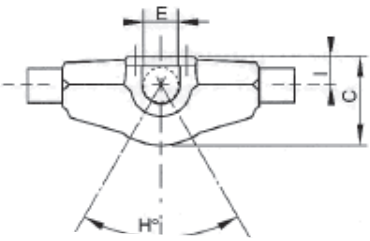

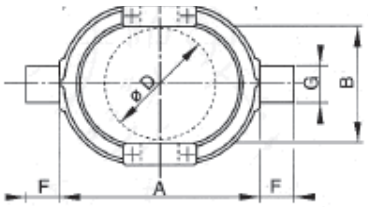

タイプ	ジンバル径									重量 kg	注文番号
	A	B	C	ØD	ØE	F	ØG	H	I		
ジンバル	200	120	77	80/95	35	35	35	65°	25	5.0	404129.001

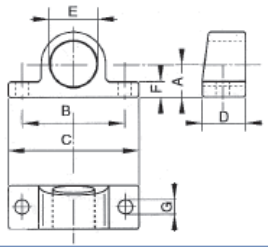

タイプ	ベアリングブロック径							重量 kg	注文番号
	A	B	C	D	ØE	F	ØG		
ベアリングブロック	30	95	130	45	35.5	12	13	1.0	404132.001

記載以外の仕様についてはお問い合わせください。仕様は変更される場合があります。

伸縮シリンダー 4ステージ

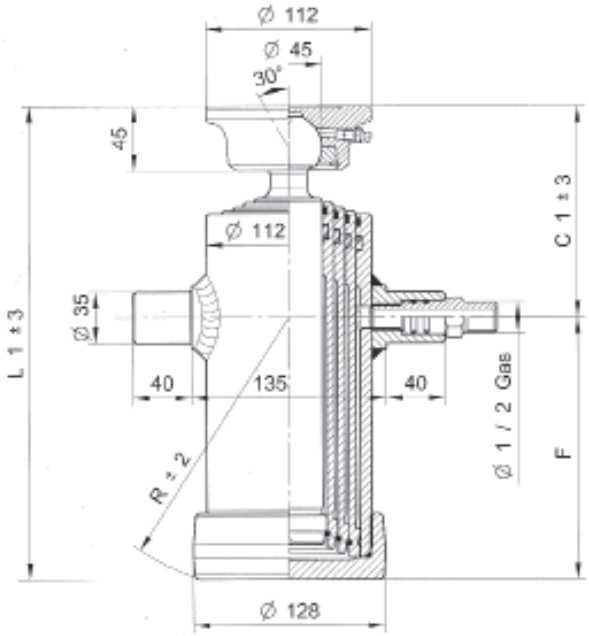

タイプ	ストローク	Ø ステージ mm					シリンダー径						容量 (ltr.)	ジンバル	重量 kg	注文番号
		Ø 46 ton 2.9	Ø 61 ton 5.2	Ø 76 ton 8.1	Ø 91 ton 11.7		C	C1	F	L	L1	R				
3064	910	x	x	x	x		100	140	250	350	390	260	3.6	Ø 112	25.0	404126.001
3065	1060	x	x	x	x		105	145	280	385	425	290	4.3	Ø 112	27.0	404124.001
3066	1190	x	x	x	x		105	145	315	420	460	325	4.7	Ø 112	29.0	404459.001
3067	1390	x	x	x	x		105	145	365	470	510	370	6.0	Ø 112	32.5	404125.001

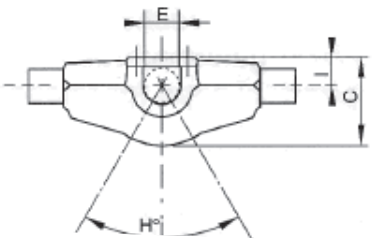

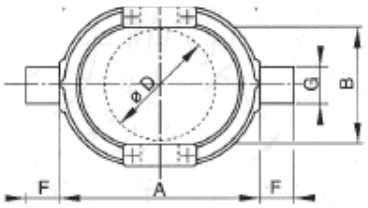

タイプ	ジンバル径									重量 kg	注文番号
	A	B	C	ØD	ØE	F	ØG	H	I		
ジンバル	230	135	97	112	35	40	40	75°	28	8.00	404130.001

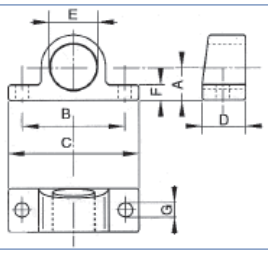

タイプ	ベアリングブロック径							重量 kg	注文番号
	A	B	C	D	ØE	F	ØG		
ベアリングブロック（ジンバルなし）	30	95	130	45	35.5	12	13	1.00	404132.001
ベアリングブロック（ジンバル付）	33	105	140	45	40.5	15	15	1.00	404133.001

記載以外の仕様についてはお問い合わせください。仕様は変更される場合があります。

伸縮シリンダー 5ステージ

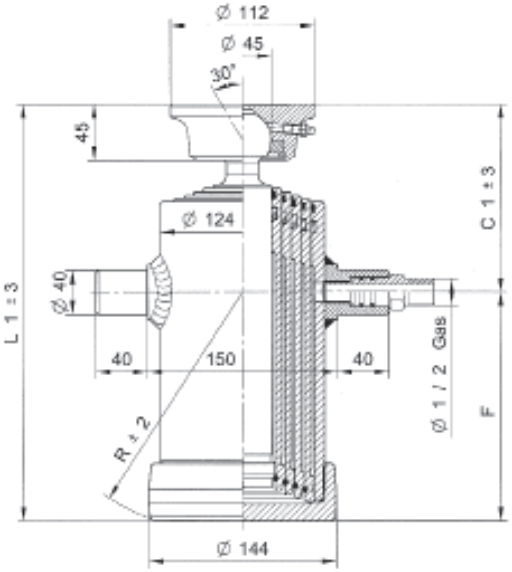

タイプ	ストローク	Ø ステージ mm					シリンダー径						容量 (ltr.)	ジンバル	重量 kg	注文番号
		Ø 46 ton 2.9	Ø 61 ton 5.2	Ø 76 ton 8.1	Ø 91 ton 11.7	Ø 107 ton 16.1	C	C1	F	L	L1	R				
3091	910	x	x	x	x	x	110	150	185	295	335	200	4.5	Ø 124	25.0	404128.001
3092	1060	x	x	x	x	x	110	150	225	335	375	237	5.0	Ø 124	29.0	404460.001
3093	1190	x	x	x	x	x	110	150	255	365	405	265	6.0	Ø 124	31.0	409289.001

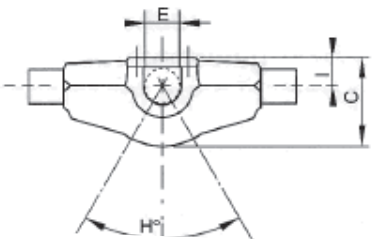

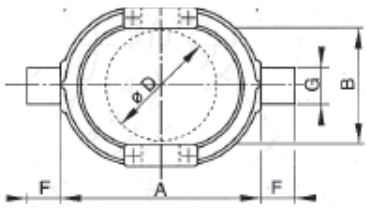

タイプ	ジンバル径									重量 kg	注文番号
	A	B	C	ØD	ØE	F	ØG	H	I		
ジンバル	230	155	107	124	40	40	40	60°	31	8.00	404131.001

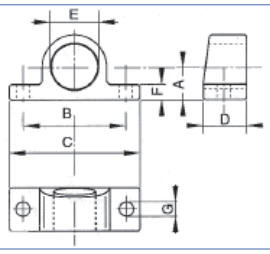

タイプ	ベアリングブロック径							重量 kg	注文番号
	A	B	C	D	ØE	F	ØG		
ベアリングブロック	33	105	140	45	40.5	15	15	1.20	404133.001

記載以外の仕様についてはお問い合わせください。仕様は変更される場合があります。

手動ポンプ

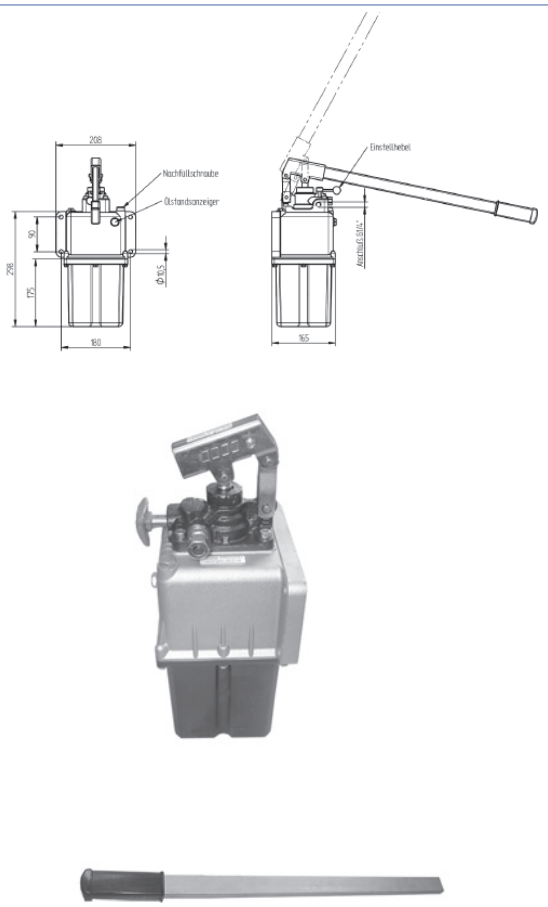

製品名	流量 cm³	最大圧力	タンク容量 l.	重量 kg	注文番号
油圧手動ポンプ レバー付	25	300	5	5.00	404134.001
油圧手動ポンプ ダブルアクションレバー付	25	270	5	5.00	404030.001
油圧手動ポンプ レバー付	45	270	5	5.00	404411.001
油圧手動ポンプ レバー付	45	270	7	5.00	404412.001
レバー（未包装品）				1.00	404029.001

記載以外の仕様についてはお問い合わせください。仕様は変更される場合があります。

電動ポンプ

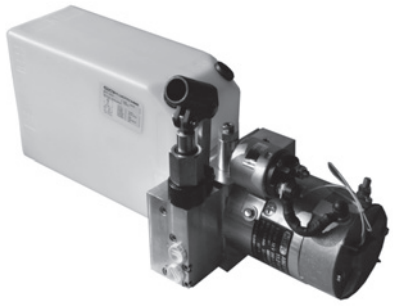

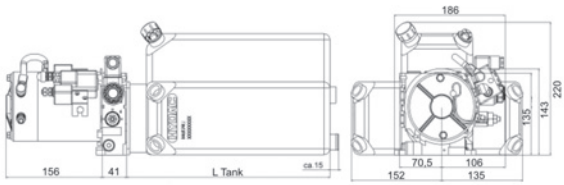

製品名	排出量	モーター	L タンク	タンク 容量 l.	重量 kg	注文番号
油圧電動ポンプ 130 bar 小型手動ポンプ付 スイッチ・ケーブルハーネス付	9.3l.／分	12V	340	12.00	15.25	409836.001
油圧電動ポンプ 130 bar 小型手動ポンプ付 無線リモコン・ケーブルハーネス付	9.3l.／分	12V	340	12.00	15.25	409839.001
油圧電動ポンプ 130 bar 小型手動ポンプ付 スイッチ・ケーブルハーネス付	7.00l.／分	12V	500	8.50	14.50	409840.001
油圧電動ポンプ 130 bar 小型手動ポンプ付 無線リモコン・ケーブルハーネス付	7.00l.／分	12V	500	8.50	14.50	409842.001
スイッチ（ケーブル付）3m					1.30	409825.001
無線リモコン					1.10	407407.001
レバー（未包装品）					0.90	409838.001

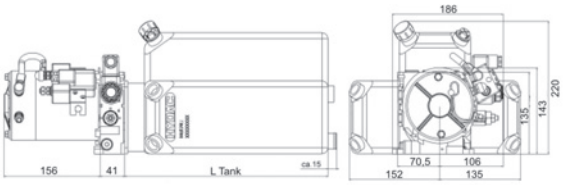

製品名	排出量	モーター	L タンク	タンク 容量 l.	重量 kg	注文番号
油圧電動ポンプ 130 bar スイッチ・ケーブルハーネス付	9.30l.／分	12V	340	12.00	13.25	409823.001
油圧電動ポンプ 130 bar 無線リモコン・ケーブルハーネス付	9.30l.／分	12V	340	12.00	13.25	409826.001
油圧電動ポンプ 130 bar スイッチ・ケーブルハーネス付	7.00l.／分	12V	500	8.50	12.50	409827.001
油圧電動ポンプ 130 bar 無線リモコン・ケーブルハーネス付	7.00l.／分	12V	500	8.50	12.50	409829.001
テスター（ケーブル付）					1.30	409825.001
無線リモコン					1.10	407407.001

記載以外の仕様についてはお問い合わせください。仕様は変更される場合があります。

電動ポンプ

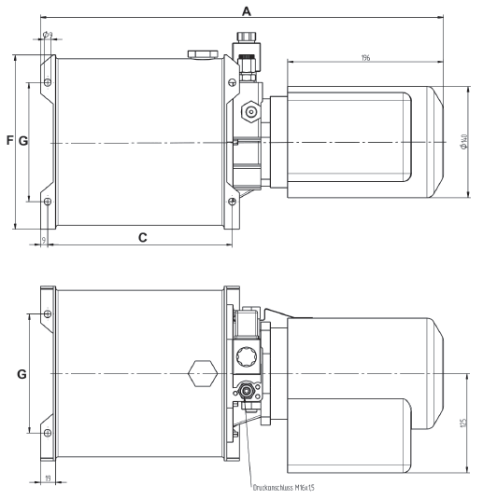

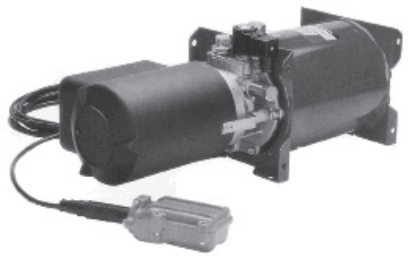

製品名	排出量	モーター	A	C	F	G	タンク容量 l.	重量 kg	注文番号
油圧電動ポンプ	4.0l.／分	12V-2kW	490	242	185	140	4	15.00	404466.001
油圧電動ポンプ	4.0l.／分	12V-2kW	480	232	220	150	5.7	15.80	404732.001
油圧電動ポンプ	4.0l.／分	12V-2kW	570	322	220	150	8.9	16.60	404468.001
油圧電動ポンプ	4.0l.／分	24V-2kW	570	322	220	150	8.9	16.60	404467.001
油圧電動ポンプ	8l.／分	12V-2kW	720	472	220	150	14.0	17.20	404470.001
コントロールユニット（ケーブル付）5m								0.80	404471.001
コントロールユニット（ケーブル付）固定可能タイプ								0.80	404733.001
無線リモコンキット（トラック用） レシーバー・トランスミッター付								1.10	407407.001

記載以外の仕様についてはお問い合わせください。仕様は変更される場合があります。

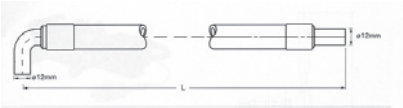

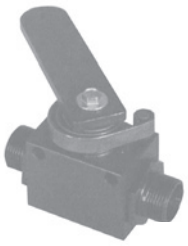

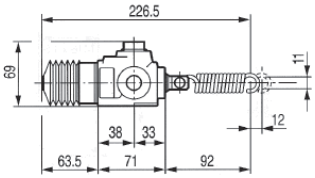

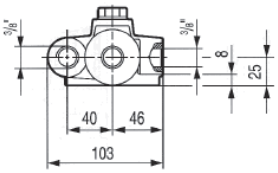

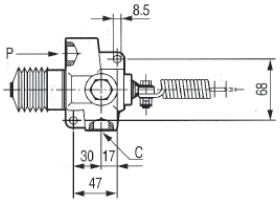

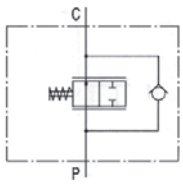

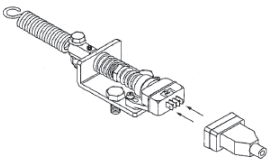

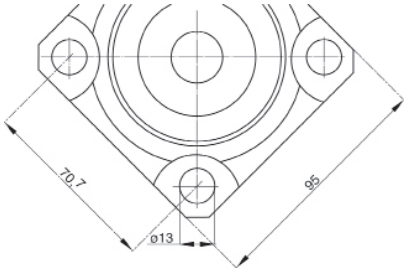

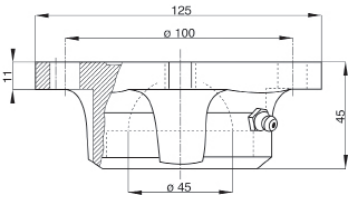

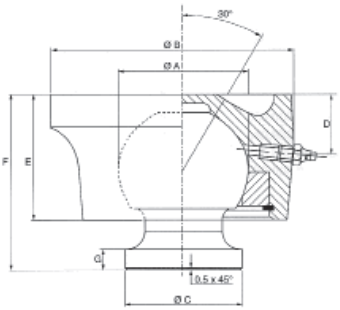

製品名	重量 kg	注文番号
高圧ホース L=500mm	0.30	404410.001
高圧ホース L=1200mm	0.53	404407.001
高圧ホース L=2000mm	0.75	404408.001
高圧ホース L=3000mm	1.12	404409.001
スクリューコネクター M18x1.5／内径 1/2"	0.09	407797.001
スクリューコネクター M18x1.5／内径 1/2" 逆止弁付	0.10	406440.001
スクリューコネクター D=1/2"	0.10	405053.001
ストロークリミッター HB12L 12mm チューブ用／M18x1.5	0.70	403596.001
ストロークリミッター マイクロスイッチ	1.80	405816.001
ストロークリミッター 機械式／油圧リミットスイッチ 1テンションバネ駆動	1.80	404403.001
ストロークリミッター 機械式／電子リミットスイッチ 2テンションバネおよび1マイクロスイッチ駆動	0.60	404413.001
機械式／電子ストロークリミッター用キー	0.20	404465.001
ボールソケット ネジ留めタイプ Ø45	1.46	404463.001
ボールソケット 溶接タイプ Ø45 A=45 B=110 C=30 D=21 E=45 F=65 G=10	2.05	404464.001

記載以外の仕様についてはお問い合わせください。仕様は変更される場合があります。

トラック用アクセサリー

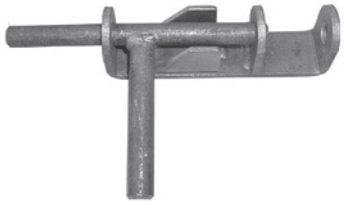

製品名	重量 kg	注文番号
スライド式サポート 361/45	1.20	403554.001
チルトベアリング サイズ1	1.55	403555.001
チルトベアリング 1001/43mm 左／未処理 ロックピン穴径 16/16mm デュレタンカップ付	0.75	403556.001
チルトベアリング 1001/43mm 右／未処理 ロックピン穴径 16/16mm デュレタンカップ付	0.75	403556.002
デュレタンカップ（未包装品）チルトベアリング用	0.01	403559.001
溶接ボール 1002/43mm 丸軸／未処理	0.92	403557.001
ロックピン 1004 未処理 16/16x70mm	0.30	403558.002

記載以外の仕様についてはお問い合わせください。仕様は変更される場合があります。

トラック用セット

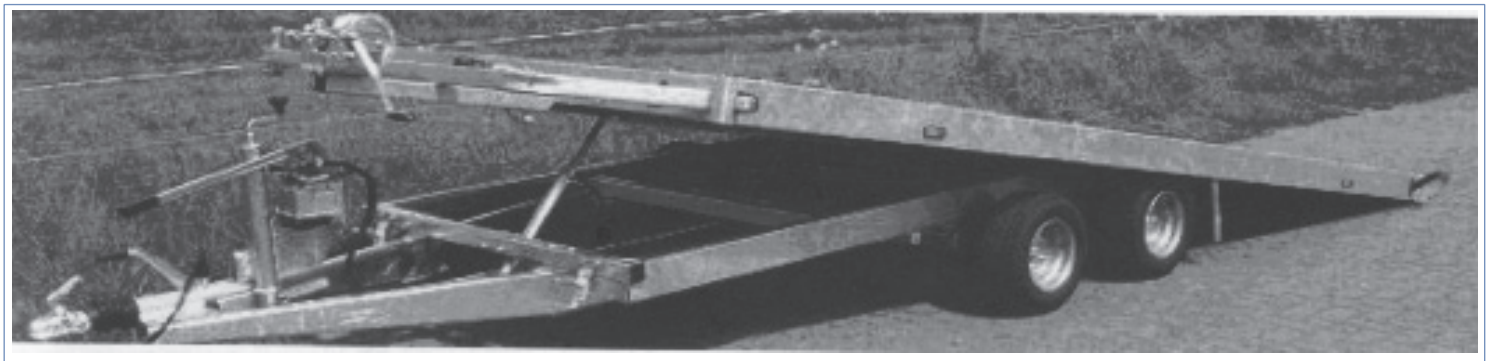

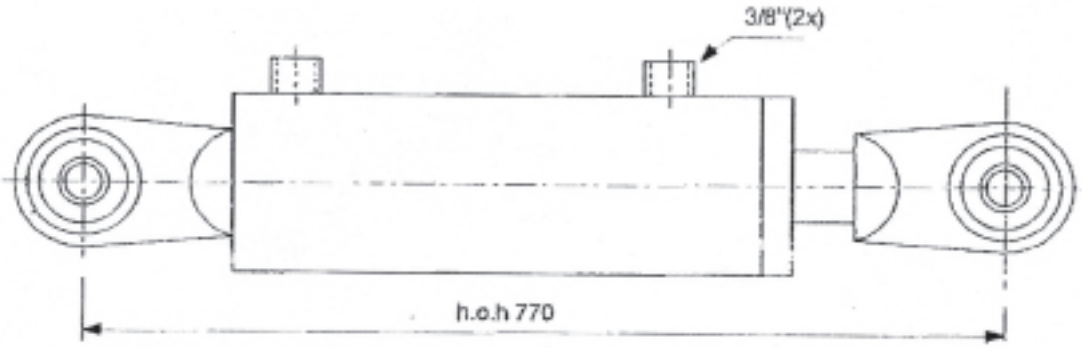

製品名	重量 kg	注文番号
トラック用セット パッケージ内容: 1x ダブルアクション手動ポンプ 2x 油圧ホース／L=1200mm／接続:12mm 2x 接続カプラー／GEV12L／D=3/8“ 1x 油圧シリンダー（アイレット付）Ø25.7mm／ストローク 500mm 技術仕様: 3to - 175 bar プレス　/　2.2to - 150 bar プル	15.00	408932.001

製品名	重量 kg	注文番号
油圧ポンプシリンダー（自動車トレーラー用） 長さ: 537mm／ストローク: 300mm 安全弁付アクチュエーター 荷重 2トンまで メンテナンスフリーのクローズド油圧システム	16.60	407696.001
油圧ポンプシリンダー（自動車トレーラー用） 長さ: 677mm／ストローク: 440mm 安全弁付アクチュエーター 荷重 2トンまで メンテナンスフリーのクローズド油圧システム	16.60	408924.001

記載以外の仕様についてはお問い合わせください。仕様は変更される場合があります。

ターンテーブルアクセサリー

製品	ページ
ターンテーブルトレーラー用トングキット	273
ターンテーブル "低速走行用"	274
ターンテーブル "高速走行用"	275
アクセサリー	276

記載以外の仕様についてはお問い合わせください。仕様は変更される場合があります。

トングキット

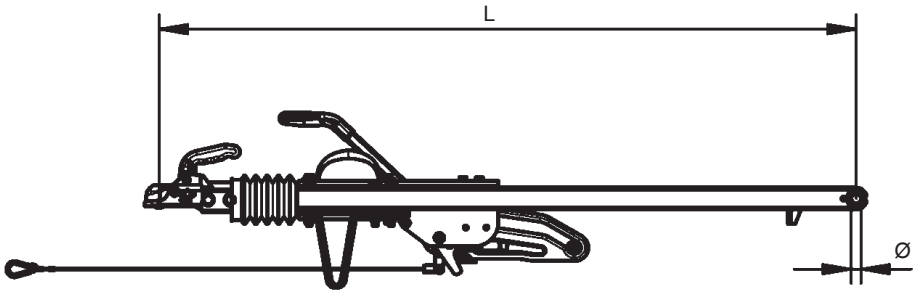

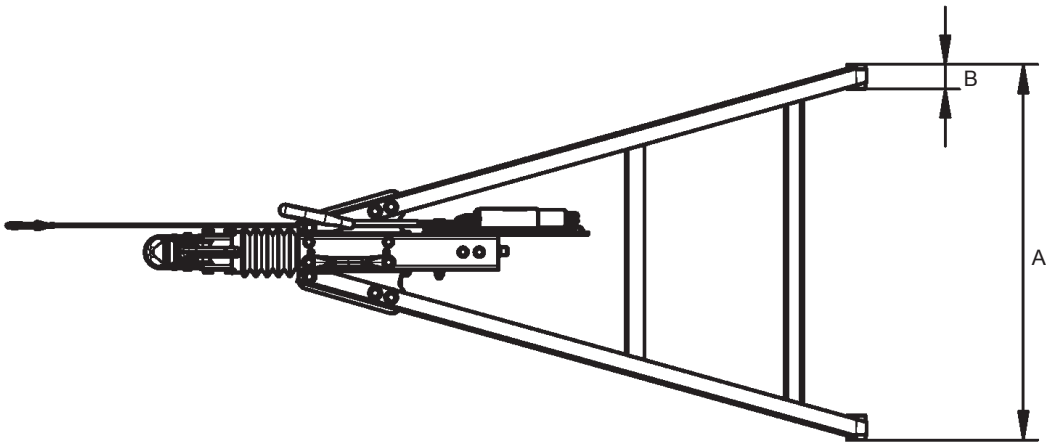

タイプ	許容総重量 (kg)	垂直静荷重 (kg)	A mm	B mm	L mm	Ø mm	カプラー／牽引リング	重量 kg	注文番号
KZG35	3500	150	920	60	1709	24	K35-C N3	54.00	205253.007
KZG35	3500	150	920	60	1709	24	AV35 ロック可能タイプ	54.00	205253.001
KZG35	3500	150	920	60	1709	24	DIN 牽引リング	58.00	205253.002

記載以外の仕様についてはお問い合わせください。仕様は変更される場合があります。

ボールベアリングターンテーブル (Jost)

L シリーズ

農業用トレーラーおよび
速度30km/hまでの牽引車用

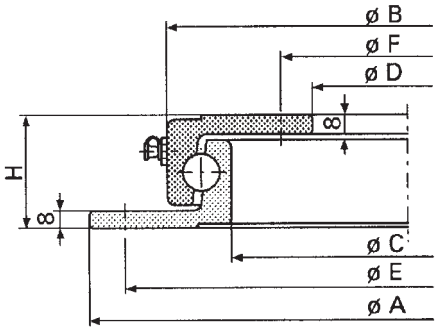

製品名	A mm	B mm	C mm	D mm	E mm	F mm	G mm	H mm	ボール mm	アクスル荷重 t	重量 kg	注文番号
400L	400	342	292	230	375	260	8	45	14	0.75	11.0	404889.001
500L	500	442	392	330	475	360	8	45	14	0.90	15.0	404890.001
650L	650	592	542	480	625	510	8	45	14	1.50	20.0	403749.001
750L	750	692	642	580	725	610	8	45	14	1.80	23.0	403750.001
850L	850	792	742	680	825	710	8	45	14	2.50	27.0	403751.001
950L	950	892	842	780	925	810	8	45	14	3.50	30.0	403752.001
1050L	1050	992	942	880	1025	910	8	45	14	3.50	34.0	403753.001

N シリーズ

速度30km/hを超える大型農業用
トレーラーおよび軽トラックトレーラー用

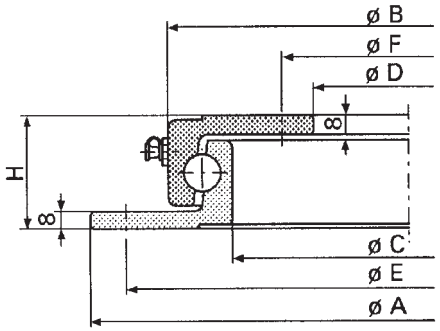

製品名	A mm	B mm	C mm	D mm	E mm	F mm	G mm	H mm	ボール mm	アクスル荷重 t	重量 kg	注文番号
500N	500	437	384	315	475	340	8	52	16	1.80	17.0	404891.001
650N	650	587	534	465	625	490	8	52	16	2.50	23.0	402695.001
750N	750	687	634	565	725	590	8	52	16	3.00	28.0	402696.001
850N	850	787	734	665	825	690	8	52	16	3.50	32.0	402355.001
950N	950	887	834	765	925	790	8	52	16	4.00	36.0	403747.001
1050N	1050	987	934	865	1025	890	8	52	16	4.50	40.0	403748.001

記載以外の仕様についてはお問い合わせください。仕様は変更される場合があります。

HE シリーズ
トラックトレーラー用

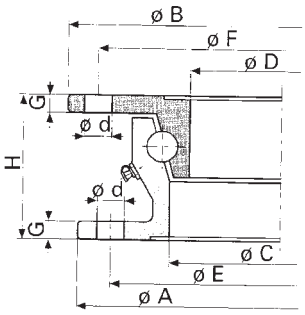

Bohrbild 1

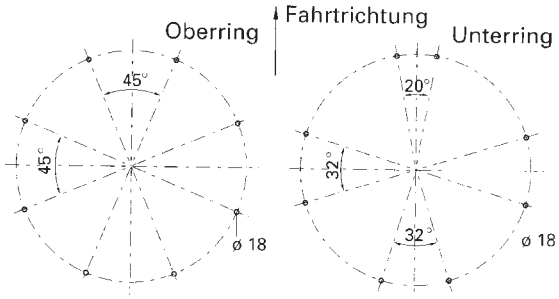

Bohrbild 2

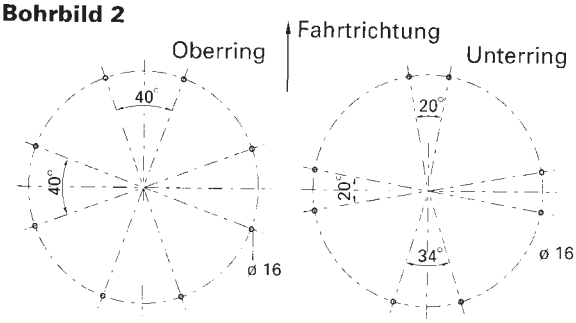

製品名	A mm	B mm	C mm	D mm	E mm	F mm	G mm	H mm	ボール mm	アクスル 荷重 t	重量 kg	注文番号
HE4（ドリルなし）	685	700	588	567	657	671	9	80	---	3.0	32.0	406214.001
HE5（ドリルパターン 2）	880	895	783	762	852	866	9	80	16	5.00	43.0	406215.001
HE6-1000（ドリルなし）	1000	1015	903	882	972	986	9	80	---	6.00	48.0	406216.001
HE6（ドリルパターン 1）	1090	1105	993	972	1060	1074	9	80	18	6.50	52.0	38097
HE12-1000（ドリルなし）	1000	1011	886	859	960	974	10	90	---	7.00	63.0	406217.001
HE12（ドリルパターン 1）	1100	1111	986	959	1060	1074	10	90	18	8.00	69.0	406184.001
HE18-1000（ドリルなし）	1000	1011	886	859	960	974	10	90	---	8.00	63.0	406218.001
HE18（ドリルパターン 1）	1100	1111	986	959	1060	1074	10	90	18	10.00	69.0	406219.001
HE1000-22（ドリルなし）	1000	1011	886	859	960	974	10	90	---	10.00	63.0	406220.001
HE1100-22（ドリルパターン 1）	1100	1111	986	959	1060	1074	10	90	18	12.00	69.0	405645.001
HE1200-22（ドリルパターン 1）	1200	1211	1086	1059	1160	1174	10	90	18	13.00	76.0	401556.001

記載以外の仕様についてはお問い合わせください。仕様は変更される場合があります。

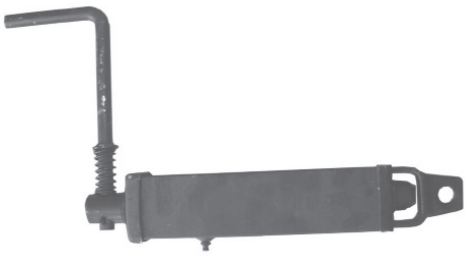

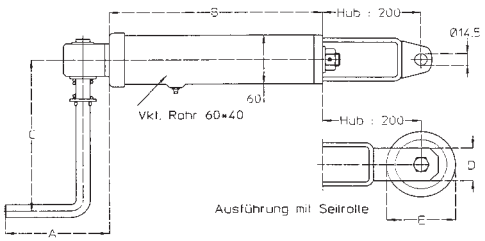

製品名	重量 kg	注文番号
ターンテーブル用高さ調節装置	4.90	400207.001
ターンテーブル用フォーク型トング（亜鉛メッキ）	21.00	200821.001
スプリングサドルキット（ボルト付）	1.25	37187
スピンドルブレーキ（可倒式ハンドル付）185mm	3.70	47572
スピンドルブレーキ（可倒式ハンドル付）185mm／プリー 60mm 付	3.20	404330.001
スピンドルブレーキ（可倒式ハンドル付）185mm／プリー 80mm 付	3.30	404331.001
バー付プリー 60mm	0.50	404332.001
バー付プリー 80mm	0.55	47573

記載以外の仕様についてはお問い合わせください。仕様は変更される場合があります。

製品	ページ
ツールボックス（乗用車およびトラック用）	278～280
ツールボックス用ブラケット	281
ツールボックス（トラック用）	282～283
ドロアー／シェルフ	284
固定ブラケット	285
消火器ケース	286
書類ケース	287

記載以外の仕様についてはお問い合わせください。仕様は変更される場合があります。

ツールボックス

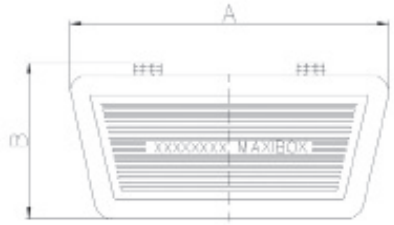

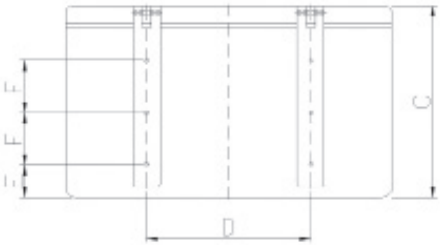

製品名	A mm	B mm	C mm	D mm	E mm	F mm	重量 kg	注文番号
ツールボックス（乗用車トレーラー用）	600	280	350	300	60	95	3.90	4803899X
ディスクロック（未包装品）							0.25	4803539X

製品名	幅 mm	高さ mm	奥行 mm	重量 kg	注文番号
ツールボックス（乗用車トレーラー用）	350	350	350	3.20	408472.001

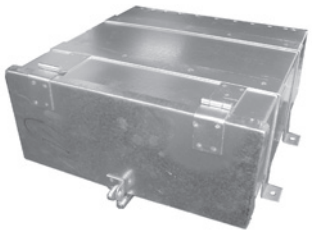

製品名	幅 mm	高さ mm	奥行 mm	重量 kg	注文番号
ツールボックス "メタル"（乗用車トレーラー用）	400	180	420	7.50	401772.001

記載以外の仕様についてはお問い合わせください。仕様は変更される場合があります。

ツールボックス

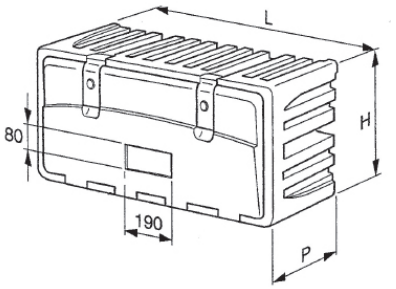

製品名	L mm	P mm	H mm	重量 kg	注文番号
ツールボックス（乗用車およびトラックトレーラー用）	1000	650	500	9.50	408464.001
ツールボックス（乗用車およびトラックトレーラー用）	1000	470	500	8.40	408465.001
ツールボックス（乗用車およびトラックトレーラー用）	800	470	450	7.50	408466.001
ツールボックス（乗用車およびトラックトレーラー用）	700	650	450	6.80	408467.001
ツールボックス（乗用車およびトラックトレーラー用）	700	470	450	6.20	408468.001
ツールボックス（乗用車およびトラックトレーラー用）	600	650	450	5.80	408469.001
ツールボックス（乗用車およびトラックトレーラー用）	600	470	450	5.20	408470.001

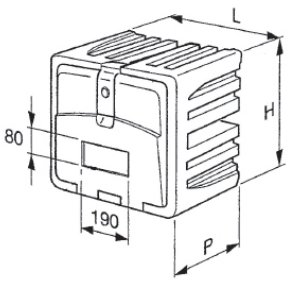

製品名	L mm	P mm	H mm	重量 kg	注文番号
ツールボックス（乗用車用）	500	400	350	4.90	407535.001
ツールボックス（乗用車用）	400	400	350	4.50	407536.001

記載以外の仕様についてはお問い合わせください。仕様は変更される場合があります。

ツールボックス

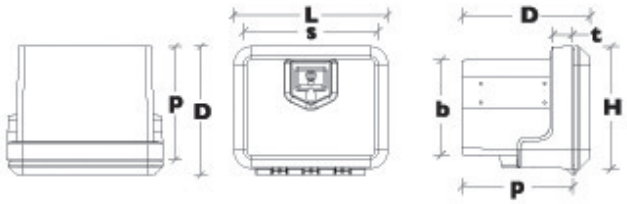

製品名	L mm	H mm	D mm	s mm	b mm	p mm	t mm	重量 kg	注文番号
ツールボックス タイプ 81000	410	330	340	360	278	291	57	3.00	408535.001
ツールボックス タイプ 81002	500	350	400	400	288	341	66	6.00	408536.001

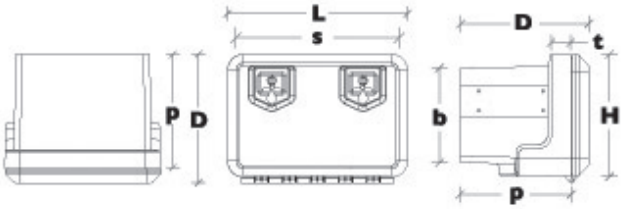

製品名	L mm	H mm	D mm	s mm	b mm	p mm	t mm	重量 kg	注文番号
ツールボックス タイプ 81004	600	400	500	550	335	421	66	10.00	408537.001
ツールボックス タイプ 81006	800	500	500	750	386	411	66	12.00	408538.001

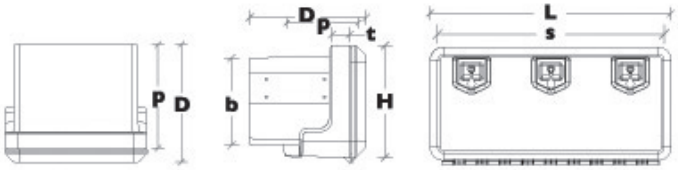

製品名	L mm	H mm	D mm	s mm	b mm	p mm	t mm	重量 kg	注文番号
ツールボックス タイプ 81008	1000	500	500	950	385	421	66	16.00	408539.001

記載以外の仕様についてはお問い合わせください。仕様は変更される場合があります。

ツールボックス用ブラケット

製品名	重量 kg	注文番号
ツールボックス用垂直ブラケットセット タイプ 81000 / 81002	2.70	408546.001
ツールボックス用垂直ブラケットセット タイプ 81004 / 81006 / 81008	4.50	408547.001

製品名	重量 kg	注文番号
ツールボックス用水平ブラケットセット タイプ 81000 / 81002	1.90	408542.001
ツールボックス用水平ブラケットセット タイプ 81004 / 81006 / 81008	2.40	408545.001

記載以外の仕様についてはお問い合わせください。仕様は変更される場合があります。

ツールボックス

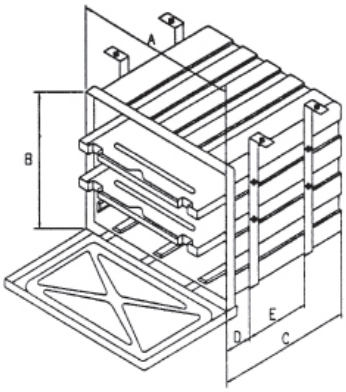

製品詳細:

- 防滴仕様
- オプションでフォームラバーによるシーリングが可能
- 3 プラスチックヒンジ
- 2 キャビネットボルト
- 2 保護キャップ
- 高い低温時の柔軟性と耐熱性（温度範囲: -40° ～ 約+80°）
- 少ない紫外線による劣化
- 高い引裂抵抗
- 高い引張強度

材質: PE = ポリエチレン
色: 黒
アクセサリー: ドロワーおよびシェルフ

ID No.	製品名	A mm	B mm	C mm	D mm	E mm	ブラケット 注文番号	ドロワー 注文番号	シェルフ 注文番号	重量 kg	注文番号
1070 10 000	WK-PE 1 (キャビネットボルト付)	400	250	440	80	210	404171.001	---	404387.001	6.20	404172.001
1070 15 000	WK-PE 15 (キャビネットボルト付)	480	565	440	80	210	408423.001	---	408426.001	8.00	408417.001
1070 30 000	WK-PE 3 (キャビネットボルト付)	620	360	610	80	370	404231.001	404232.001	408431.001	10.50	408418.001
1070 30 100	WK-PE 3 (シリンダーロック付)	620	360	610	80	370	404231.001	404232.001	408431.001	10.50	408419.001
1070 40 000	WK-PE 4 (キャビネットボルト付)	620	480	510	80	270	404374.001	404380.001	408427.001	10.90	408420.001
1070 40 100	WK-PE 4 (シリンダーロック付)	620	480	510	80	270	404374.001	404380.001	408427.001	10.90	408421.001
1070 70 000	WK-PE 7 (キャビネットボルト付)	800	360	460	80	210	404377.001	---	408428.001	10.00	408422.001

記載以外の仕様についてはお問い合わせください。仕様は変更される場合があります。

ツールボックス

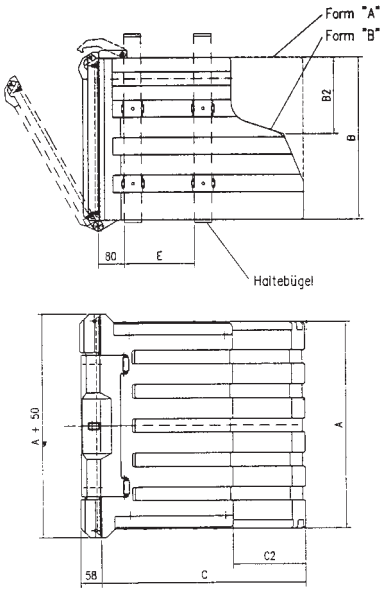

製品詳細:

- 防滴仕様
- カバー周縁のシーリング
- 耐衝撃プラスチック製のエンドキャップ／南京錠でロック可能
- 高い低温時の柔軟性と耐熱性（温度範囲: -40° ～ 約+80°）
- 少ない紫外線による劣化
- 高い引裂抵抗
- 高い引張強度

材質: PE = ポリエチレン
色: 黒
アクセサリー: ドロワーおよびシェルフ

ID No.	製品名	形状	A mm	B/B2 mm	C/C2 mm	E mm	ブラケット 注文番号	ドロワー 注文番号	シェルフ 注文番号	重量 kg	注文番号
1069 62 510	WK-HP 40	A	620	475/---	510/---	270	404374.001	404380.001	404383.001	11.10	404369.001
1069 62 600	WK-HP 60	A	620	600/---	610/---	370	404376.001	404232.001	404233.001	12.80	404371.001
1069 80 460	WK-HP 70	A	800	360/---	460/---	210	404377.001	---	404385.001	12.10	404372.001
1069 10 500	WK-HP 80	A	950	500/---	460/---	270	404378.001	---	404386.001	15.60	404373.001
1069 62 441	WK-FS 20	A	600	420	390	228	404375.001	408429.001	404382.001	5.80	404368.001
1069 62 611	WK-FS 30	A	600	420	580	228	404375.001	408429.001	404233.001	7.70	404230.001
1069 65 650	WK-FS 50	B	600	420/215	610/220	228	404375.001	408429.001	404384.001	6.50	404370.001

記載以外の仕様についてはお問い合わせください。仕様は変更される場合があります。

ドロワー／シェルフ

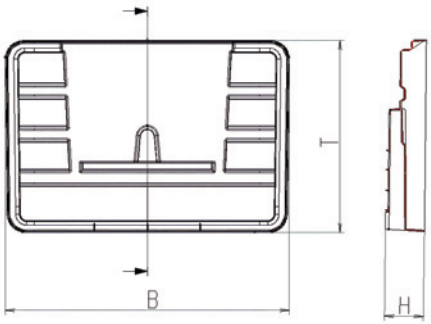

形状： A

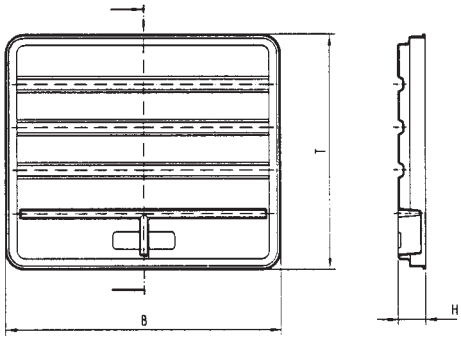

形状： B

材質： PE = ポリエチレン
色： 黒

ID No.	製品名	形状	B mm	T mm	H mm	重量 kg	注文番号
1068 60 400	ドロワー（WK-FS20、30、50 用）	A	590	400	80	1.00	408429.001
1069 91 490	ドロワー（WK-HP 40、WK-PE4 用）	B	601	490	58	1.10	404380.001
1069 91 590	ドロワー（WK-HP 30 および 60、WK-PE3 用）	B	601	590	58	1.30	404232.001

ID No.	製品名	幅 mm	奥行 mm	高さ mm	重量 kg	注文番号
1075 10 000	シェルフ（WK-PE1 用）	365	385	10	0.60	404387.001
1075 15 000	シェルフ（WK-PE15 用）	445	385	10	0.80	408426.001
1075 20 000	シェルフ（WK-PE2 用）	590	385	10	1.00	408430.001
1075 30 000	シェルフ（WK-PE3、5、6 用）	590	560	10	1.50	408431.001
1075 40 000	シェルフ（WK-PE4 用）	590	460	10	1.20	408427.001
1075 70 000	シェルフ（WK-PE7 用）	765	405	10	1.40	408428.001
1075 20 100	シェルフ（WK-HP 20 用）	550	390	10	0.90	404382.001
1075 30 100	シェルフ（WK-HP 30、60 用）	550	560	10	1.40	404233.001
1075 40 100	シェルフ（WK-HP 40 用）	550	460	10	1.10	404383.001
1075 50 100	シェルフ（WK-FS20、30、50 用）	535	570	10	1.40	404384.001
1075 70 100	シェルフ（WK-HP 70 用）	730	410	10	1.30	404385.001
1075 80 100	シェルフ（WK-HP 80 用）	880	450	10	1.80	404386.001

記載以外の仕様についてはお問い合わせください。仕様は変更される場合があります。

固定ブラケット

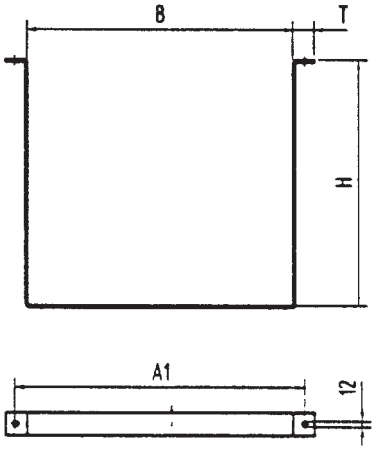

材質: ST37 / 40x5 亜鉛メッキ

ID No.	製品名	B mm	H mm	T mm	A1 mm	重量 kg	注文番号
1073 10 000	固定ブラケットセット（WK-PE1 用）	405	315	50	460	3.60	404171.001
1073 15 000	固定ブラケットセット（WK-PE15 用）	485	630	50	540	5.80	408423.001
1073 20 000	固定ブラケットセット（WK-PE3、5 / WK-HP20、30 用）	625	420	50	680	5.00	404231.001
1073 40 000	固定ブラケットセット（WK-PE4 / WK-HP40 用）	625	540	50	680	5.70	404374.001
1073 65 000	固定ブラケットセット（WK-FS20、30、50 用）	605	530	50	660	5.60	404375.001
1073 60 000	固定ブラケットセット（WK-PE6 / WK-HP60 用）	625	660	50	680	6.50	404376.001
1073 70 000	固定ブラケットセット（WK-PE7 / WK-HP70 用）	805	420	50	860	5.50	404377.001
1073 80 000	固定ブラケットセット（WK-HP80 用）	955	560	50	1010	6.80	404378.001

固定ブラケットセット パッケージ内容:

2 x 固定ブラケット（亜鉛メッキ）
8 x 車台ボルト DIN 603 M8x25（亜鉛メッキ）
8 x ロックナット DIN 985 M8（亜鉛メッキ）
8 x Uワッシャー DIN 440 f. M8

記載以外の仕様についてはお問い合わせください。仕様は変更される場合があります。

消火器ケース

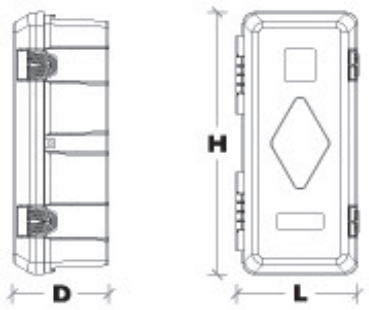

製品名	L mm	H mm	D mm	色	消火器のブロッキング径 (mm)	重量 kg	注文番号
消火器ケース タイプ 82020	310	675	250	赤／黒	160	2.90	408540.001
消火器ケース タイプ 82030	310	675	250	赤／黒	180	2.90	408541.001

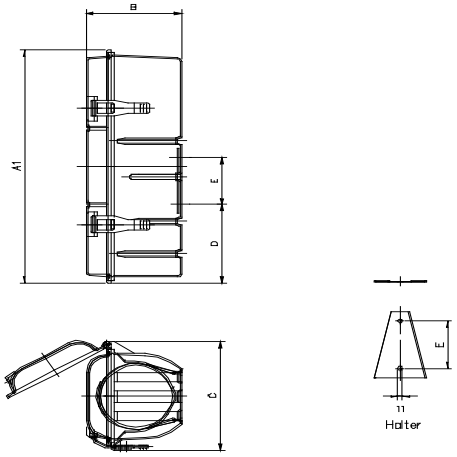

製品詳細:

- 消火器（内容量6kgおよび9kg）用
- 2つのベルクロストラップによる確実な固定
- ホルダーは亜鉛メッキスチール製

材質: PE = ポリエチレン
色: 黒／赤

製品名	A mm	B mm	C mm	D mm	E mm	重量 kg	注文番号
消火器ケース	639	227	298	215	130	3.60	404391.001

記載以外の仕様についてはお問い合わせください。仕様は変更される場合があります。

書類ケース

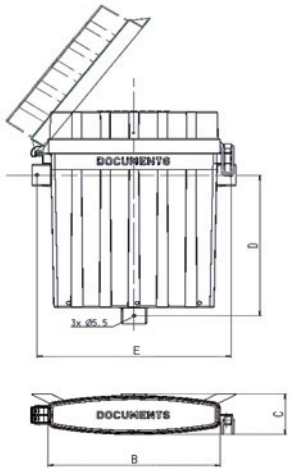

製品詳細:

- 3つの固定穴（5mm径ネジ用）
- 安定性の高い形状
- 南京錠でロック可能
- 税関規則に適合

材質: PE = ポリエチレン
色: 黒

製品名	A mm	B mm	C mm	D mm	E mm	重量 kg	注文番号
書類ケース	360	270	76	258	205	0.60	404390.001

記載以外の仕様についてはお問い合わせください。仕様は変更される場合があります。

索引

あ	
アウトラインマーカーランプ	175～180
アウトリガー	141～144
アクスル ブレーキ付	31～37
アクスル ブレーキなし	8～10
アクスルクランプ	46
アクスルツールキット	61
アダプター	200～201
穴パターン テンプレート	81
雨除けカバー	227
アングルレバーロック	95
アンダーライドガード	115
う	
ウインチベルト	256
ウインチ	250～254
ウインチケーブル	256
ウェイトゲージ	227
お	
オートアジャストメント	49
オーバーラン装置	12～28
か	
回転ロック	107
ガススプリング	116～121
カバーキャップ	80
カプラーエイド	227
カプラーバー	224
カプラーボール	224
き	
規格プレート	123
キールローラー	244、245、247
く	
空気孔	114
クレビス	41
クロスバーランプ	187～188
け	
警告サイン	112
警告ホイル	112
係留ケーブル	227
ケーブル	189～196
ケーブルクランプ	258
ケーブルクランプキット	254
ケーブルコネクター	194
ケーブルタイ	194
ケーブルステー	41
ケーブルセット	40
牽引カプラー	225
牽引トング	223
牽引リング	218～222
こ	
コッタピン	122
コネクター	198～199
ゴムコード	104
ゴムクッション	124
ゴムマット	241
さ	
サイドマーカーランプ	170～174
サポートブレース	47
サンルーフ	114
し	
室内灯	186
シャーシキット	50
シャーシバー	4、29～30
シャックル	240、256
車輪止め	111
収納ボックス	278～285
手動ポンプ	266
消火器ケース	286
ショックアブソーバー	43～45
書類ケース	287
シリンダー	263～265
伸縮シリンダー	263～265
シンブル	258
す	
垂直静荷重サイン	123
スチールホイール	139
スチールケーブル	256
ストラップ	232～234
ストラップリング	235
ストラップ固定具	235～236
ストロークリミッター	269
スナップフック	240、256
スパイラルフック	104

記載以外の仕様についてはお問い合わせください。仕様は変更される場合があります。

スピンドルブレーキ	276
滑止めボートパッド	243
滑止めマット	241
スプリングサドル	276
スペアリンク	257
スペアチェーンリンク	257
スペアホイールホルダー	80、124
スペアパーツ	56～59
スライド空気孔	114
スライド式サポート	270
スリップローラー	244
せ	
積載物固定ネット	237～238
接続パーツ	197～198
セーフティカプラー	217
セーフティコード	97
セーフティボール	226
そ	
速度サイン	123
ソケット	199～200
ソフィット電球	204～205
ソフトドック	226
た	
タイヤ	75～78
タイヤ修理キット	80
高さ調節装置	276
ターンテーブル	273～276
ち	
チルトベアリング	270
つ	
ツールキット	61
ツールボックス	278～285
て	
ディスクロック	229
テスト装置	203
テールランプ	148～160
電圧降下器	202～203
電球	204～205
電子スタビライザー	48
電動ポンプ	267～268
電動ウインチ	255
と	
盗難防止パーツ	229～230
トラック用セット	271
トラック用ロック	101
トラベルセーフ	230
トランスミッション	42
トレーラーカプラー	225
トレーラージャッキ	126～138
トレーラージャッキホルダー	140
トング "チューブ"	5、6
トング "V"	3
トング固定具	140
トングサポート	226
な	
ナンバー灯	183～184
ね	
ネット	237～238
は	
バウローラー	245～246
バックライト	182
バッテリーカバー	124
ハブ・スタブアクスル assy	11
ハシゴ	113
バルブ	80
ハロゲンランプ	204～205
ハンドル	124
ひ	
引き出しステップ	113
ヒンジ	102
ふ	
フェンダー	83～88
フック	257
フックロック	96
フードキャッチ	124
プラグホルダー	199、226
ブラケット	105～106
フランジボール	224
振り子ロック	96
ブレーキランプ	185
ブレーキハブ	38～39
分離ケーブル	227

記載以外の仕様についてはお問い合わせください。仕様は変更される場合があります。

索引

へ	
ベアリング	60
ベータピン	122
偏心ロック	98～100
ほ	
ホイールキット	63～70
ホイールボルト	79
ホイールネジ	79
ホイールロック	230
防水フック	108～109
防水アクセサリー	104～109
ボックスロック	229
ボートローラー	243～247
ボート用ウインチ	250～254
ボードウォール	146
ボートストップ	243
ポジションランプ	161～169
ボールカプラー	215～217
ボールピン	224
ボールキャップ	226
ボールベアリングターンテーブル	274～275
ポンプ	266～268
ポンプシリンダー	271
ま	
マッドフラップ	89～90
丸形ノブ	104
丸電球	204～205
む	
無線リモコン	267～268
ムーバー	51～53
ゆ	
U ボルト	248
よ	
溶接ボール	270
ら	
ラダーレール	260～261
ラバーホイール	139
ランプ	260～261
ランプホルダー	208
り	
リアフォグランプ	181
リフレクター	206～207
リム	71～74
リングナット	239、256
リングネジ	239、256
れ	
レベルレギュレーター	81
ろ	
ロッキングボルト	103
ロック	93～101、110
ロブストップ	230
ロープウインチ	250～254
ロープローラー	258、276
ロングストロークロック	93～94

記載以外の仕様についてはお問い合わせください。仕様は変更される場合があります。